Deutsche Qualität
Calitate germană

SMART4FLOOR
Deutsche Qualität - German quality



CATALOG 2026

Componente pentru instalații
de încălzire în pardoseală cu apă

Construim viitorul


Robinete cu bilă


Debitmetre


Agrafe U


Capsator


Ace de fixare


Cleme folie


Cleme plasă


Șine


Coturi


Screedflex

SMART4FLOOR
Am Bornrain 17a · 35091 Cölbe · Germania

www.smart4floor.de

Ediția 2026 12 01B

Cuprins

	Distribuitor din oțel inoxidabil PTSE-N1	p. 1–2
	SMART Debitmetru	p. 3–4
	Robinete cu bilă pentru distribuitor 1"	p. 5–10
	SMART Agrafe U – Clip Standard 40, Clip Standard 60, Clip Premium 35	p. 11–13
	SMART OMEGA CLIP 50	p. 14
	SMART Capsator	p. 15–18
	SMART Ace de fixare – 42 mm și 62 mm	p. 19–20
	SMART Clemă pentru folie	p. 21
	SMART Clemă de plastic (Plastic lock)	p. 22
	SMART Cleme pentru plasă – țevi 16/17 și 20 mm pe plasă sudată	p. 23–24
	SMART Rails – șină de fixare pentru țevi de 16 până la 20 mm	p. 25
	SMART Bends – suport de cot 90°	p. 26
	SMART SCREEDFLEX – puncte de măsurare a șapei	p. 27–28

Prețuri la cerere – solicitați oferta noastră actuală. Sub rezerva modificărilor tehnice.

SMART4FLOOR · Am Bornrain 17a · 35091 Cölbe · Germania

Tel.: +49 176 56821380 · E-mail: sales@smart4floor.de · www.smart4floor.de

CODURI ARTICOL

PTSE-N1-02 până la PTSE-N1-18

Deutsche Qualität - German quality

DISTRIBUITOR INOX CU AERISITOR MANUAL CU CHEIE PTSE-N1

UTILIZARE

Distribuitorul SMART din oțel inoxidabil distribuie agentul termic în instalațiile de încălzire în pardoseală. Permite reglarea precisă a debitului pe fiecare circuit și asigură funcționarea eficientă și fiabilă a întregii instalații.

AVANTAJELE PRODUSULUI

- Rezistență la coroziune – Datorită oțelului inoxidabil de calitate, distribuitoarele oferă performanțe durabile și fiabile, chiar și în condiții dificile
- Montaj și întreținere ușoare – Designul permite asamblare rapidă și racordarea simplă a circuitelor de încălzire în pardoseală
- Fabricație de precizie – Mașinile CNC avansate și roboții de asamblare garantează calitatea și precizia fiecărei componente

DATE TEHNICE

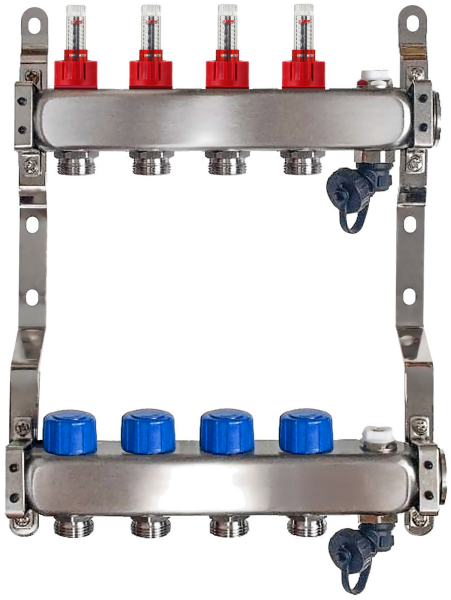

Parametru	Valoare
Temperatură maximă	60°C
Presiune maximă	0,6 MPa
Număr de ieșiri	2-18
Diametrul de racord al barei	1"
Diametrul găurilor din bară	1/2"
Înălțimea profilului	40 mm
Distanța între ieșiri	50 mm
Filetul insertului termostatic	M30x1.5
Material bare: oțel rezistent la coroziune	SUS 304 / 1.4304

SMART4FLOOR · Am Bornrain 17a · 35091 Cölbe · Germania

Tel.: +49 176 56821380 · E-mail: sales@smart4floor.de · www.smart4floor.de

CODURI ARTICOL

PTSE-N1-02 până la PTSE-N1-18

Deutsche Qualität - German quality

DISTRIBUITOR INOX CU AERISITOR MANUAL CU CHEIE PTSE-N1

Cod articol	Număr de circuite	d (mm)	D (mm)	h, mm	H, mm	L, mm	N, mm	k, mm
PTSE-N1-02	2	35	70	235	334	204	50	38
PTSE-N1-03	3	35	70	235	334	254	50	38
PTSE-N1-04	4	35	70	235	334	304	50	38
PTSE-N1-05	5	35	70	235	334	354	50	38
PTSE-N1-06	6	35	70	235	334	404	50	38
PTSE-N1-07	7	35	70	235	334	454	50	38
PTSE-N1-08	8	35	70	235	334	504	50	38
PTSE-N1-09	9	35	70	235	334	554	50	38
PTSE-N1-10	10	35	70	235	334	604	50	38
PTSE-N1-11	11	35	70	235	334	654	50	38
PTSE-N1-12	12	35	70	235	334	704	50	38
PTSE-N1-13	13	35	70	235	334	754	50	38
PTSE-N1-14	14	35	70	235	334	804	50	38
PTSE-N1-15	15	35	70	235	334	854	50	38
PTSE-N1-16	16	35	70	235	334	904	50	38
PTSE-N1-17	17	35	70	235	334	954	50	38
PTSE-N1-18	18	35	70	235	334	1004	50	38

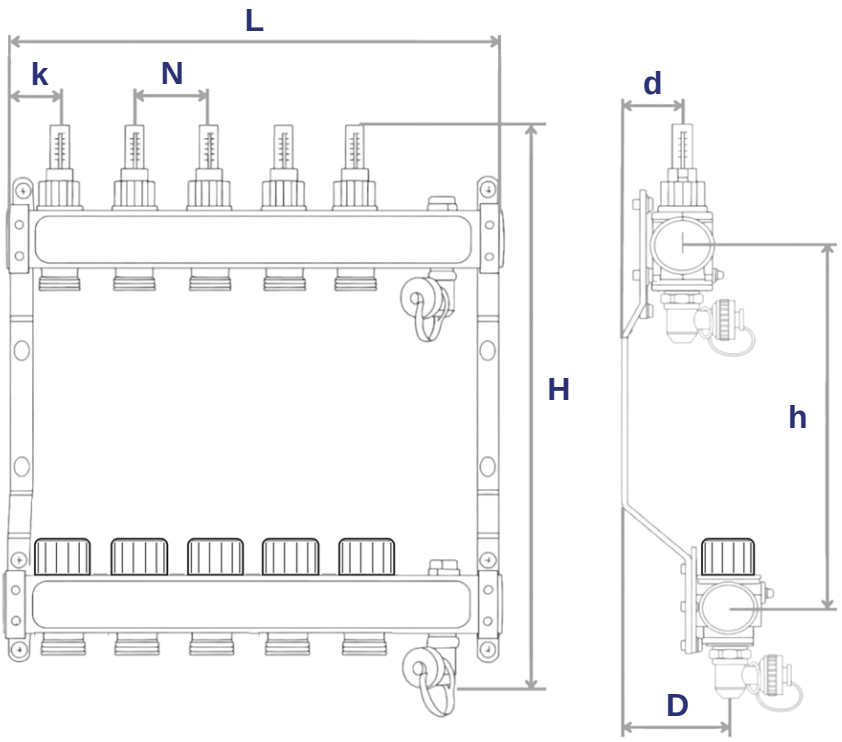

SMART4FLOOR · Am Bornrain 17a · 35091 Cölbe · Germania

Tel.: +49 176 56821380 · E-mail: sales@smart4floor.de · www.smart4floor.de

SMART DEBITMETRU

UTILIZARE

Debitmetru pentru distribuitoare de încălzire în pardoseală. Măsoară debitul de apă din fiecare circuit, pentru o gestionare și o reglare eficientă a instalației și performanțe generale mai bune.



AVANTAJELE PRODUSULUI

- Măsurare precisă a debitului pentru optimizarea instalației
- Rezistent la temperaturi și presiuni ridicate
- Indicator de debit clar, ușor de citit
- Montaj rapid în instalațiile existente

DATE TEHNICE

Parametru	Valoare
Funcție	Măsurarea debitului de apă pe circuit
Material	Plastic de calitate, rezistent la coroziune și la temperaturi ridicate
Execuție	Indicator de debit clar
Temperatură maximă	60 °C
Presiune maximă	0,6 MPa
Diametru nominal	DN 15
Agent admis	Apă cu glicol (până la 50 % glicol)
Domeniu de reglare	2,5 l/min sau 5 l/min
Greutate debitmetru	25 g
Greutate niplu	45 g
Ambalare	Vrac, 100 buc

SMART4FLOOR · Am Bornrain 17a · 35091 Cölbe · Germania
Tel.: +49 176 56821380 · E-mail: sales@smart4floor.de · www.smart4floor.de

SMART DEBITMETRU

COMPONENTE ȘI MATERIALE

Nr.	Denumire	Material	Culoare
1	Corp robinet	PPA	negru
2	Miez negru	EMS-GV-5H	negru
3	Tub de sticlă	EMS-TR55	transparent
4	Inel de poziționare	PC	roșu
5	Inel roșu	PA66	roșu
6	O-ring	EPDM 70°	negru
7	Tijă neagră	PPS	negru
8	Capac	POM	negru
9	O-ring	EPDM 70°	negru
10	O-ring	EPDM 70°	negru
11	O-ring	EPDM 70°	negru
12	O-ring	EPDM 70°	negru
13	O-ring	EPDM 70°	negru
14	Garnitură plată	EPDM 70°	negru
15	Arc	SS304	—

DESEN TEHNIC

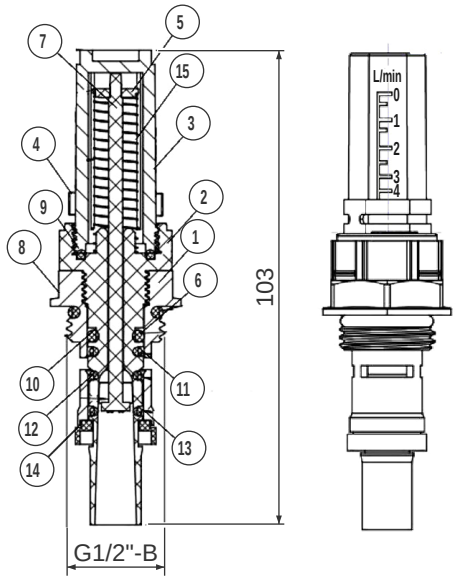

DIAGRAMA PIERDERII DE PRESIUNE

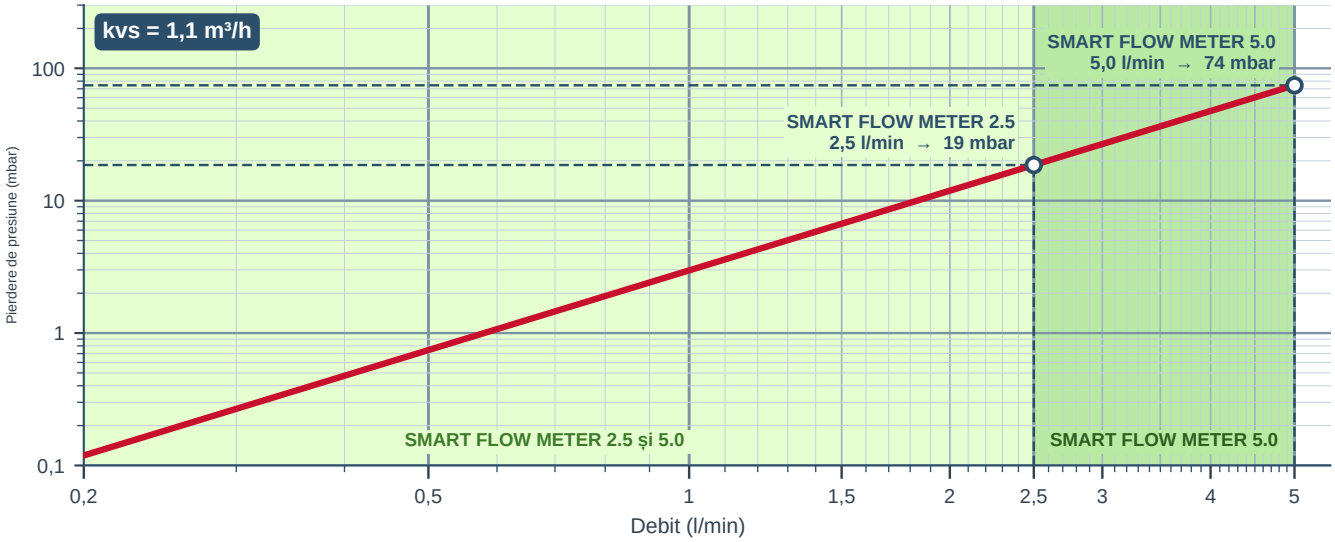

Precizie ridicată • **Pierderi reduse** • **Eficiență optimă**

SMART4FLOOR · Am Bornrain 17a · 35091 Cölbe · Germania
Tel.: +49 176 56821380 · E-mail: sales@smart4floor.de · www.smart4floor.de

ROBINET CU BILĂ UNIVERSAL 1" PENTRU DISTRIBUITOR

UTILIZARE

Robinet cu bilă conceput pentru montarea în distribuitoare de încălzire în pardoseală și cu radiatoare. Permite închiderea rapidă a agentului în întregul distribuitor.

Datorită construcției solide, etanșeității ridicate și utilizării simple, este o componentă fiabilă pentru orice distribuitor.

AVANTAJELE PRODUSULUI

- Utilizare simplă: manetă cu un sfert de tură pentru deschidere și închidere rapidă.
- Etanșeitate ridicată: garniturile din EPDM de calitate asigură o etanșare fiabilă.
- Rezistență la coroziune: corp din alamă nichelată, durabil și rezistent la coroziune.

PREZENTARE PRODUSE

Cod articol	Denumire produs
VUR	Robinet cu bilă pentru distribuitor 1” universal, roșu
VUB	Robinet cu bilă pentru distribuitor 1” universal, albastru





DATE TEHNICE

Parametru	Valoare
Dimensiune	1"
DN	20
PN	40
Temperatură max.	110°C
Material	Alamă nichelată
Garnituri	EPDM

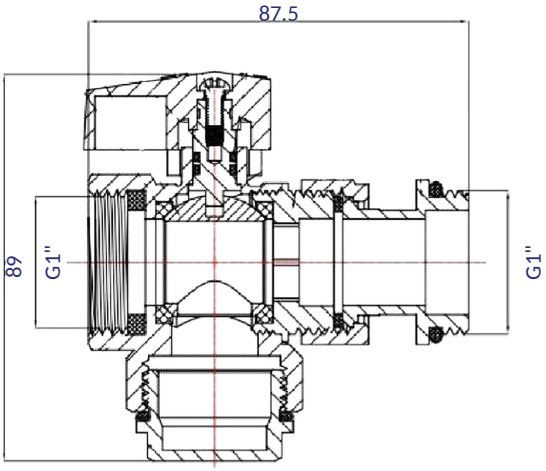

SMART4FLOOR · Am Bornrain 17a · 35091 Cölbe · Germania
Tel.: +49 176 56821380 · E-mail: sales@smart4floor.de · www.smart4floor.de

COD PRODUS
TVU

Deutsche Qualität - German quality

TERMOMETRU PENTRU ROBINET CU BILĂ

UTILIZARE

Accesoriu opțional pentru robinetele cu bilă ale distribuitoarelor. Permite controlul direct și fiabil al temperaturii pe tur și retur în instalațiile de pardoseală și cu radiatoare.

AVANTAJELE PRODUSULUI

- Citire rapidă și clară a temperaturii
- Design compact, montaj ușor
- Construcție robustă (corp din alamă + carcasă inox)
- Compatibil cu robinetele cu bilă ale distribuitoarelor

DATE TEHNICE

Parametru	Valoare
Material	Corp din alamă (HPb57-3A), carcasă inox (304)
Dimensiunea carcasei (Ø cadran)	Ø36.5 mm
Domeniu de temperatură	0–80 °C
Greutate netă	26.6 g
Cod articol	TVU





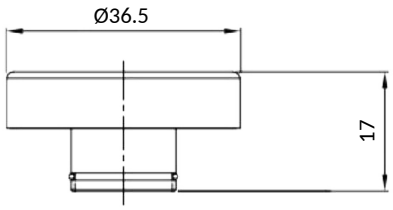

SMART4FLOOR · Am Bornrain 17a · 35091 Cölbe · Germania
Tel.: +49 176 56821380 · E-mail: sales@smart4floor.de · www.smart4floor.de

ROBINET CU BILĂ PENTRU DISTRIBUITOR 1" DREPT

UTILIZARE

Robinet cu bilă conceput pentru montarea în distribuitoare de încălzire în pardoseală și cu radiatoare. Permite închiderea rapidă a agentului în întregul distribuitor.

Datorită construcției solide, etanșeității ridicate și utilizării simple, este o componentă fiabilă pentru orice distribuitor.

AVANTAJELE PRODUSULUI

- Utilizare simplă: manetă cu un sfert de tură pentru deschidere și închidere rapidă.
- Etanșeitate ridicată: garniturile din EPDM de calitate asigură o etanșare fiabilă.
- Rezistență la coroziune: corp din oțel inoxidabil, durabil și rezistent la coroziune.

PREZENTARE PRODUSE

Cod articol	Denumire produs
VSB	Robinet cu bilă pentru distribuitor 1” drept, albastru
VSR	Robinet cu bilă pentru distribuitor 1” drept, roșu

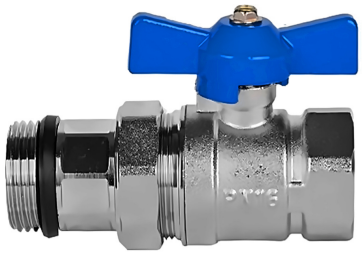

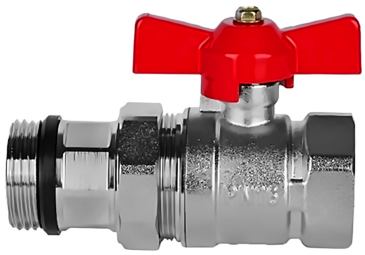

DATE TEHNICE

Parametru	Valoare
Dimensiune	1"
DN	25
PN	16
Temperatură de lucru	110°C
Material	Oțel inoxidabil
Garnituri	EPDM + PTFE

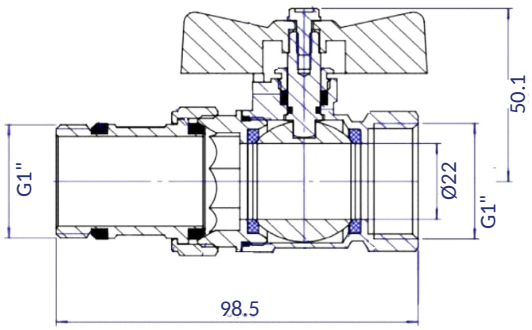

SMART4FLOOR · Am Bornrain 17a · 35091 Cölbe · Germania
Tel.: +49 176 56821380 · E-mail: sales@smart4floor.de · www.smart4floor.de

ROBINET CU BILĂ 1" DREPT CU TERMOMETRU

UTILIZARE

Robinet cu bilă conceput pentru montarea în distribuitoare de încălzire în pardoseală și cu radiatoare. Permite închiderea rapidă a agentului în întregul distribuitor.

Datorită construcției solide, etanșeității ridicate și utilizării simple, este o componentă fiabilă pentru orice distribuitor.

AVANTAJELE PRODUSULUI

- Utilizare simplă: manetă cu un sfert de tură pentru deschidere și închidere rapidă.
- Etanșeitate ridicată: garniturile din EPDM de calitate asigură o etanșare fiabilă.
- Rezistență la coroziune: corp din oțel inoxidabil, durabil și rezistent la coroziune.

PREZENTARE PRODUSE

Cod articol	Denumire produs
VSBT	Robinet cu bilă 1” drept, albastru, cu termometru
VSRT	Robinet cu bilă 1” drept, roșu, cu termometru

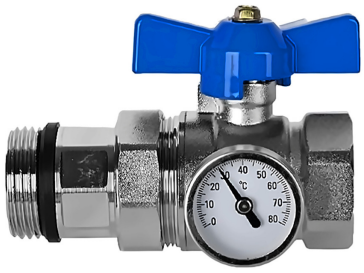



DATE TEHNICE

Parametru	Valoare
Dimensiune	1"
DN	25
PN	16
Temperatură de lucru	110°C
Material	Oțel inoxidabil
Garnituri	EPDM + PTFE

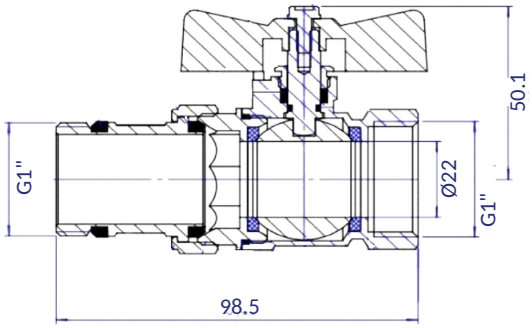

SMART4FLOOR · Am Bornrain 17a · 35091 Cölbe · Germania
Tel.: +49 176 56821380 · E-mail: sales@smart4floor.de · www.smart4floor.de

CODURI ARTICOL

V90B (albastru) · V90R (roșu)

Deutsche Qualität - German quality

ROBINET CU BILĂ PENTRU DISTRIBUITOR 1" ÎN COLȚ

UTILIZARE

Robinet cu bilă conceput pentru montarea în distribuitoare de încălzire în pardoseală și cu radiatoare. Permite închiderea rapidă a agentului în întregul distribuitor.

Datorită construcției solide, etanșeității ridicate și utilizării simple, este o componentă fiabilă pentru orice distribuitor.

AVANTAJELE PRODUSULUI

- Utilizare simplă: manetă cu un sfert de tură pentru deschidere și închidere rapidă.
- Etanșeitate ridicată: garniturile din EPDM de calitate asigură o etanșare fiabilă.
- Rezistență la coroziune: corp din oțel inoxidabil, durabil și rezistent la coroziune.

PREZENTARE PRODUSE

Cod articol	Denumire produs
V90B	Robinet cu bilă pentru distribuitor 1” în colț, albastru
V90R	Robinet cu bilă pentru distribuitor 1” în colț, roșu





DATE TEHNICE

Parametru	Valoare
Dimensiune	1"
DN	25
PN	16
Temperatură de lucru	110°C
Material	Oțel inoxidabil
Garnituri	EPDM + PTFE

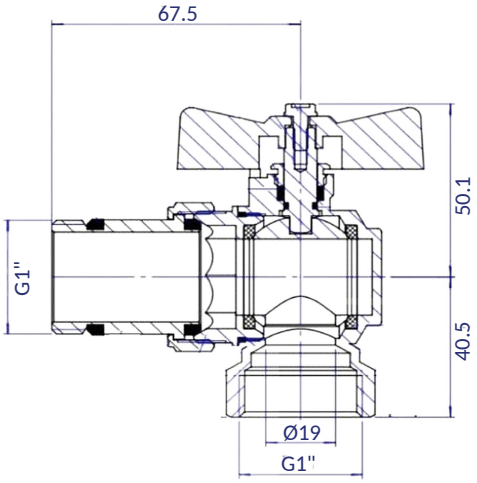

SMART4FLOOR · Am Bornrain 17a · 35091 Cölbe · Germania

Tel.: +49 176 56821380 · E-mail: sales@smart4floor.de · www.smart4floor.de

ROBINET CU BILĂ 1" ÎN COLȚ CU TERMOMETRU

UTILIZARE

Robinet cu bilă conceput pentru montarea în distribuitoare de încălzire în pardoseală și cu radiatoare. Permite închiderea rapidă a agentului în întregul distribuitor.

Datorită construcției solide, etanșeității ridicate și utilizării simple, este o componentă fiabilă pentru orice distribuitor.

AVANTAJELE PRODUSULUI

- Utilizare simplă: manetă cu un sfert de tură pentru deschidere și închidere rapidă.
- Etanșeitate ridicată: garniturile din EPDM de calitate asigură o etanșare fiabilă.
- Rezistență la coroziune: corp din oțel inoxidabil, durabil și rezistent la coroziune.

PREZENTARE PRODUSE

Cod articol	Denumire produs
V90BT	Robinet cu bilă 1” în colț, albastru, cu termometru
V90RT	Robinet cu bilă 1” în colț, roșu, cu termometru



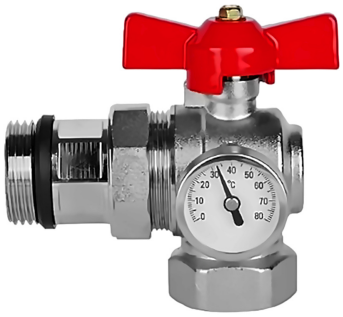

DATE TEHNICE

Parametru	Valoare
Dimensiune	1"
DN	25
PN	16
Temperatură de lucru	110°C
Material	Oțel inoxidabil
Garnituri	EPDM + PTFE

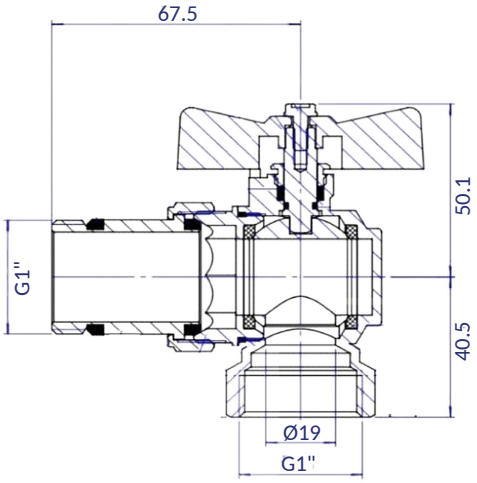

SMART4FLOOR · Am Bornrain 17a · 35091 Cölbe · Germania
Tel.: +49 176 56821380 · E-mail: sales@smart4floor.de · www.smart4floor.de

Deutsche Qualität - German quality

SMART CLIP STANDARD 40

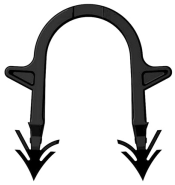



UTILIZARE

Agrafă U pentru fixarea țevilor de încălzire în pardoseală de 14–20 mm pe plăci izolante și folii de capsare. Montată în picioare cu un capsator, ține țeava în poziție până la turnarea șapei.

AVANTAJELE PRODUSULUI

- Utilizare universală în toate capsatoarele uzuale
- Compus tehnic PP / B500, rezistent de la –5 °C la +45 °C
- Magazie lipită de 30 de agrafe pentru reîncărcare rapidă
- Prindere sigură a țevii până la turnarea șapei
- Made in Germany

DATE TEHNICE

Parametru	Valoare
Model	Agrafă U pentru țevi Ø 14–20 mm
Lungime totală	40 mm
Material	Compus tehnic PP / B500
Domeniu de temperatură	–5 °C până la +45 °C
Culoare	Negru
Magazie	Variantă lipită, 30 de agrafe
Ambalare	300 buc pe cutie, 144 000 buc pe palet
Compatibilitate	Utilizare universală în toate capsatoarele uzuale
Caracteristici	Design standard
Origine	Made in Germany

SMART4FLOOR · Am Bornrain 17a · 35091 Cölbe · Germania
Tel.: +49 176 56821380 · E-mail: sales@smart4floor.de · www.smart4floor.de

COD PRODUS
SMART CLIP 60

SMART 4 FLOOR
Deutsche Qualität - German quality

SMART CLIP STANDARD 60



UTILIZARE

Agrafă U pentru fixarea țevilor de încălzire în pardoseală de 14–20 mm pe plăci izolante și folii de capsare. Montată în picioare cu un capsator, ține țeava în poziție până la turnarea șapei.

AVANTAJELE PRODUSULUI

- Utilizare universală în toate capsatoarele uzuale
- Compus tehnic PP / B500, rezistent de la –5 °C la +45 °C
- Magazie lipită de 30 de agrafe pentru reîncărcare rapidă
- Prindere sigură a țevii până la turnarea șapei
- Made in Germany

DATE TEHNICE

Parametru	Valoare
Model	Agrafă U pentru țevi Ø 14–20 mm
Lungime totală	57 mm
Material	Compus tehnic PP / B500
Domeniu de temperatură	–5 °C până la +45 °C
Culoare	Negru
Magazie	Variantă lipită, 30 de agrafe
Ambalare	300 buc pe cutie, 108 000 buc pe palet
Compatibilitate	Utilizare universală în toate capsatoarele uzuale
Caracteristici	Design standard
Origine	Made in Germany

SMART4FLOOR · Am Bornrain 17a · 35091 Cölbe · Germania
Tel.: +49 176 56821380 · E-mail: sales@smart4floor.de · www.smart4floor.de

SMART CLIP PREMIUM 35





UTILIZARE

Agrafă U pentru fixarea țevilor de încălzire în pardoseală de 14–20 mm pe plăci izolante și folii de capsare. Montată în picioare cu un capsator, ține țeava în poziție până la turnarea șapei.

AVANTAJELE PRODUSULUI

- Design special compact
- Sistem de ancorare activ pentru o prindere fermă în placa izolantă
- Sistem de rețea 2D pentru folie conform EN 1264-4
- Vârf diamantat pentru perforare perfectă
- Utilizare universală în toate capsatoarele uzuale
- Compus tehnic PP / B500, rezistent de la –5 °C la +45 °C
- Made in Germany

DATE TEHNICE

Parametru	Valoare
Model	Agrafă U pentru țevi Ø 14–20 mm
Lungime totală	35 mm
Material	Compus tehnic PP / B500
Domeniu de temperatură	–5 °C până la +45 °C
Culoare	Negru
Magazie	Variantă lipită, 30 de agrafe
Ambalare	300 buc pe cutie, 144 000 buc pe palet
Compatibilitate	Utilizare universală în toate capsatoarele uzuale
Caracteristici	Design special, ancoră activă, rețea 2D, vârf diamantat
Origine	Made in Germany

SMART4FLOOR · Am Bornrain 17a · 35091 Cölbe · Germania
Tel.: +49 176 56821380 · E-mail: sales@smart4floor.de · www.smart4floor.de

Deutsche Qualität - German quality

SMART OMEGA CLIP 50

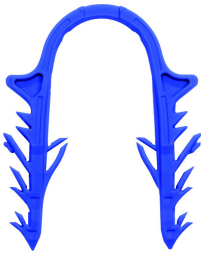

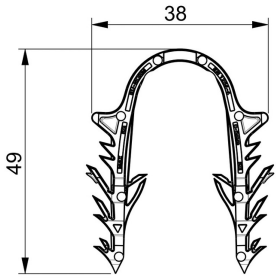

UTILIZARE

Agrafă Omega pentru fixarea țevilor de încălzire în pardoseală cu diametrul de 14–20 mm pe plăci izolante și folii de capsare. Montată în picioare cu un capsator, ține țeava în poziție până la turnarea șapei.

AVANTAJELE PRODUSULUI

- Design Omega cu forță de smulgere extremă, până la 16 kg
- Sistem cu ancore active multiple pentru o prindere fermă în placa izolantă
- Sistem 3D de ghidare a foliei conform EN 1264-4
- Blocaje de siguranță anti-rotire
- Utilizare universală în toate capsatoarele uzuale
- Compus tehnic PP / B500, rezistent de la –5 °C la +35 °C
- Made in Germany

DATE TEHNICE

Parametru	Valoare
Model	Agrafă Omega pentru țevi cu diametrul 14–20 mm
Lungime totală	49 mm (lățime 38 mm)
Material	Compus tehnic PP / B500
Domeniu de temperatură	–5 °C până la +35 °C
Culoare	Negru; albastru și alte culori RAL la cerere
Magazie	30–50 agrafe pe încărcător, cu bandă sau termosudate
Ambalare	300 buc. pe cutie
Compatibilitate	Utilizare universală în toate capsatoarele uzuale
Caracteristici	Design Omega, ancore active multiple, ghidare 3D a foliei, blocaje anti-rotire
Origine	Made in Germany

SMART4FLOOR · Am Bornrain 17a · 35091 Cölbe · Germania
Tel.: +49 176 56821380 · E-mail: sales@smart4floor.de · www.smart4floor.de

Deutsche Qualität - German quality

SMART TACKER



Capsare de înaltă precizie și extrem de lină

Greutate de magazie imperdabilă cu poziție de parcare

Corp extrem de robust și lamă din aluminiu frezat CNC

Capacitatea magaziei până la 120 de capse

Clapetă de inspecție cu închidere rapidă

100% Made in Germany

SMART4FLOOR · Am Bornrain 17a · 35091 Cölbe · Germania
Tel.: +49 176 56821380 · E-mail: sales@smart4floor.de · www.smart4floor.de

COD PRODUS
SMART TACK 1

Deutsche Qualität - German quality

SMART TACKER

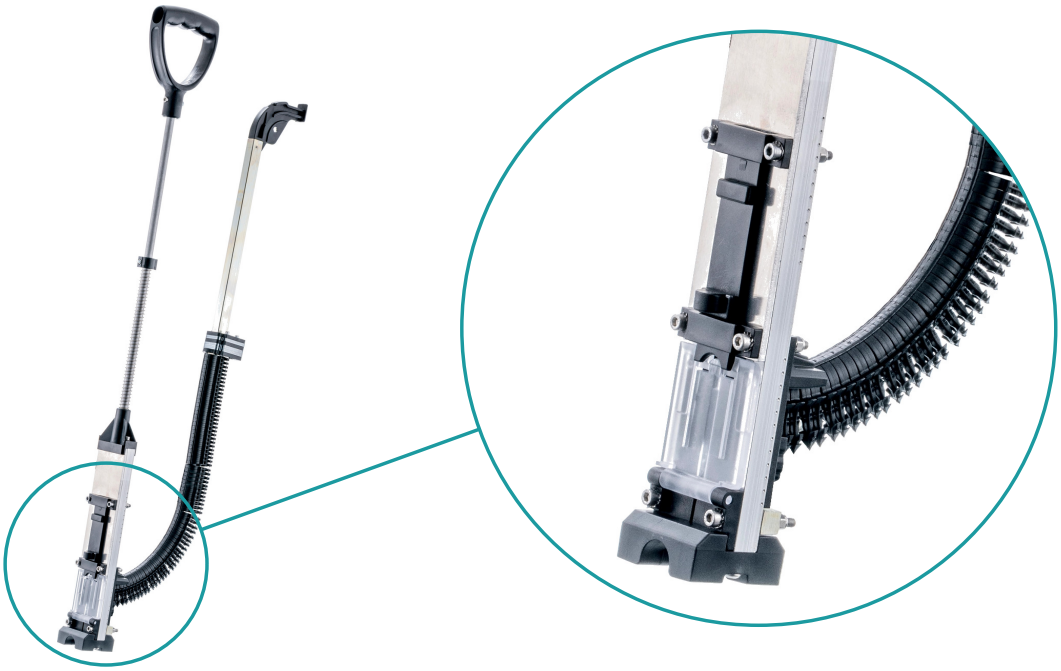

UTILIZARE

Capsator profesional pentru fixarea țevilor de încălzire în pardoseală pe plăci izolante și folii pentru capsare. Conceput pentru o capsare rapidă și precisă din poziția în picioare, fixează țeava în poziție înainte de turnarea șapei.

DATE TEHNICE

Parametru	Valoare
Denumire produs	SMART TACKER
Compatibilitate	Aproape toate capsele din comerț de 6 mm grosime și 34–58 mm lungime, pentru magazii lipite și sudate termic
Capacitatea magaziei	Până la 120 de capse
Caracteristici produs	Funcționare foarte lină, clapetă de inspecție cu închidere rapidă, greutate de magazie imperdabilă cu poziție de parcare
Materiale	Aluminiu, plastic
Greutate	2,1 kg
Înălțimea mânerului	cca. 900 mm
Gamă	High Performance – seria Premium – Made in Germany

SMART4FLOOR · Am Bornrain 17a · 35091 Cölbe · Germania
Tel.: +49 176 56821380 · E-mail: sales@smart4floor.de · www.smart4floor.de

Deutsche Qualität - German quality

SMART TACKER 2



Capsare de înaltă precizie și extrem de lină

Greutate de magazie imperdabilă cu poziție de parcare

Corp extrem de robust și lamă din aluminiu frezat CNC

Capacitatea magaziei până la 120 de capse

Suport de sârmă integrat: stă singur în picioare

Clapetă de inspecție cu închidere rapidă

100% Made in Germany

SMART4FLOOR · Am Bornrain 17a · 35091 Cölbe · Germania
Tel.: +49 176 56821380 · E-mail: sales@smart4floor.de · www.smart4floor.de

SMART TACKER 2



UTILIZARE

Capsator profesional pentru fixarea țevilor de încălzire în pardoseală pe plăci izolante și folii pentru capsare. Conceput pentru o capsare rapidă și precisă din poziția în picioare, fixează țeava în poziție înainte de turnarea șapei.

DATE TEHNICE

Parametru	Valoare
Denumire produs	SMART TACKER 2
Compatibilitate	Aproape toate capsele din comerț de 6 mm grosime și 34–58 mm lungime, pentru magazii lipite și sudate termic
Capacitatea magaziei	Până la 120 de capse
Caracteristici produs	Funcționare foarte lină, clapetă de inspecție cu închidere rapidă, greutate de magazie imperdabilă cu poziție de parcare
Suport	Suport de sârmă integrat: capsatorul stă singur în picioare
Materiale	Aluminiu, plastic
Greutate	2,5 kg (cu suport)
Înălțimea mânerului	cca. 900 mm
Gamă	High Performance – seria Premium – Made in Germany

SMART4FLOOR · Am Bornrain 17a · 35091 Cölbe · Germania
Tel.: +49 176 56821380 · E-mail: sales@smart4floor.de · www.smart4floor.de

SMART HOLDING PIN 42



UTILIZARE

Ac în formă de U pentru fixarea pe izolație a șinelor de fixare, țevilor de încălzire în pardoseală, foliilor și diverselor profile.

AVANTAJELE PRODUSULUI

- Fixează șine, țevi, folii și diverse profile
- Picioare cu ghimpi pentru o ancorare sigură în izolație
- Două lungimi (42 mm și 62 mm) după grosimea izolației
- Made in Germany

DATE TEHNICE

Parametru	Valoare
Model	Ac de fixare, lungime 42 mm
Lungime totală	42 mm
Lățime	26 mm
Diametru interior	18 mm
Material	PCPT
Culoare	Negru
Ambalare	500 buc. pe pungă, 1 000 buc. pe cutie, 120 000 buc. pe palet
Gamă	Lungimi 42 mm și 62 mm
Origine	Made in Germany

SMART4FLOOR · Am Bornrain 17a · 35091 Cölbe · Germania
Tel.: +49 176 56821380 · E-mail: sales@smart4floor.de · www.smart4floor.de

COD PRODUS

SMART HOLDING PIN 62

Deutsche Qualität - German quality

SMART HOLDING PIN 62



UTILIZARE

Ac în formă de U pentru fixarea pe izolație a șinelor de fixare, țevilor de încălzire în pardoseală, foliilor și diverselor profile.

AVANTAJELE PRODUSULUI

- Fixează șine, țevi, folii și diverse profile
- Picioare cu ghimpi pentru o ancorare sigură în izolație
- Două lungimi (42 mm și 62 mm) după grosimea izolației
- Made in Germany

DATE TEHNICE

Parametru	Valoare
Model	Ac de fixare, lungime 62 mm
Lungime totală	62 mm
Lățime	26 mm
Diametru interior	18 mm
Material	PCPT
Culoare	Negru
Ambalare	500 buc. pe pungă, 1 000 buc. pe cutie, 120 000 buc. pe palet
Gamă	Lungimi 42 mm și 62 mm
Origine	Made in Germany

SMART4FLOOR · Am Bornrain 17a · 35091 Cölbe · Germania
Tel.: +49 176 56821380 · E-mail: sales@smart4floor.de · www.smart4floor.de

Deutsche Qualität - German quality

SMART FOIL CLIP

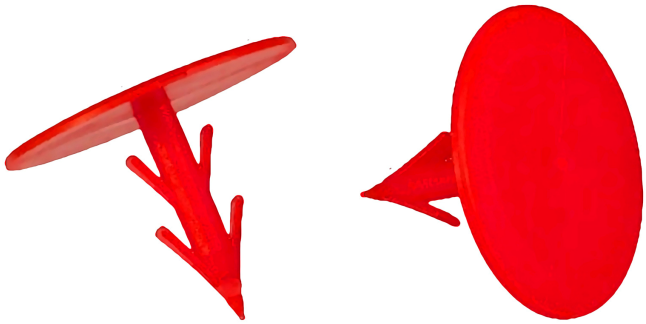

UTILIZARE

Clemă pentru fixarea foliei de protecție sau a foliei pentru capsare pe plăcile izolante înainte de pozarea țevilor.

AVANTAJELE PRODUSULUI

- Fixarea rapidă a foliei pe izolație
- Polipropilenă (PP), roșie pentru o bună vizibilitate pe șantier
- Lungime compactă de 31 mm
- Made in Germany

DATE TEHNICE

Parametru	Valoare
Model	Clemă pentru folie
Material	Polipropilenă (PP)
Culoare	Roșu
Lungime	31 mm
Origine	Made in Germany

SMART4FLOOR · Am Bornrain 17a · 35091 Cölbe · Germania
Tel.: +49 176 56821380 · E-mail: sales@smart4floor.de · www.smart4floor.de

SMART PLASTIC LOCK



UTILIZARE

Clemă de plastic (germană: Noppenreiter) pentru fixarea țevilor de încălzire în pardoseală pe plăci izolante cu nopi, cu interval de 75 mm între nopi.

AVANTAJELE PRODUSULUI

- Ține țeava în siguranță între nopii plăcii
- Potrivită pentru plăci cu nopi cu interval de 75 mm
- Cârlige de 26 mm
- Negru
- Made in Germany

DATE TEHNICE

Parametru	Valoare
Model	Clemă de plastic (Noppenreiter)
Interval	75 mm
Cârlige	26 mm
Culoare	Negru
Origine	Made in Germany

SMART4FLOOR · Am Bornrain 17a · 35091 Cölbe · Germania
Tel.: +49 176 56821380 · E-mail: sales@smart4floor.de · www.smart4floor.de

Deutsche Qualität - German quality

SMART MESH CLIP 16/17



UTILIZARE

Clemă pentru fixarea țevilor de încălzire în pardoseală direct pe plase sudate din sârmă de 3 mm. Montată cu unealta dedicată, menține țeava pe poziție până la turnarea șapei.

AVANTAJELE PRODUSULUI

- Fixarea directă a țevii pe plasă de 3 mm
- Compus premium BTEC100, de la –5 °C la +35 °C
- Încărcătoare de 50 de cleme pe bandă premium, reîncărcare rapidă
- Negru sau culori RAL la comandă
- Made in Germany

DATE TEHNICE

Parametru	Valoare
Model	Clemă pentru plasă, țevi 16/17 mm, plase de 3 mm
Material	Compus premium BTEC100 pentru condiții extreme de utilizare
Domeniu de temperatură	–5 °C până la +35 °C
Culoare	Negru sau culori RAL la comandă
Magazie	50 buc. pe încărcător, bandă premium
Ambalare	500 buc. pe pungă, 2 500 buc. pe cutie
Gamă	Versiune pentru țevi de 16/17 mm și versiune pentru țevi de 20 mm
Origine	Made in Germany

SMART4FLOOR · Am Bornrain 17a · 35091 Cölbe · Germania
Tel.: +49 176 56821380 · E-mail: sales@smart4floor.de · www.smart4floor.de

COD PRODUS
SMART MESH CLIP 20

Deutsche Qualität - German quality

SMART MESH CLIP 20



UTILIZARE

Clemă pentru fixarea țevilor de încălzire în pardoseală direct pe plase sudate din sârmă de 3 mm. Montată cu unealta dedicată, menține țeava pe poziție până la turnarea șapei.

AVANTAJELE PRODUSULUI

- Fixarea directă a țevii pe plasă de 3 mm
- Compus premium BTEC100, de la –5 °C la +35 °C
- Încărcătoare de 50 de cleme pe bandă premium, reîncărcare rapidă
- Negru sau culori RAL la comandă
- Made in Germany

DATE TEHNICE

Parametru	Valoare
Model	Clemă pentru plasă, țevi 20 mm, plase de 3 mm
Material	Compus premium BTEC100 pentru condiții extreme de utilizare
Domeniu de temperatură	–5 °C până la +35 °C
Culoare	Negru sau culori RAL la comandă
Magazie	50 buc. pe încărcător, bandă premium
Ambalare	500 buc. pe pungă, 2 500 buc. pe cutie
Gamă	Versiune pentru țevi de 16/17 mm și versiune pentru țevi de 20 mm
Origine	Made in Germany

SMART4FLOOR · Am Bornrain 17a · 35091 Cölbe · Germania
Tel.: +49 176 56821380 · E-mail: sales@smart4floor.de · www.smart4floor.de

SMART RAILS





UTILIZARE

Șină de fixare pentru țevi de încălzire în pardoseală cu diametrul exterior de 16 până la 20 mm pe plăci izolante. Prinde țeava la o distanță fixă de 50 mm și o ține în poziție până la turnarea șapei.

AVANTAJELE PRODUSULUI

- Îmbinare prin clipsare pentru unirea flexibilă a elementelor
- Împiedică ieșirea țevii în timpul montajului
- Pas fix de 50 mm – pentru montaj pe pardoseală și perete
- Bandă dublu adezivă sau cleme de fixare manuale 42 / 62 mm
- Compus premium PP / B500, rezistent de la –5 °C la +35 °C

DATE TEHNICE

Parametru	Valoare
Model	Șină de fixare pentru țevi Ø 16–20 mm
Dimensiunile elementului	1 000 × 45 × 28 mm (L × l × h), livrat ca 4 × 25 cm = 1 m
Pas de montaj	50 mm
Material	Compus premium PP / B500
Domeniu de temperatură	–5 °C până la +35 °C
Culoare	Negru
Montaj	Îmbinare prin clipsare pentru fixarea flexibilă a elementelor
Sisteme de fixare	Bandă dublu adezivă sau cleme manuale 42 / 62 mm
Variante	Complet pre-lipit (autoadeziv) sau fără adeziv
Aplicație	Montaj pe pardoseală și perete – circulabil, capacitate portantă mare
Ambalare	100 m pe cutie, 1 500 m pe palet

SMART4FLOOR · Am Bornrain 17a · 35091 Cölbe · Germania
Tel.: +49 176 56821380 · E-mail: sales@smart4floor.de · www.smart4floor.de

SMART BENDS





UTILIZARE

Suport de cot pentru devierea la 90° a țevilor de încălzire în pardoseală de 12 până la 25 mm. Ghidează țeava prin cot, menține raza și o protejează împotriva strivirii.

AVANTAJELE PRODUSULUI

- Ghidare optimă a țevii la 90°
- Protecție sigură a țevii în cot
- Patru dimensiuni pentru țevi de 12 până la 25 mm
- Opțional cu ghidaj ranforsat
- Termopolimer ranforsat, rezistent la căldură și extrem de durabil

DATE TEHNICE

Parametru	Valoare
Model	Suport de cot pentru țevi de 12–25 mm
Funcție	Deviere la 90° și ghidarea țevii
Material	Termopolimer ranforsat, rezistent la căldură, extrem de durabil
Culoare	Negru
Dimensiuni	110 × 110, 140 × 140, 150 × 150 și 160 × 160 mm
Diametre țeavă	12–16 mm, 14–18 mm, 20 mm și 25 mm
Protecția țevii	Protecție sigură a țevii în punctul de curbare
Opțiuni	Disponibil și cu ghidaj ranforsat
Ambalare	Cutie: 400 buc (14–18 mm, în pungi de 50), 100 buc (20 mm), 80 buc (25 mm)
Palet	6 400 buc (14–18 mm), 3 200 buc (20 mm), 2 560 buc (25 mm)

SMART4FLOOR · Am Bornrain 17a · 35091 Cölbe · Germania
Tel.: +49 176 56821380 · E-mail: sales@smart4floor.de · www.smart4floor.de

COD PRODUS

SMART SCREEDFLEX – vârf cu ghimpi

Deutsche Qualität - German quality

SMART PUNCT DE MĂSURARE A ȘAPEI SCREEDFLEX – VÂRF CU GHIMPI



UTILIZARE

Punct de măsurare montat în zona șapei înainte de turnare. Marchează locurile de prelevare a probelor pentru măsurarea umidității reziduale înainte de montarea pardoselii (DIN 4725, conform producătorului).

AVANTAJELE PRODUSULUI

- Plastic flexibil, practic indestructibil pe șantier
- Marchează clar punctele de prelevare
- Disponibil în culori RAL la comandă
- Două variante: vârf cu ghimpi sau placă adezivă
- Made in Germany

DATE TEHNICE

Parametru	Valoare
Model	Punct de măsurare a șapei SCREEDFLEX, cu vârf cu ghimpi
Material	Polietilenă (PE) + cauciuc, indestructibil
Înălțime	cca 180 mm
Culoare	Culori RAL la comandă
Variante	Cu vârf cu ghimpi / cu placă adezivă
Origine	Made in Germany

SMART4FLOOR · Am Bornrain 17a · 35091 Cölbe · Germania
Tel.: +49 176 56821380 · E-mail: sales@smart4floor.de · www.smart4floor.de

COD PRODUS

SMART SCREEDFLEX – placă adezivă

Deutsche Qualität - German quality

SMART PUNCT DE MĂSURARE A ȘAPEI SCREEDFLEX – PLACĂ ADEZIVĂ



UTILIZARE

Punct de măsurare montat în zona șapei înainte de turnare. Marchează locurile de prelevare a probelor pentru măsurarea umidității reziduale înainte de montarea pardoselii (DIN 4725, conform producătorului).

AVANTAJELE PRODUSULUI

- Plastic flexibil, practic indestructibil pe șantier
- Marchează clar punctele de prelevare
- Disponibil în culori RAL la comandă
- Două variante: vârf cu ghimpi sau placă adezivă
- Made in Germany

DATE TEHNICE

Parametru	Valoare
Model	Punct de măsurare a șapei SCREEDFLEX, cu placă adezivă
Material	Polietilenă (PE) + cauciuc, indestructibil
Înălțime	cca 180 mm
Culoare	Culori RAL la comandă
Variante	Cu vârf cu ghimpi / cu placă adezivă
Origine	Made in Germany

SMART4FLOOR · Am Bornrain 17a · 35091 Cölbe · Germania
Tel.: +49 176 56821380 · E-mail: sales@smart4floor.de · www.smart4floor.de

SMART 4 FLOOR

Deutsche Qualität - German quality

Atingerea calității

SMART4FLOOR

Am Bornrain 17a · 35091 Cölbe · Germania

Tel. +49 176 56821380

sales@smart4floor.de

www.smart4floor.de

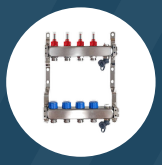

Distribuitoare



Debitmetre



Robinete cu bilă



Agrafe U



Capsator



Șine



Coturi

Sub rezerva modificărilor tehnice. Ediția 2026 12 01B.

Toate reprezentările din acest catalog sunt ilustrații și nu angajează SMART4FLOOR.