Deutsche Qualität
Calidad alemana

SMART4FLOOR
Deutsche Qualität - German quality



CATÁLOGO 2026

Componentes para instalaciones de suelo radiante por agua

Construimos el futuro


Válvulas de bola


Caudalímetros


Grapas en U


Grapadora


Horquillas


Clips lámina


Clips malla


Raíles


Curvas


Screedflex

SMART4FLOOR
Am Bornrain 17a · 35091 Cölbe · Alemania

www.smart4floor.de

Edición 2026 12 01B

Índice

	Colector de acero inoxidable PTSE-N1	p. 1–2
	SMART Caudalímetro	p. 3–4
	Válvulas de bola para colector 1"	p. 5–10
	SMART Grapas en U – Clip Standard 40, Clip Standard 60, Clip Premium 35	p. 11–13
	SMART OMEGA CLIP 50	p. 14
	SMART Grapadora	p. 15–18
	SMART Horquillas de fijación – 42 mm y 62 mm	p. 19–20
	SMART Clip para lámina	p. 21
	SMART Plastic lock (Noppenreiter)	p. 22
	SMART Clips para malla – tubos de 16/17 y 20 mm sobre malla electrosoldada	p. 23–24
	SMART Rails – raíl de fijación para tubos de 16 a 20 mm	p. 25
	SMART Bends – soporte de curva 90°	p. 26
	SMART SCREEDFLEX – puntos de medición de solera	p. 27–28

Precios bajo petición – solicite nuestra oferta actual. Sujeto a cambios técnicos.

SMART4FLOOR · Am Bornrain 17a · 35091 Cölbe · Alemania

Tel.: +49 176 56821380 · Email: sales@smart4floor.de · www.smart4floor.de

Deutsche Qualität - German quality

COLECTOR INOX CON PURGADOR MANUAL DE LLAVE PTSE-N1

USO PREVISTO

El colector SMART de acero inoxidable distribuye el fluido caloportador en las instalaciones de suelo radiante. Permite una regulación precisa del caudal en cada circuito, garantizando un funcionamiento eficaz y fiable de toda la instalación.

VENTAJAS DEL PRODUCTO

- Resistencia a la corrosión – Gracias al acero inoxidable de alta calidad, los colectores ofrecen un rendimiento duradero y fiable incluso en condiciones exigentes
- Instalación y mantenimiento sencillos – El diseño permite un montaje rápido y una conexión fácil de los circuitos de suelo radiante
- Fabricación de precisión – máquinas CNC avanzadas y robots de montaje garantizan la máxima calidad y precisión de cada componente

DATOS TÉCNICOS

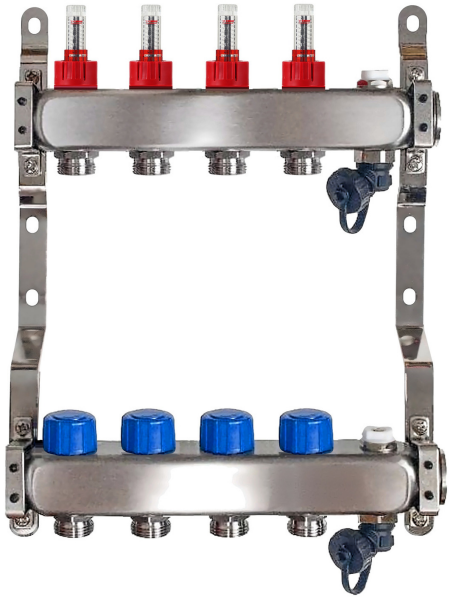

Parámetro	Valor
Temperatura máxima	60°C
Presión máxima	0,6 MPa
Número de salidas	2-18
Diámetro de conexión de la barra	1"
Diámetro de los orificios de la barra	1/2"
Altura del perfil	40 mm
Distancia entre salidas	50 mm
Rosca del inserto termostático	M30x1.5
Material de las barras Acero resistente a la corrosión	SUS 304 / 1.4304

SMART4FLOOR · Am Bornrain 17a · 35091 Cölbe · Alemania
Tel.: +49 176 56821380 · Email: sales@smart4floor.de · www.smart4floor.de

SMART4FLOOR
Deutsche Qualität - German quality

COLECTOR INOX CON PURGADOR MANUAL DE LLAVE PTSE-N1

Código	Número de circuitos (secciones)	d (mm)	D (mm)	h, mm	H, mm	L, mm	N, mm	k, mm
PTSE-N1-02	2	35	70	235	334	204	50	38
PTSE-N1-03	3	35	70	235	334	254	50	38
PTSE-N1-04	4	35	70	235	334	304	50	38
PTSE-N1-05	5	35	70	235	334	354	50	38
PTSE-N1-06	6	35	70	235	334	404	50	38
PTSE-N1-07	7	35	70	235	334	454	50	38
PTSE-N1-08	8	35	70	235	334	504	50	38
PTSE-N1-09	9	35	70	235	334	554	50	38
PTSE-N1-10	10	35	70	235	334	604	50	38
PTSE-N1-11	11	35	70	235	334	654	50	38
PTSE-N1-12	12	35	70	235	334	704	50	38
PTSE-N1-13	13	35	70	235	334	754	50	38
PTSE-N1-14	14	35	70	235	334	804	50	38
PTSE-N1-15	15	35	70	235	334	854	50	38
PTSE-N1-16	16	35	70	235	334	904	50	38
PTSE-N1-17	17	35	70	235	334	954	50	38
PTSE-N1-18	18	35	70	235	334	1004	50	38

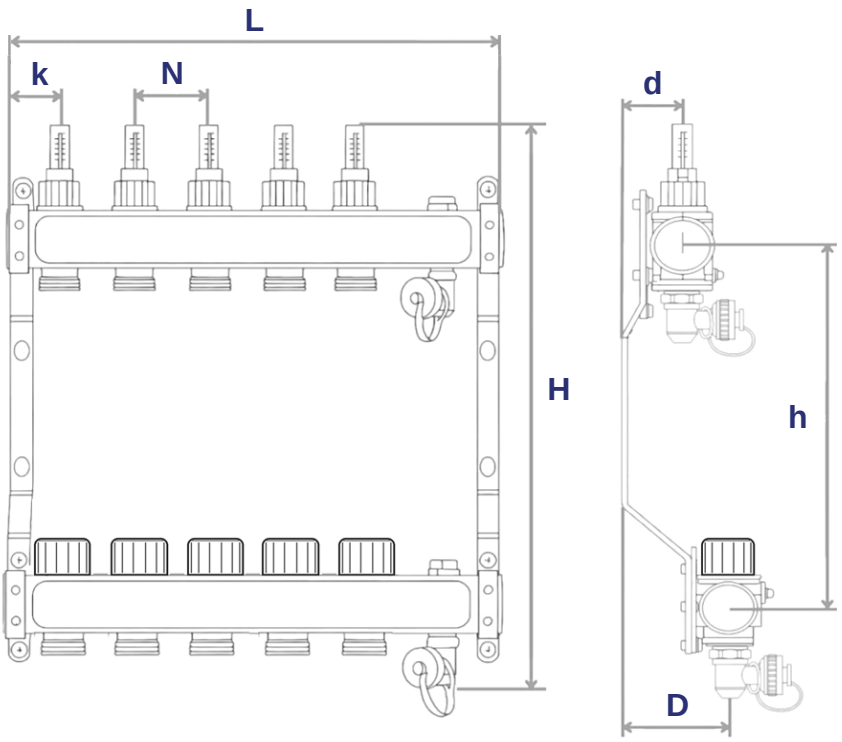

SMART4FLOOR · Am Bornrain 17a · 35091 Cölbe · Alemania
Tel.: +49 176 56821380 · Email: sales@smart4floor.de · www.smart4floor.de

Deutsche Qualität - German quality

SMART CAUDALÍMETRO

USO PREVISTO

Caudalímetro para colectores de suelo radiante. Mide el caudal de agua de cada circuito, para una gestión y una regulación eficaces de la instalación y un mejor rendimiento global.



VENTAJAS DEL PRODUCTO

• Medición precisa del caudal para optimizar la instalación • Resistente a altas temperaturas y presiones • Indicador de caudal claro, fácil de leer • Montaje rápido en instalaciones existentes

DATOS TÉCNICOS

Parámetro	Valor
Función	Medición del caudal de agua por circuito
Material	Plástico de alta calidad, resistente a la corrosión y a altas temperaturas
Diseño	Indicador de caudal claro
Temperatura máxima	60 °C
Presión máxima	0,6 MPa
Diámetro nominal	DN 15
Fluido admitido	Agua con glicol (hasta 50 % de glicol)
Rango de ajuste	2,5 l/min o 5 l/min
Peso del caudalímetro	25 g
Peso del racor	45 g
Embalaje	A granel, 100 uds

SMART4FLOOR · Am Bornrain 17a · 35091 Cölbe · Alemania
Tel.: +49 176 56821380 · Email: sales@smart4floor.de · www.smart4floor.de

SMART4FLOOR
Deutsche Qualität - German quality

SMART CAUDALÍMETRO

COMPONENTES Y MATERIALES

N.º	Denominación	Material	Color
1	Cuerpo de válvula	PPA	negro
2	Núcleo negro	EMS-GV-5H	negro
3	Tubo de vidrio	EMS-TR55	transparente
4	Anillo de posicionamiento	PC	roja
5	Anillo rojo	PA66	roja
6	Junta tórica	EPDM 70°	negro
7	Varilla negra	PPS	negro
8	Tapón	POM	negro
9	Junta tórica	EPDM 70°	negro
10	Junta tórica	EPDM 70°	negro
11	Junta tórica	EPDM 70°	negro
12	Junta tórica	EPDM 70°	negro
13	Junta tórica	EPDM 70°	negro
14	Junta plana	EPDM 70°	negro
15	Muelle	SS304	—

PLANO TÉCNICO

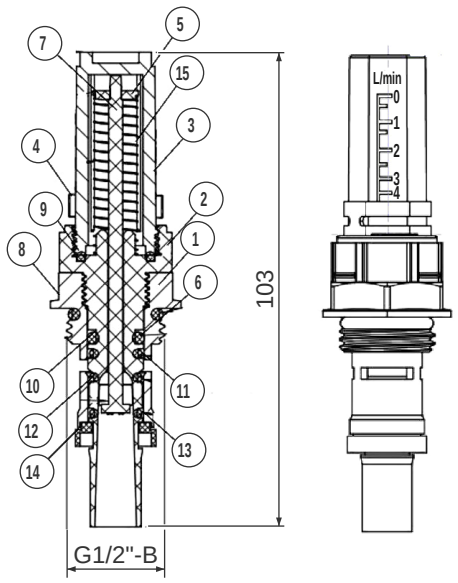

DIAGRAMA DE PÉRDIDA DE CARGA

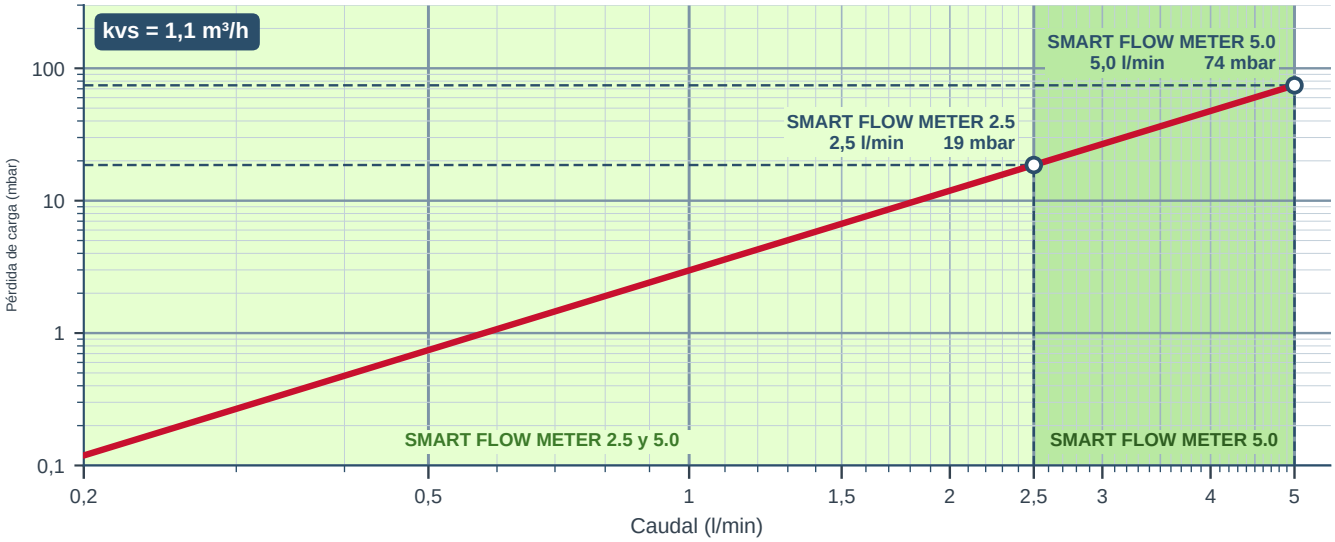

Alta precisión • Baja pérdida de carga • Eficiencia óptima

SMART4FLOOR · Am Bornrain 17a · 35091 Cölbe · Alemania
Tel.: +49 176 56821380 · Email: sales@smart4floor.de · www.smart4floor.de

CÓDIGOS DE ARTÍCULO
VUB (azul) · VUR (roja)

Deutsche Qualität - German quality

VÁLVULA DE BOLA UNIVERSAL 1" PARA COLECTOR

USO PREVISTO

Válvula de bola diseñada específicamente para el montaje en colectores de suelo radiante y de radiadores. Permite cortar rápidamente el fluido en todo el colector. Gracias a su construcción robusta, su alta estanqueidad y su fácil manejo, es un componente fiable de cualquier colector.

VENTAJAS DEL PRODUCTO

• Fácil manejo: palanca de un cuarto de vuelta para abrir y cerrar rápidamente. • Alta estanqueidad: juntas de EPDM de alta calidad para una estanqueidad fiable. • Resistencia a la corrosión: el cuerpo de latón niquelado garantiza una larga durabilidad y resistencia a la corrosión.

RESUMEN DE PRODUCTOS

Código	Denominación
VUR	Válvula de bola para colector 1” universal, roja
VUB	Válvula de bola para colector 1” universal, azul





DATOS TÉCNICOS

Parámetro	Valor
Medida	1"
DN	20
PN	40
Temperatura máx.	110 °C
Material	Latón niquelado
Juntas	EPDM

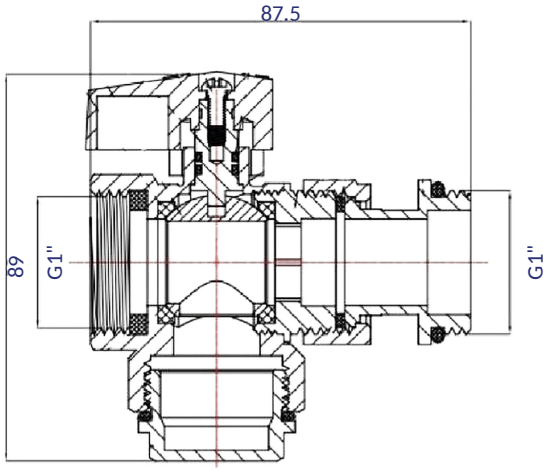

SMART4FLOOR · Am Bornrain 17a · 35091 Cölbe · Alemania
Tel.: +49 176 56821380 · Email: sales@smart4floor.de · www.smart4floor.de

CÓDIGO DE ARTÍCULO
TVU

Deutsche Qualität - German quality

TERMÓMETRO PARA VÁLVULA DE BOLA

USO PREVISTO

Accesorio opcional para válvulas de bola de colector. Permite un control directo y fiable de la temperatura de ida y retorno en instalaciones de suelo radiante y de radiadores.

VENTAJAS DEL PRODUCTO

• Lectura de temperatura rápida y clara • Diseño compacto, fácil de montar • Construcción duradera (cuerpo de latón + caja de acero inoxidable) • Compatible con las válvulas de bola de colector

DATOS TÉCNICOS

Parámetro	Valor
Material	Cuerpo de latón (HPb57-3A), caja inox (304)
Tamaño de la caja (diámetro de la esfera)	Ø36,5 mm
Rango de temperatura	0–80 °C
Peso neto	26,6 g
Código de producto	TVU





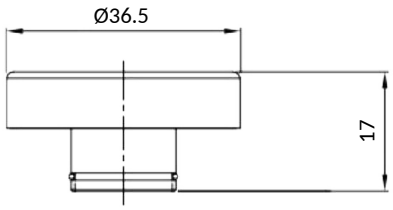

SMART4FLOOR · Am Bornrain 17a · 35091 Cölbe · Alemania
Tel.: +49 176 56821380 · Email: sales@smart4floor.de · www.smart4floor.de

VÁLVULA DE BOLA PARA COLECTOR 1" RECTA

USO PREVISTO

Válvula de bola diseñada específicamente para el montaje en colectores de suelo radiante y de radiadores. Permite cortar rápidamente el fluido en todo el colector. Gracias a su construcción robusta, su alta estanqueidad y su fácil manejo, es un componente fiable de cualquier colector.

VENTAJAS DEL PRODUCTO

• Fácil manejo: palanca de un cuarto de vuelta para abrir y cerrar rápidamente. • Alta estanqueidad: juntas de EPDM de alta calidad para una estanqueidad fiable. • Resistencia a la corrosión: el cuerpo de acero inoxidable garantiza una larga durabilidad y resistencia a la corrosión.

RESUMEN DE PRODUCTOS

Código	Denominación
VSB	Válvula de bola para colector 1” recta, azul
VSR	Válvula de bola para colector 1” recta, roja

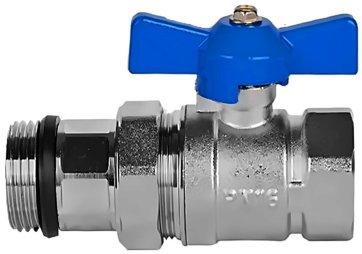

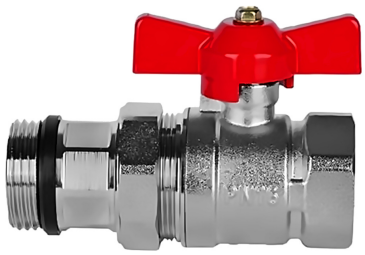

DATOS TÉCNICOS

Parámetro	Valor
Medida	1"
DN	25
PN	16
Temperatura de trabajo	110°C
Material	Acero inoxidable
Juntas	EPDM + PTFE

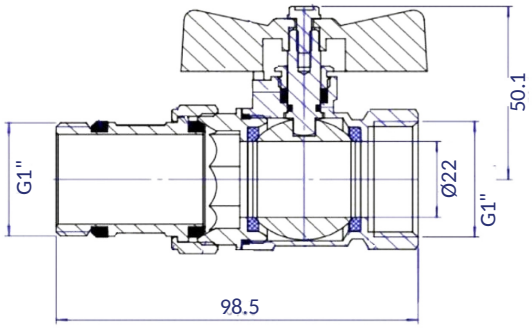

SMART4FLOOR · Am Bornrain 17a · 35091 Cölbe · Alemania
Tel.: +49 176 56821380 · Email: sales@smart4floor.de · www.smart4floor.de

VÁLVULA DE BOLA 1" RECTA CON TERMÓMETRO

USO PREVISTO

Válvula de bola diseñada específicamente para el montaje en colectores de suelo radiante y de radiadores. Permite cortar rápidamente el fluido en todo el colector. Gracias a su construcción robusta, su alta estanqueidad y su fácil manejo, es un componente fiable de cualquier colector.

VENTAJAS DEL PRODUCTO

• Fácil manejo: palanca de un cuarto de vuelta para abrir y cerrar rápidamente. • Alta estanqueidad: juntas de EPDM de alta calidad para una estanqueidad fiable. • Resistencia a la corrosión: el cuerpo de acero inoxidable garantiza una larga durabilidad y resistencia a la corrosión.

RESUMEN DE PRODUCTOS

Código	Denominación
VSBT	Válvula de bola 1” recta, azul, con termómetro
VSRT	Válvula de bola 1” recta, roja, con termómetro

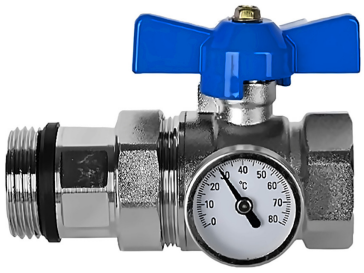



DATOS TÉCNICOS

Parámetro	Valor
Medida	1"
DN	25
PN	16
Temperatura de trabajo	110°C
Material	Acero inoxidable
Juntas	EPDM + PTFE

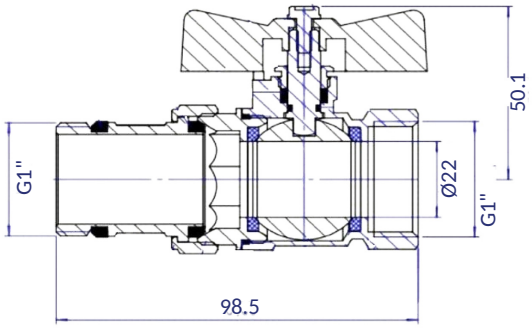

SMART4FLOOR · Am Bornrain 17a · 35091 Cölbe · Alemania
Tel.: +49 176 56821380 · Email: sales@smart4floor.de · www.smart4floor.de

VÁLVULA DE BOLA PARA COLECTOR 1" ESCUADRA

USO PREVISTO

Válvula de bola diseñada específicamente para el montaje en colectores de suelo radiante y de radiadores. Permite cortar rápidamente el fluido en todo el colector. Gracias a su construcción robusta, su alta estanqueidad y su fácil manejo, es un componente fiable de cualquier colector.

VENTAJAS DEL PRODUCTO

• Fácil manejo: palanca de un cuarto de vuelta para abrir y cerrar rápidamente. • Alta estanqueidad: juntas de EPDM de alta calidad para una estanqueidad fiable. • Resistencia a la corrosión: el cuerpo de acero inoxidable garantiza una larga durabilidad y resistencia a la corrosión.

RESUMEN DE PRODUCTOS

Código	Denominación
V90B	Válvula de bola 1” en escuadra, azul
V90R	Válvula de bola 1” en escuadra, roja





DATOS TÉCNICOS

Parámetro	Valor
Medida	1"
DN	25
PN	16
Temperatura de trabajo	110°C
Material	Acero inoxidable
Juntas	EPDM + PTFE

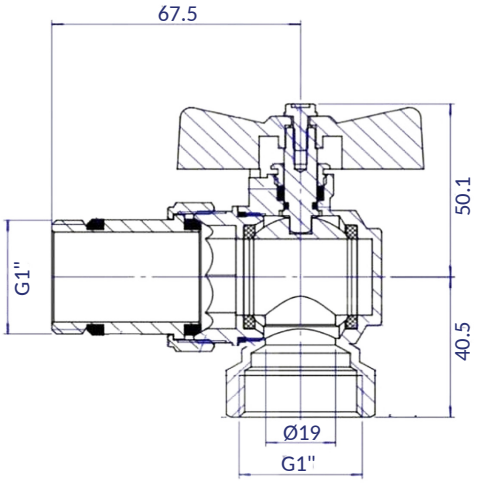

SMART4FLOOR · Am Bornrain 17a · 35091 Cölbe · Alemania
Tel.: +49 176 56821380 · Email: sales@smart4floor.de · www.smart4floor.de

CÓDIGOS DE ARTÍCULO

V90BT (azul) · V90RT (roja)

Deutsche Qualität - German quality

VÁLVULA DE BOLA 1" ESCUADRA CON TERMÓMETRO

USO PREVISTO

Válvula de bola diseñada específicamente para el montaje en colectores de suelo radiante y de radiadores. Permite cortar rápidamente el fluido en todo el colector. Gracias a su construcción robusta, su alta estanqueidad y su fácil manejo, es un componente fiable de cualquier colector.

VENTAJAS DEL PRODUCTO

• Fácil manejo: palanca de un cuarto de vuelta para abrir y cerrar rápidamente. • Alta estanqueidad: juntas de EPDM de alta calidad para una estanqueidad fiable. • Resistencia a la corrosión: el cuerpo de acero inoxidable garantiza una larga durabilidad y resistencia a la corrosión.

RESUMEN DE PRODUCTOS

Código	Denominación
V90BT	Válvula de bola 1” escuadra, azul, con termómetro
V90RT	Válvula de bola 1” escuadra, roja, con termómetro



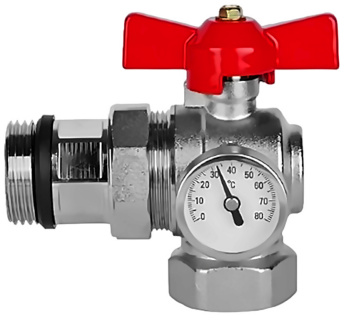

DATOS TÉCNICOS

Parámetro	Valor
Medida	1"
DN	25
PN	16
Temperatura de trabajo	110°C
Material	Acero inoxidable
Juntas	EPDM + PTFE

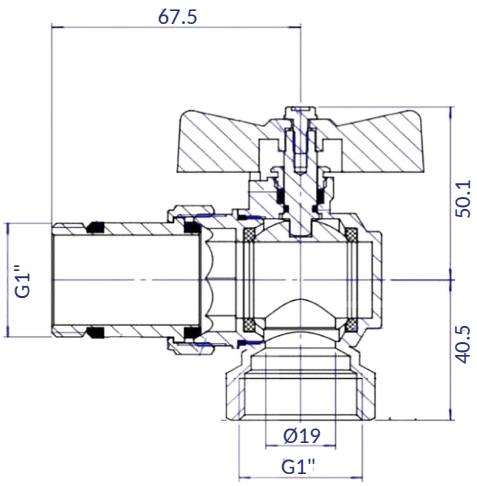

SMART4FLOOR · Am Bornrain 17a · 35091 Cölbe · Alemania

Tel.: +49 176 56821380 · Email: sales@smart4floor.de · www.smart4floor.de

Deutsche Qualität - German quality

SMART CLIP STANDARD 40

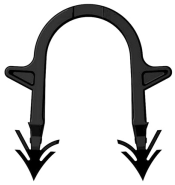



USO PREVISTO

Grapa en U para fijar tubos de suelo radiante de 14 a 20 mm de diámetro sobre paneles aislantes y láminas para grapas. Colocada de pie con la grapadora, mantiene el tubo en su sitio hasta el vertido de la solera.

VENTAJAS DEL PRODUCTO

• Uso universal en todas las grapadoras habituales • Compuesto de alta tecnología PP / B500, resistente de –5 °C a +45 °C • Cargador encintado de 30 grapas, recarga rápida • Sujeción segura del tubo hasta el vertido de la solera • Made in Germany

DATOS TÉCNICOS

Parámetro	Valor
Modelo	Grapa en U para tubos Ø 14–20 mm
Longitud total	40 mm
Material	Compuesto técnico PP / B500
Rango de temperatura	de –5 °C a +45 °C
Color	Negro
Cargador	Versión encintada, 30 grapas
Embalaje	300 uds por caja, 144 000 uds por palé
Compatibilidad	Uso universal en todas las grapadoras habituales
Características	Diseño estándar
Origen	Made in Germany

SMART4FLOOR · Am Bornrain 17a · 35091 Cölbe · Alemania
Tel.: +49 176 56821380 · Email: sales@smart4floor.de · www.smart4floor.de

Deutsche Qualität - German quality

SMART CLIP STANDARD 60



USO PREVISTO

Grapa en U para fijar tubos de suelo radiante de 14 a 20 mm de diámetro sobre paneles aislantes y láminas para grapas. Colocada de pie con la grapadora, mantiene el tubo en su sitio hasta el vertido de la solera.

VENTAJAS DEL PRODUCTO

• Uso universal en todas las grapadoras habituales • Compuesto de alta tecnología PP / B500, resistente de –5 °C a +45 °C • Cargador encintado de 30 grapas, recarga rápida • Sujeción segura del tubo hasta el vertido de la solera • Made in Germany

DATOS TÉCNICOS

Parámetro	Valor
Modelo	Grapa en U para tubos Ø 14–20 mm
Longitud total	57 mm
Material	Compuesto técnico PP / B500
Rango de temperatura	de –5 °C a +45 °C
Color	Negro
Cargador	Versión encintada, 30 grapas
Embalaje	300 uds por caja, 108 000 uds por palé
Compatibilidad	Uso universal en todas las grapadoras habituales
Características	Diseño estándar
Origen	Made in Germany

SMART4FLOOR · Am Bornrain 17a · 35091 Cölbe · Alemania
Tel.: +49 176 56821380 · Email: sales@smart4floor.de · www.smart4floor.de

SMART CLIP PREMIUM 35





USO PREVISTO

Grapa en U para fijar tubos de suelo radiante de 14 a 20 mm de diámetro sobre paneles aislantes y láminas para grapas. Colocada de pie con la grapadora, mantiene el tubo en su sitio hasta el vertido de la solera.

VENTAJAS DEL PRODUCTO

• Diseño especial compacto • Sistema de anclaje activo para un agarre firme en el panel aislante • Sistema de guiado 2D sobre lámina según EN 1264-4 • Punta de diamante para una perforación perfecta • Uso universal en todas las grapadoras habituales • Compuesto de alta tecnología PP / B500, resistente de –5 °C a +45 °C • Made in Germany

DATOS TÉCNICOS

Parámetro	Valor
Modelo	Grapa en U para tubos Ø 14–20 mm
Longitud total	35 mm
Material	Compuesto técnico PP / B500
Rango de temperatura	de –5 °C a +45 °C
Color	Negro
Cargador	Versión encintada, 30 grapas
Embalaje	300 uds por caja, 144 000 uds por palé
Compatibilidad	Uso universal en todas las grapadoras habituales
Características	Diseño especial, anclaje activo, retícula 2D, punta de diamante
Origen	Made in Germany

SMART4FLOOR · Am Bornrain 17a · 35091 Cölbe · Alemania
Tel.: +49 176 56821380 · Email: sales@smart4floor.de · www.smart4floor.de

Deutsche Qualität - German quality

SMART OMEGA CLIP 50

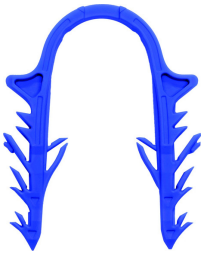

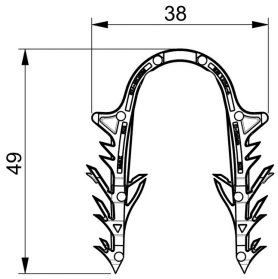

USO PREVISTO

Clip Omega para fijar tubos de suelo radiante de 14 a 20 mm de diámetro sobre paneles aislantes y láminas para grapas. Colocado de pie con la grapadora, mantiene el tubo en su sitio hasta el vertido de la solera.

VENTAJAS DEL PRODUCTO

• Forma Omega con fuerza de arranque extrema de hasta 16 kg • Sistema de anclaje activo múltiple para un agarre firme en el panel aislante • Sistema de guiado 3D sobre lámina según EN 1264-4 • Bloqueo antirrotación • Uso universal en todas las grapadoras habituales • Compuesto de alta tecnología PP / B500, resistente de –5 °C a +35 °C • Made in Germany

DATOS TÉCNICOS

Parámetro	Valor
Modelo	Clip Omega para tubos Ø 14–20 mm
Longitud total	49 mm (anchura 38 mm)
Material	Compuesto técnico PP / B500
Rango de temperatura	de –5 °C a +35 °C
Color	Negro; azul y otros colores RAL bajo pedido
Cargador	30–50 grapas por cargador, encintadas o termosoldadas
Embalaje	300 uds. por caja
Compatibilidad	Uso universal en todas las grapadoras habituales
Características	Forma Omega, anclajes activos múltiples, guiado 3D, bloqueo antirrotación
Origen	Made in Germany

SMART4FLOOR · Am Bornrain 17a · 35091 Cölbe · Alemania
Tel.: +49 176 56821380 · Email: sales@smart4floor.de · www.smart4floor.de

Deutsche Qualität - German quality

SMART TACKER



Grapado de alta precisión y extremadamente suave

Empujador del cargador imperdible con posición de aparcamiento

Cuerpo y cuchilla extremadamente robustos de aluminio fresado CNC

Capacidad del cargador hasta 120 grapas

Tapa de inspección con cierre rápido

100% Made in Germany

SMART4FLOOR · Am Bornrain 17a · 35091 Cölbe · Alemania
Tel.: +49 176 56821380 · Email: sales@smart4floor.de · www.smart4floor.de

SMART TACKER

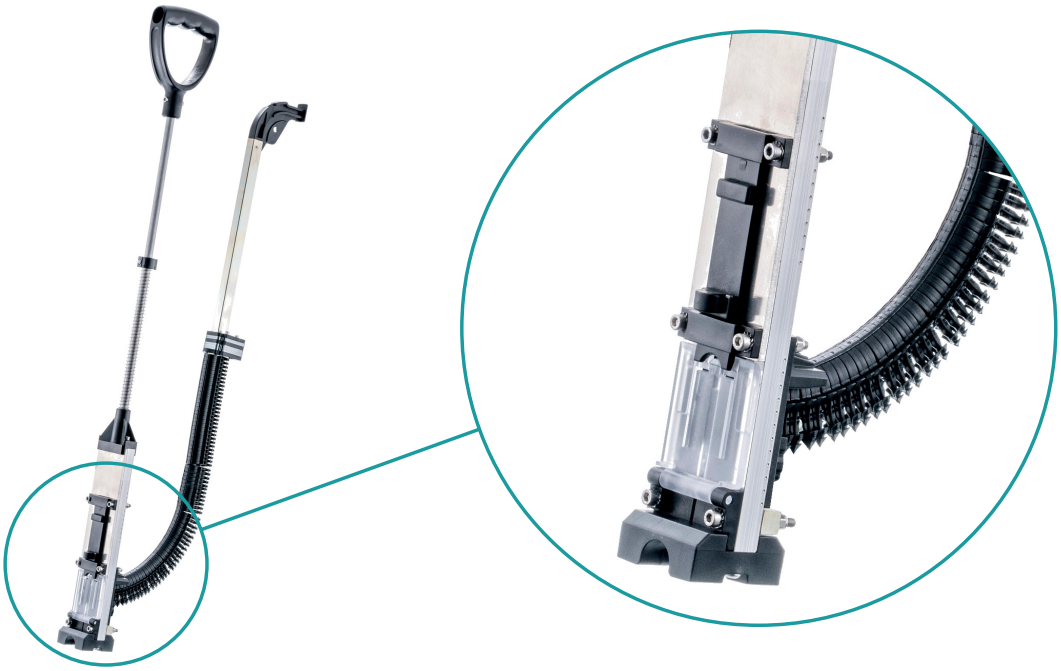

USO PREVISTO

Grapadora profesional para fijar tubos de suelo radiante sobre paneles aislantes y láminas para grapas. Diseñada para un grapado rápido y preciso de pie, fija el tubo antes del vertido de la solera.

DATOS TÉCNICOS

Parámetro	Valor
Denominación	SMART TACKER
Compatibilidad	Casi todas las grapas del mercado de 6 mm de grosor y 34–58 mm de longitud, en cargadores encolados o termosoldados
Capacidad del cargador	Hasta 120 grapas
Características del producto	Funcionamiento muy suave, tapa de inspección con cierre rápido, empujador imperdible con posición de aparcamiento
Materiales	Aluminio, plástico
Peso	2,1 kg
Altura de la empuñadura	aprox. 900 mm
Gama	Alto rendimiento – Serie Premium – Made in Germany

SMART4FLOOR · Am Bornrain 17a · 35091 Cölbe · Alemania
Tel.: +49 176 56821380 · Email: sales@smart4floor.de · www.smart4floor.de

Deutsche Qualität - German quality

SMART TACKER 2



Grapado de alta precisión y extremadamente suave

Empujador del cargador imperdible con posición de aparcamiento

Cuerpo y cuchilla extremadamente robustos de aluminio fresado CNC

Capacidad del cargador hasta 120 grapas

Soporte de alambre: se mantiene de pie sola

Tapa de inspección con cierre rápido

100% Made in Germany

SMART4FLOOR · Am Bornrain 17a · 35091 Cölbe · Alemania
Tel.: +49 176 56821380 · Email: sales@smart4floor.de · www.smart4floor.de

SMART TACKER 2



USO PREVISTO

Grapadora profesional para fijar tubos de suelo radiante sobre paneles aislantes y láminas para grapas. Diseñada para un grapado rápido y preciso de pie, fija el tubo antes del vertido de la solera.

DATOS TÉCNICOS

Parámetro	Valor
Denominación	SMART TACKER 2
Compatibilidad	Casi todas las grapas del mercado de 6 mm de grosor y 34–58 mm de longitud, en cargadores encolados o termosoldados
Capacidad del cargador	Hasta 120 grapas
Características del producto	Funcionamiento muy suave, tapa de inspección con cierre rápido, empujador imperdible con posición de aparcamiento
Soporte	Soporte de alambre integrado: la grapadora se mantiene de pie sola
Materiales	Aluminio, plástico
Peso	2,5 kg (con soporte)
Altura de la empuñadura	aprox. 900 mm
Gama	Alto rendimiento – Serie Premium – Made in Germany

SMART4FLOOR · Am Bornrain 17a · 35091 Cölbe · Alemania
Tel.: +49 176 56821380 · Email: sales@smart4floor.de · www.smart4floor.de

Deutsche Qualität - German quality

SMART HOLDING PIN 42



USO PREVISTO

Horquilla en U para fijar sobre el aislamiento raíles de fijación, tubos de suelo radiante, láminas y diversos perfiles.

VENTAJAS DEL PRODUCTO

• Fija raíles de fijación, tubos, láminas y diversos perfiles • Patas con arpón para un anclaje seguro en el aislamiento • Dos longitudes (42 mm y 62 mm) según el espesor del aislamiento • Made in Germany

DATOS TÉCNICOS

Parámetro	Valor
Modelo	Horquilla de fijación, longitud 42 mm
Longitud total	42 mm
Anchura	26 mm
Diámetro interior	18 mm
Material	PCPT
Color	Negro
Embalaje	500 uds. por bolsa, 1 000 uds. por caja, 120 000 uds. por palé
Gama	Longitudes 42 mm y 62 mm
Origen	Made in Germany

SMART4FLOOR · Am Bornrain 17a · 35091 Cölbe · Alemania
Tel.: +49 176 56821380 · Email: sales@smart4floor.de · www.smart4floor.de

SMART HOLDING PIN 62



USO PREVISTO

Horquilla en U para fijar sobre el aislamiento raíles de fijación, tubos de suelo radiante, láminas y diversos perfiles.

VENTAJAS DEL PRODUCTO

• Fija raíles de fijación, tubos, láminas y diversos perfiles • Patas con arpón para un anclaje seguro en el aislamiento • Dos longitudes (42 mm y 62 mm) según el espesor del aislamiento • Made in Germany

DATOS TÉCNICOS

Parámetro	Valor
Modelo	Horquilla de fijación, longitud 62 mm
Longitud total	62 mm
Anchura	26 mm
Diámetro interior	18 mm
Material	PCPT
Color	Negro
Embalaje	500 uds. por bolsa, 1 000 uds. por caja, 120 000 uds. por palé
Gama	Longitudes 42 mm y 62 mm
Origen	Made in Germany

SMART4FLOOR · Am Bornrain 17a · 35091 Cölbe · Alemania
Tel.: +49 176 56821380 · Email: sales@smart4floor.de · www.smart4floor.de

Deutsche Qualität - German quality

SMART FOIL CLIP

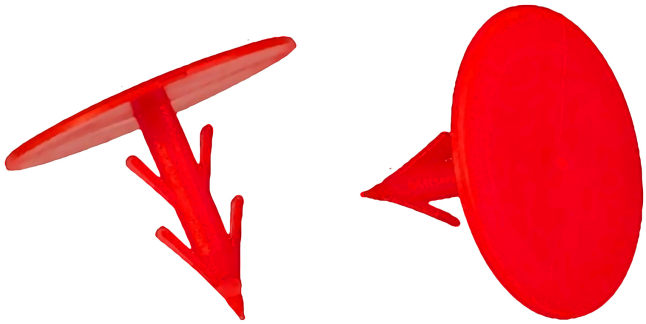

USO PREVISTO

Clip para fijar la lámina protectora o la lámina para grapas sobre los paneles aislantes antes de colocar los tubos.

VENTAJAS DEL PRODUCTO

• Fijación rápida de la lámina sobre el aislamiento • Polipropileno (PP), rojo para una buena visibilidad en obra • Longitud compacta de 31 mm • Made in Germany

DATOS TÉCNICOS

Parámetro	Valor
Modelo	Clip para lámina
Material	Polipropileno (PP)
Color	Rojo
Longitud	31 mm
Origen	Made in Germany

SMART4FLOOR · Am Bornrain 17a · 35091 Cölbe · Alemania
Tel.: +49 176 56821380 · Email: sales@smart4floor.de · www.smart4floor.de

Deutsche Qualität - German quality

SMART PLASTIC LOCK



USO PREVISTO

Plastic lock (en alemán: Noppenreiter) para fijar tubos de suelo radiante sobre paneles aislantes de tetones con paso de 75 mm.

VENTAJAS DEL PRODUCTO

• Sujeta firmemente el tubo entre los tetones del panel • Para paneles de tetones con paso de 75 mm • Ganchos de 26 mm • Negro • Made in Germany

DATOS TÉCNICOS

Parámetro	Valor
Modelo	Plastic lock (Noppenreiter)
Paso	75 mm
Ganchos	26 mm
Color	Negro
Origen	Made in Germany

SMART4FLOOR · Am Bornrain 17a · 35091 Cölbe · Alemania
Tel.: +49 176 56821380 · Email: sales@smart4floor.de · www.smart4floor.de

Deutsche Qualität - German quality

SMART MESH CLIP 16/17



USO PREVISTO

Clip para fijar los tubos de suelo radiante directamente sobre mallas electrosoldadas de alambre de 3 mm. Colocado con la herramienta de colocación, mantiene el tubo en su sitio hasta el vertido de la solera.

VENTAJAS DEL PRODUCTO

• Fijación directa del tubo sobre malla de 3 mm • Compuesto premium BTEC100, de –5 °C a +35 °C • Cargadores de 50 clips con encintado premium, recarga rápida • Negro o colores RAL a medida • Made in Germany

DATOS TÉCNICOS

Parámetro	Valor
Modelo	Clip para malla para tubos de 16/17 mm, malla de 3 mm
Material	Compuesto premium BTEC100 para condiciones de uso extremas
Rango de temperatura	de –5 °C a +35 °C
Color	Negro o colores RAL a medida
Cargador	50 uds. por cargador, encintado premium
Embalaje	500 uds. por bolsa, 2 500 uds. por caja
Gama	Versión para tubos de 16/17 mm y versión para tubos de 20 mm
Origen	Made in Germany

SMART4FLOOR · Am Bornrain 17a · 35091 Cölbe · Alemania
Tel.: +49 176 56821380 · Email: sales@smart4floor.de · www.smart4floor.de

Deutsche Qualität - German quality

SMART MESH CLIP 20



USO PREVISTO

Clip para fijar los tubos de suelo radiante directamente sobre mallas electrosoldadas de alambre de 3 mm. Colocado con la herramienta de colocación, mantiene el tubo en su sitio hasta el vertido de la solera.

VENTAJAS DEL PRODUCTO

• Fijación directa del tubo sobre malla de 3 mm • Compuesto premium BTEC100, de –5 °C a +35 °C • Cargadores de 50 clips con encintado premium, recarga rápida • Negro o colores RAL a medida • Made in Germany

DATOS TÉCNICOS

Parámetro	Valor
Modelo	Clip para malla para tubos de 20 mm, malla de 3 mm
Material	Compuesto premium BTEC100 para condiciones de uso extremas
Rango de temperatura	de –5 °C a +35 °C
Color	Negro o colores RAL a medida
Cargador	50 uds. por cargador, encintado premium
Embalaje	500 uds. por bolsa, 2 500 uds. por caja
Gama	Versión para tubos de 16/17 mm y versión para tubos de 20 mm
Origen	Made in Germany

SMART4FLOOR · Am Bornrain 17a · 35091 Cölbe · Alemania
Tel.: +49 176 56821380 · Email: sales@smart4floor.de · www.smart4floor.de

SMART RAILS





USO PREVISTO

Raíl de fijación para tubos de suelo radiante de 16 a 20 mm de diámetro exterior sobre paneles aislantes. Sujeta el tubo con un paso fijo de 50 mm y lo mantiene en su sitio hasta el vertido de la solera.

VENTAJAS DEL PRODUCTO

• Unión a presión para enlazar con flexibilidad los distintos elementos • Evita que el tubo se salga durante el montaje • Paso fijo de 50 mm – para montaje en suelo y pared • Cinta adhesiva de doble cara u horquillas manuales 42 / 62 mm • Compuesto premium PP / B500, resistente de –5 °C a +35 °C

DATOS TÉCNICOS

Parámetro	Valor
Modelo	Raíl de fijación para tubos Ø 16–20 mm
Dimensiones del elemento	1 000 × 45 × 28 mm (l × a × h), suministrado como 4 × 25 cm = 1 m
Distancia de colocación	50 mm
Material	Compuesto premium PP / B500
Rango de temperatura	de –5 °C a +35 °C
Color	Negro
Montaje	Unión a presión para una fijación flexible de los elementos
Sistemas de fijación	Cinta adhesiva doble cara o clips manuales 42 / 62 mm
Versiones	Totalmente pre-encintado (autoadhesivo) o sin adhesivo
Aplicación	Montaje en suelo y pared – transitable, alta capacidad de carga
Embalaje	100 m por caja, 1 500 m por palé

SMART4FLOOR · Am Bornrain 17a · 35091 Cölbe · Alemania
Tel.: +49 176 56821380 · Email: sales@smart4floor.de · www.smart4floor.de

Deutsche Qualität - German quality

SMART BENDS





USO PREVISTO

Guía de curva para el cambio de dirección a 90 grados de tubos de suelo radiante de 12 a 25 mm. Guía el tubo en la curva, mantiene el radio y lo protege contra el estrangulamiento.

VENTAJAS DEL PRODUCTO

• Guiado óptimo del tubo a 90 grados • Protección segura del tubo en la curva • Cuatro tamaños para tubos de 12 a 25 mm • Opcionalmente con guía reforzada • Termopolímero reforzado, resistente al calor y extremadamente duradero

DATOS TÉCNICOS

Parámetro	Valor
Modelo	Soporte de curva para tubos de 12–25 mm
Función	Desvío a 90° y guiado del tubo
Material	Termopolímero reforzado, resistente al calor, muy duradero
Color	Negro
Medidas	110 × 110, 140 × 140, 150 × 150 y 160 × 160 mm
Diámetros de tubo	12–16 mm, 14–18 mm, 20 mm y 25 mm
Protección del tubo	Protección segura del tubo en el punto de la curva
Opciones	También disponible con guía reforzada
Embalaje	Caja: 400 uds (14–18 mm, en bolsas de 50), 100 uds (20 mm), 80 uds (25 mm)
Palé	6 400 uds (14–18 mm), 3 200 uds (20 mm), 2 560 uds (25 mm)

SMART4FLOOR · Am Bornrain 17a · 35091 Cölbe · Alemania
Tel.: +49 176 56821380 · Email: sales@smart4floor.de · www.smart4floor.de

Deutsche Qualität - German quality

SMART PUNTO DE MEDICIÓN SCREEDFLEX – PUNTA DE ARPÓN



USO PREVISTO

Punto de medición colocado en la zona de la solera antes del vertido. Marca los lugares donde se toman muestras para medir la humedad residual antes de colocar el pavimento (DIN 4725, según el fabricante).

VENTAJAS DEL PRODUCTO

• Plástico flexible, prácticamente indestructible en obra • Marca claramente los puntos de toma de muestras • Colores RAL a medida disponibles • Dos versiones: punta de arpón o base adhesiva • Made in Germany

DATOS TÉCNICOS

Parámetro	Valor
Modelo	Punto de medición de solera Screedflex, con punta de arpón
Material	Polietileno (PE) + caucho, indestructible
Altura	aprox. 180 mm
Color	Colores RAL a medida
Versiones	Con punta de arpón / con base adhesiva
Origen	Made in Germany

SMART4FLOOR · Am Bornrain 17a · 35091 Cölbe · Alemania
Tel.: +49 176 56821380 · Email: sales@smart4floor.de · www.smart4floor.de

Deutsche Qualität - German quality

SMART PUNTO DE MEDICIÓN SCREEDFLEX – BASE ADHESIVA



USO PREVISTO

Punto de medición colocado en la zona de la solera antes del vertido. Marca los lugares donde se toman muestras para medir la humedad residual antes de colocar el pavimento (DIN 4725, según el fabricante).

VENTAJAS DEL PRODUCTO

• Plástico flexible, prácticamente indestructible en obra • Marca claramente los puntos de toma de muestras • Colores RAL a medida disponibles • Dos versiones: punta de arpón o base adhesiva • Made in Germany

DATOS TÉCNICOS

Parámetro	Valor
Modelo	Punto de medición de solera Screedflex, con base adhesiva
Material	Polietileno (PE) + caucho, indestructible
Altura	aprox. 180 mm
Color	Colores RAL a medida
Versiones	Con punta de arpón / con base adhesiva
Origen	Made in Germany

SMART4FLOOR · Am Bornrain 17a · 35091 Cölbe · Alemania
Tel.: +49 176 56821380 · Email: sales@smart4floor.de · www.smart4floor.de

SMART 4 FLOOR

Deutsche Qualität - German quality

La calidad alemana que se nota

SMART4FLOOR

Am Bornrain 17a · 35091 Cölbe · Alemania

Tel. +49 176 56821380

sales@smart4floor.de

www.smart4floor.de



Colectores



Caudalímetros



Válvulas de bola



Grapas en U



Grapadora



Raíles



Curvas

Sujeto a cambios técnicos. Edición 2026 12 01B.

Todas las imágenes de este catálogo son ilustraciones y no son vinculantes para SMART4FLOOR.