Deutsche Qualität
Qualità tedesca

SMART 4 FLOOR
Deutsche Qualität - German quality



CATALOGO 2026

Componenti per impianti
di riscaldamento a pavimento ad acqua

Costruiamo il futuro


Valvole a sfera


Flussimetri


Graffette a U


Graffettatrice


Chiodi


Clip film


Clip rete

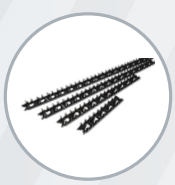
Binari


Curve


Screedflex

SMART4FLOOR
Am Bornrain 17a · 35091 Cölbe · Germania

www.smart4floor.de

Edizione 2026 12 01B

Indice

	Collettore in acciaio inox PTSE-N1	p. 1–2
	SMART Flussimetro	p. 3–4
	Valvole a sfera per collettore 1"	p. 5–10
	SMART Graffette a U – Clip Standard 40, Clip Standard 60, Clip Premium 35	p. 11–13
	SMART OMEGA CLIP 50	p. 14
	SMART Graffettatrice	p. 15–18
	SMART Chiodi di fissaggio – 42 mm e 62 mm	p. 19–20
	SMART Clip per film	p. 21
	SMART Plastic lock (Noppenreiter)	p. 22
	SMART Clip per rete filo – tubi 16/17 e 20 mm su rete elettrosaldata	p. 23–24
	SMART Rails – binario di fissaggio per tubi da 16 a 20 mm	p. 25
	SMART Bends – supporto curva 90°	p. 26
	SMART SCREEDFLEX – punti di misura per massetto	p. 27–28

Prezzi su richiesta – chiedete la nostra offerta attuale. Con riserva di modifiche tecniche.

SMART4FLOOR · Am Bornrain 17a · 35091 Cölbe · Germania

Tel.: +49 176 56821380 · Email: sales@smart4floor.de · www.smart4floor.de

CODICI ARTICOLO

da PTSE-N1-02 a PTSE-N1-18

Deutsche Qualität - German quality

COLLETTORE INOX CON SFIATO MANUALE A CHIAVE PTSE-N1

IMPIEGO

Il collettore SMART in acciaio inox distribuisce il fluido termovettore negli impianti di riscaldamento a pavimento. Consente una regolazione precisa della portata in ogni circuito, garantendo un funzionamento efficiente e affidabile di tutto l'impianto.

VANTAGGI DEL PRODOTTO

- Resistenza alla corrosione – Grazie all'acciaio inox di alta qualità i collettori offrono prestazioni durevoli e affidabili anche in condizioni gravose
- Installazione e manutenzione facili – Il design consente montaggio rapido e facile collegamento dei circuiti a pavimento
- Produzione di precisione – macchine CNC avanzate e robot di montaggio garantiscono qualità e precisione di ogni componente

DATI TECNICI

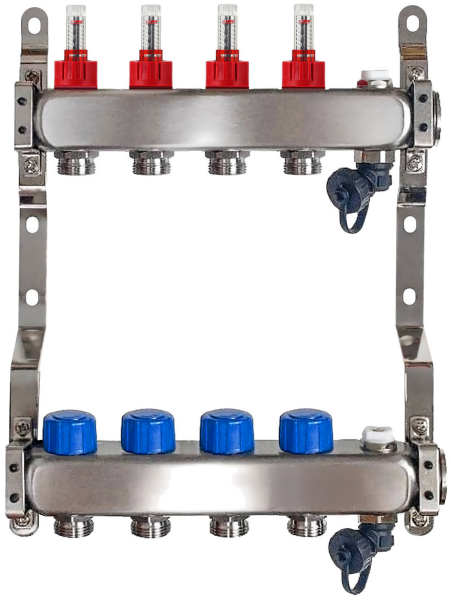

Parametro	Valore
Temperatura massima	60°C
Pressione massima	0,6 MPa
Numero di uscite	2-18
Diametro di attacco della barra	1"
Diametro dei fori nella barra	1/2"
Altezza del profilo	40 mm
Interasse uscite	50 mm
Filetto inserto termostatico	M30x1.5
Materiale barre Acciaio resistente alla corrosione	SUS 304 / 1.4304

SMART4FLOOR · Am Bornrain 17a · 35091 Cölbe · Germania
Tel.: +49 176 56821380 · Email: sales@smart4floor.de · www.smart4floor.de

SMART 4 FLOOR
Deutsche Qualität - German quality

COLLETTORE INOX CON SFIATO MANUALE A CHIAVE PTSE-N1

Codice articolo	Numero di circuiti (sezioni)	d (mm)	D (mm)	h, mm	H, mm	L, mm	N, mm	k, mm
PTSE-N1-02	2	35	70	235	334	204	50	38
PTSE-N1-03	3	35	70	235	334	254	50	38
PTSE-N1-04	4	35	70	235	334	304	50	38
PTSE-N1-05	5	35	70	235	334	354	50	38
PTSE-N1-06	6	35	70	235	334	404	50	38
PTSE-N1-07	7	35	70	235	334	454	50	38
PTSE-N1-08	8	35	70	235	334	504	50	38
PTSE-N1-09	9	35	70	235	334	554	50	38
PTSE-N1-10	10	35	70	235	334	604	50	38
PTSE-N1-11	11	35	70	235	334	654	50	38
PTSE-N1-12	12	35	70	235	334	704	50	38
PTSE-N1-13	13	35	70	235	334	754	50	38
PTSE-N1-14	14	35	70	235	334	804	50	38
PTSE-N1-15	15	35	70	235	334	854	50	38
PTSE-N1-16	16	35	70	235	334	904	50	38
PTSE-N1-17	17	35	70	235	334	954	50	38
PTSE-N1-18	18	35	70	235	334	1004	50	38

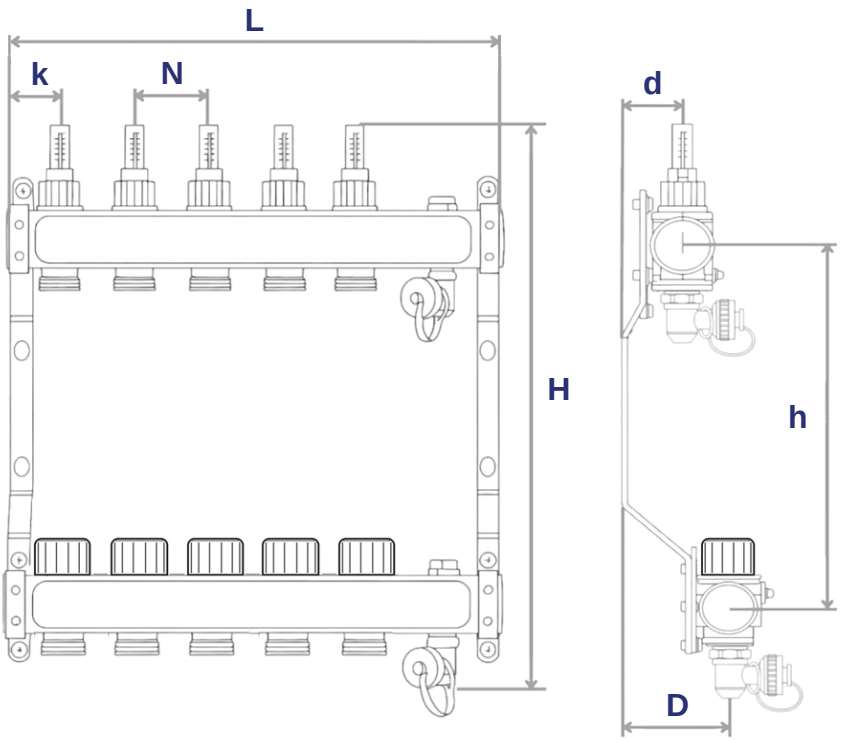

SMART4FLOOR · Am Bornrain 17a · 35091 Cölbe · Germania
Tel.: +49 176 56821380 · Email: sales@smart4floor.de · www.smart4floor.de

SMART FLUSSIMETRO

IMPIEGO

Flussimetro per collettori di riscaldamento a pavimento. Misura la portata d'acqua di ogni circuito, per una gestione e una regolazione efficienti dell'impianto e migliori prestazioni complessive.



VANTAGGI DEL PRODOTTO

• Misura precisa della portata per ottimizzare l'impianto • Resistente ad alte temperature e pressioni • Indicatore di portata chiaro, facile da leggere • Montaggio rapido negli impianti esistenti

DATI TECNICI

Parametro	Valore
Funzione	Misura della portata d'acqua per circuito
Materiale	Plastica di alta qualità, resistente a corrosione e alte temperature
Esecuzione	Indicatore di portata chiaro
Temperatura massima	60 °C
Pressione massima	0,6 MPa
Diametro nominale	DN 15
Fluido ammesso	Acqua glicolata (fino al 50 % di glicole)
Campo di regolazione	2,5 l/min o 5 l/min
Peso flussimetro	25 g
Peso nipplo	45 g
Imballo	Sfuso, 100 pz

SMART4FLOOR · Am Bornrain 17a · 35091 Cölbe · Germania
Tel.: +49 176 56821380 · Email: sales@smart4floor.de · www.smart4floor.de

SMART FLUSSIMETRO

COMPONENTI E MATERIALI

N.	Denominazione	Materiale	Colore
1	Corpo valvola	PPA	nero
2	Nucleo nero	EMS-GV-5H	nero
3	Tubo in vetro	EMS-TR55	trasparente
4	Anello di posizionamento	PC	rosso
5	Anello rosso	PA66	rosso
6	O-ring	EPDM 70°	nero
7	Asta nera	PPS	nero
8	Cappuccio	POM	nero
9	O-ring	EPDM 70°	nero
10	O-ring	EPDM 70°	nero
11	O-ring	EPDM 70°	nero
12	O-ring	EPDM 70°	nero
13	O-ring	EPDM 70°	nero
14	Guarnizione piana	EPDM 70°	nero
15	Molla	SS304	—

DISEGNO TECNICO

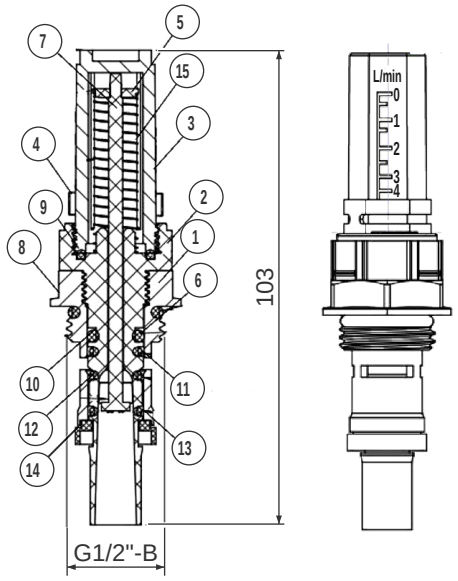

DIAGRAMMA PERDITE DI CARICO

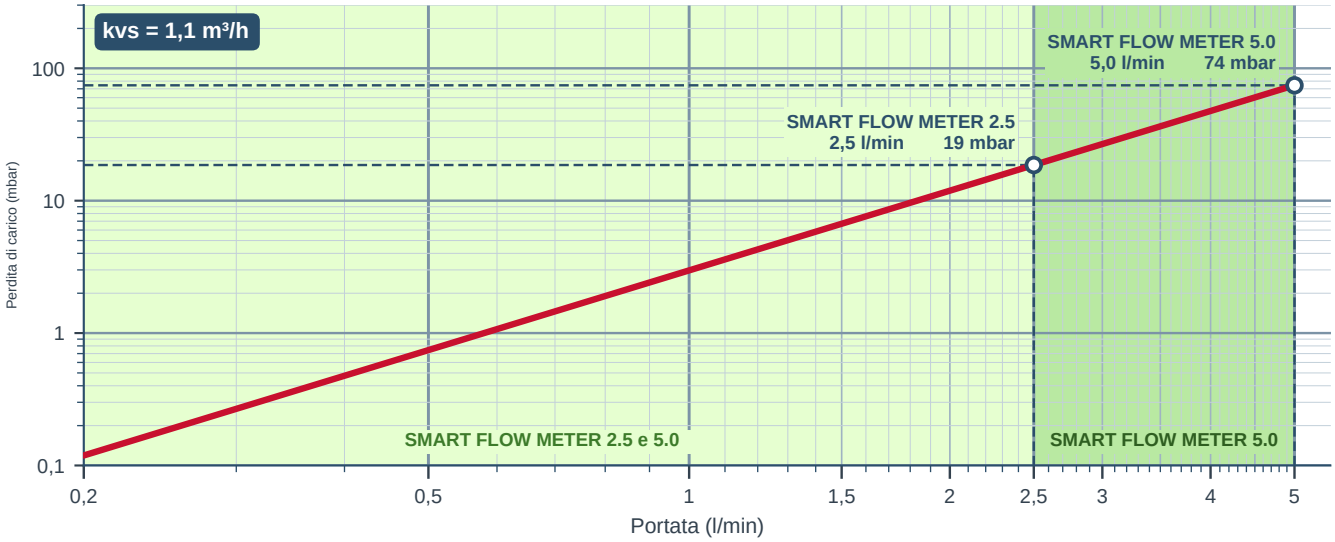

Alta precisione • Bassa perdita di carico • Efficienza ottimale

SMART4FLOOR · Am Bornrain 17a · 35091 Cölbe · Germania
Tel.: +49 176 56821380 · Email: sales@smart4floor.de · www.smart4floor.de

CODICI ARTICOLO
VUB (blu) · VUR (rossa)

Deutsche Qualität - German quality

VALVOLA A SFERA UNIVERSALE 1" PER COLLETTORE

IMPIEGO

Valvola a sfera progettata appositamente per il montaggio nei collettori degli impianti di riscaldamento a pavimento e a radiatori. Consente di chiudere rapidamente il fluido in tutto il collettore. Grazie alla struttura solida, all'elevata tenuta e alla facilità d'uso, è un componente affidabile di ogni collettore.

VANTAGGI DEL PRODOTTO

• Facilità d'uso: leva a un quarto di giro per apertura e chiusura rapide. • Elevata tenuta: guarnizioni in EPDM di alta qualità per una tenuta affidabile. • Resistenza alla corrosione: il corpo in ottone nichelato garantisce lunga durata e resistenza alla corrosione.

PANORAMICA PRODOTTI

Codice articolo	Denominazione
VUR	Valvola a sfera per collettore 1" universale, rossa
VUB	Valvola a sfera per collettore 1" universale, blu





DATI TECNICI

Parametro	Valore
Misura	1"
DN	20
PN	40
Temperatura max.	110 °C
Materiale	Ottone nichelato
Guarnizioni	EPDM

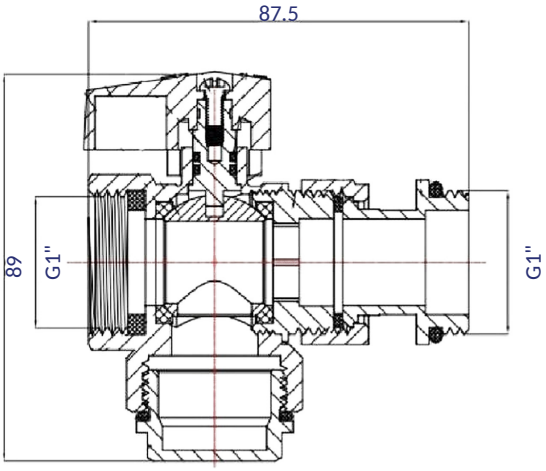

SMART4FLOOR · Am Bornrain 17a · 35091 Cölbe · Germania
Tel.: +49 176 56821380 · Email: sales@smart4floor.de · www.smart4floor.de

CODICE ARTICOLO
TVU

Deutsche Qualität - German quality

TERMOMETRO PER VALVOLA A SFERA

IMPIEGO

Accessorio opzionale per valvole a sfera di collettori. Consente un controllo diretto e affidabile della temperatura di mandata e ritorno negli impianti a pavimento e a radiatori.

VANTAGGI DEL PRODOTTO

• Lettura della temperatura rapida e chiara • Design compatto, facile da montare • Struttura resistente (corpo in ottone + cassa in acciaio inox) • Compatibile con le valvole a sfera dei collettori

DATI TECNICI

Parametro	Valore
Materiale	Corpo in ottone (HPb57-3A), cassa in acciaio inox (304)
Dimensione cassa (diametro quadrante)	Ø36,5 mm
Campo di temperatura	0–80 °C
Peso netto	26,6 g
Codice articolo	TVU





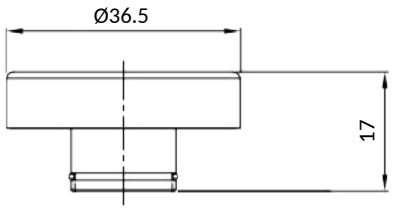

SMART4FLOOR · Am Bornrain 17a · 35091 Cölbe · Germania
Tel.: +49 176 56821380 · Email: sales@smart4floor.de · www.smart4floor.de

CODICI ARTICOLO
VSB (blu) · VSR (rossa)

Deutsche Qualität - German quality

VALVOLA A SFERA PER COLLETTORE 1" DIRITTA

IMPIEGO

Valvola a sfera progettata appositamente per il montaggio nei collettori degli impianti di riscaldamento a pavimento e a radiatori. Consente di chiudere rapidamente il fluido in tutto il collettore. Grazie alla struttura solida, all'elevata tenuta e alla facilità d'uso, è un componente affidabile di ogni collettore.

VANTAGGI DEL PRODOTTO

• Facilità d'uso: leva a un quarto di giro per apertura e chiusura rapide. • Elevata tenuta: guarnizioni in EPDM di alta qualità per una tenuta affidabile. • Resistenza alla corrosione: il corpo in acciaio inox garantisce lunga durata e resistenza alla corrosione.

PANORAMICA PRODOTTI

Codice articolo	Denominazione
VSB	Valvola a sfera per collettore 1" diritta, blu
VSR	Valvola a sfera per collettore 1" diritta, rossa

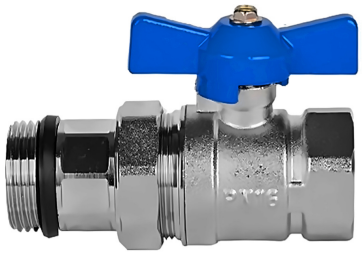

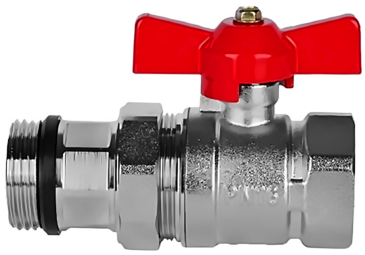

DATI TECNICI

Parametro	Valore
Misura	1"
DN	25
PN	16
Temperatura di esercizio	110°C
Materiale	Acciaio inox
Guarnizioni	EPDM + PTFE

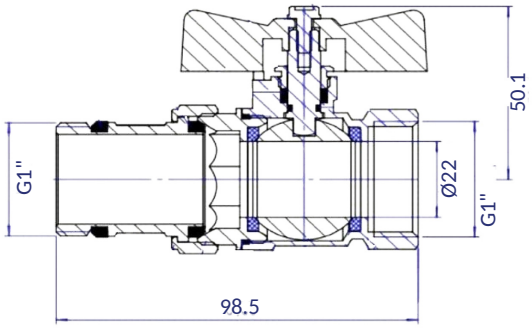

SMART4FLOOR · Am Bornrain 17a · 35091 Cölbe · Germania
Tel.: +49 176 56821380 · Email: sales@smart4floor.de · www.smart4floor.de

VALVOLA A SFERA 1" DIRITTA CON TERMOMETRO

IMPIEGO

Valvola a sfera progettata appositamente per il montaggio nei collettori degli impianti di riscaldamento a pavimento e a radiatori. Consente di chiudere rapidamente il fluido in tutto il collettore. Grazie alla struttura solida, all'elevata tenuta e alla facilità d'uso, è un componente affidabile di ogni collettore.

VANTAGGI DEL PRODOTTO

• Facilità d'uso: leva a un quarto di giro per apertura e chiusura rapide. • Elevata tenuta: guarnizioni in EPDM di alta qualità per una tenuta affidabile. • Resistenza alla corrosione: il corpo in acciaio inox garantisce lunga durata e resistenza alla corrosione.

PANORAMICA PRODOTTI

Codice articolo	Denominazione
VSBT	Valvola a sfera 1" diritta, blu, con termometro
VSRT	Valvola a sfera 1" diritta, rossa, con termometro

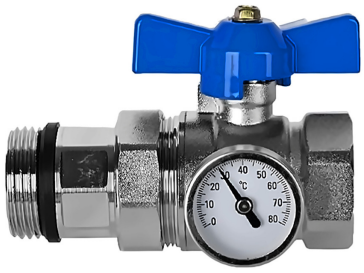



DATI TECNICI

Parametro	Valore
Misura	1"
DN	25
PN	16
Temperatura di esercizio	110°C
Materiale	Acciaio inox
Guarnizioni	EPDM + PTFE

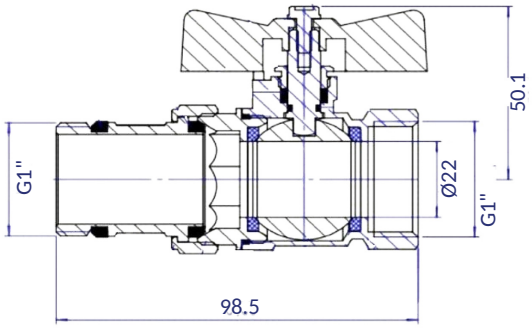

SMART4FLOOR · Am Bornrain 17a · 35091 Cölbe · Germania
Tel.: +49 176 56821380 · Email: sales@smart4floor.de · www.smart4floor.de

CODICI ARTICOLO
V90B (blu) · V90R (rossa)

Deutsche Qualität - German quality

VALVOLA A SFERA PER COLLETTORE 1" A SQUADRA

IMPIEGO

Valvola a sfera progettata appositamente per il montaggio nei collettori degli impianti di riscaldamento a pavimento e a radiatori. Consente di chiudere rapidamente il fluido in tutto il collettore. Grazie alla struttura solida, all'elevata tenuta e alla facilità d'uso, è un componente affidabile di ogni collettore.

VANTAGGI DEL PRODOTTO

• Facilità d'uso: leva a un quarto di giro per apertura e chiusura rapide. • Elevata tenuta: guarnizioni in EPDM di alta qualità per una tenuta affidabile. • Resistenza alla corrosione: il corpo in acciaio inox garantisce lunga durata e resistenza alla corrosione.

PANORAMICA PRODOTTI

Codice articolo	Denominazione
V90B	Valvola a sfera 1" a squadra, blu
V90R	Valvola a sfera 1" a squadra, rossa





DATI TECNICI

Parametro	Valore
Misura	1"
DN	25
PN	16
Temperatura di esercizio	110°C
Materiale	Acciaio inox
Guarnizioni	EPDM + PTFE

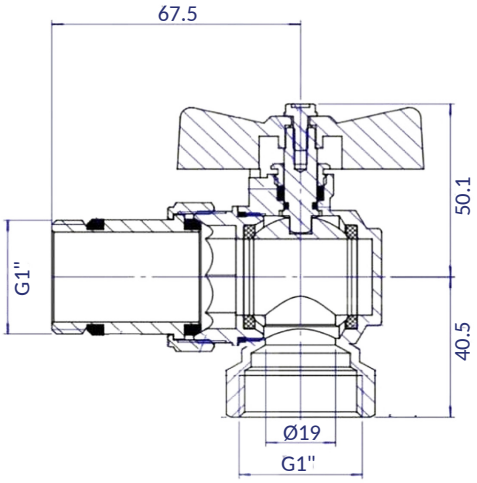

SMART4FLOOR · Am Bornrain 17a · 35091 Cölbe · Germania
Tel.: +49 176 56821380 · Email: sales@smart4floor.de · www.smart4floor.de

CODICI ARTICOLO
V90BT (blu) · V90RT (rossa)

SMART4FLOOR
Deutsche Qualität - German quality

VALVOLA A SFERA 1" A SQUADRA CON TERMOMETRO

IMPIEGO

Valvola a sfera progettata appositamente per il montaggio nei collettori degli impianti di riscaldamento a pavimento e a radiatori. Consente di chiudere rapidamente il fluido in tutto il collettore. Grazie alla struttura solida, all'elevata tenuta e alla facilità d'uso, è un componente affidabile di ogni collettore.

VANTAGGI DEL PRODOTTO

• Facilità d'uso: leva a un quarto di giro per apertura e chiusura rapide. • Elevata tenuta: guarnizioni in EPDM di alta qualità per una tenuta affidabile. • Resistenza alla corrosione: il corpo in acciaio inox garantisce lunga durata e resistenza alla corrosione.

PANORAMICA PRODOTTI

Codice articolo	Denominazione
V90BT	Valvola a sfera 1" a squadra, blu, con termometro
V90RT	Valvola a sfera 1" a squadra, rossa, con termometro



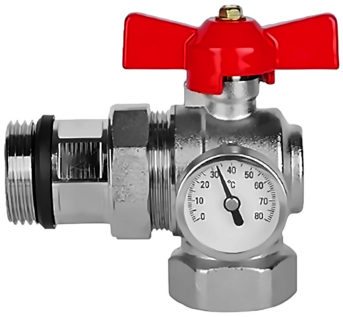

DATI TECNICI

Parametro	Valore
Misura	1"
DN	25
PN	16
Temperatura di esercizio	110°C
Materiale	Acciaio inox
Guarnizioni	EPDM + PTFE

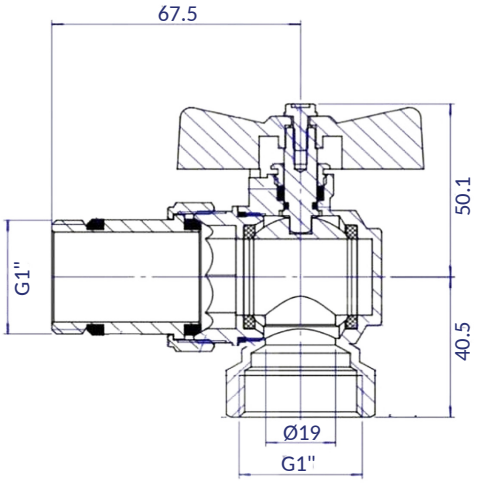

SMART4FLOOR · Am Bornrain 17a · 35091 Cölbe · Germania
Tel.: +49 176 56821380 · Email: sales@smart4floor.de · www.smart4floor.de

CODICE ARTICOLO
SMART CLIP 40

SMART 4 FLOOR
Deutsche Qualität - German quality

SMART CLIP STANDARD 40

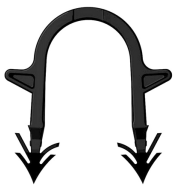



IMPIEGO

Graffetta a U per il fissaggio di tubi radianti da 14 a 20 mm su pannelli isolanti e film per graffette. Posata in piedi con la graffettatrice, tiene il tubo in posizione fino alla posa del massetto.

VANTAGGI DEL PRODOTTO

• Uso universale in tutte le graffettatrici comuni • Compound ad alta tecnologia PP / B500, resistente da –5 °C a +45 °C • Caricatore nastrato da 30 graffette per ricarica rapida • Tenuta sicura del tubo fino alla posa del massetto • Made in Germany

DATI TECNICI

Parametro	Valore
Modello	Graffetta a U per tubi Ø 14–20 mm
Lunghezza totale	40 mm
Materiale	Compound tecnico PP / B500
Campo di temperatura	da –5 °C a +45 °C
Colore	Nero
Caricatore	Versione nastrata, 30 graffette
Imballo	300 pz per cartone, 144 000 pz per pallet
Compatibilità	Uso universale in tutte le graffettatrici comuni
Caratteristiche	Design standard
Origine	Made in Germany

SMART4FLOOR · Am Bornrain 17a · 35091 Cölbe · Germania
Tel.: +49 176 56821380 · Email: sales@smart4floor.de · www.smart4floor.de

CODICE ARTICOLO
SMART CLIP 60

SMART 4 FLOOR
Deutsche Qualität - German quality

SMART CLIP STANDARD 60



IMPIEGO

Graffetta a U per il fissaggio di tubi radianti da 14 a 20 mm su pannelli isolanti e film per graffette. Posata in piedi con la graffettatrice, tiene il tubo in posizione fino alla posa del massetto.

VANTAGGI DEL PRODOTTO

• Uso universale in tutte le graffettatrici comuni • Compound ad alta tecnologia PP / B500, resistente da –5 °C a +45 °C • Caricatore nastrato da 30 graffette per ricarica rapida • Tenuta sicura del tubo fino alla posa del massetto • Made in Germany

DATI TECNICI

Parametro	Valore
Modello	Graffetta a U per tubi Ø 14–20 mm
Lunghezza totale	57 mm
Materiale	Compound tecnico PP / B500
Campo di temperatura	da –5 °C a +45 °C
Colore	Nero
Caricatore	Versione nastrata, 30 graffette
Imballo	300 pz per cartone, 108 000 pz per pallet
Compatibilità	Uso universale in tutte le graffettatrici comuni
Caratteristiche	Design standard
Origine	Made in Germany

SMART4FLOOR · Am Bornrain 17a · 35091 Cölbe · Germania
Tel.: +49 176 56821380 · Email: sales@smart4floor.de · www.smart4floor.de

CODICE ARTICOLO
SMART CLIP 35

SMART 4 FLOOR
Deutsche Qualität - German quality

SMART CLIP PREMIUM 35





IMPIEGO

Graffetta a U per il fissaggio di tubi radianti da 14 a 20 mm su pannelli isolanti e film per graffette. Posata in piedi con la graffettatrice, tiene il tubo in posizione fino alla posa del massetto.

VANTAGGI DEL PRODOTTO

• Design speciale compatto • Sistema di ancoraggio attivo per una presa salda nel pannello isolante • Sistema a griglia 2D per film secondo EN 1264-4 • Punta diamantata per una perforazione perfetta • Uso universale in tutte le graffettatrici comuni • Compound ad alta tecnologia PP / B500, resistente da –5 °C a +45 °C • Made in Germany

DATI TECNICI

Parametro	Valore
Modello	Graffetta a U per tubi Ø 14–20 mm
Lunghezza totale	35 mm
Materiale	Compound tecnico PP / B500
Campo di temperatura	da –5 °C a +45 °C
Colore	Nero
Caricatore	Versione nastrata, 30 graffette
Imballo	300 pz per cartone, 144 000 pz per pallet
Compatibilità	Uso universale in tutte le graffettatrici comuni
Caratteristiche	Design speciale, ancora attiva, griglia 2D, punta diamantata
Origine	Made in Germany

SMART4FLOOR · Am Bornrain 17a · 35091 Cölbe · Germania
Tel.: +49 176 56821380 · Email: sales@smart4floor.de · www.smart4floor.de

Deutsche Qualität - German quality

SMART OMEGA CLIP 50

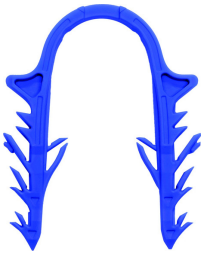

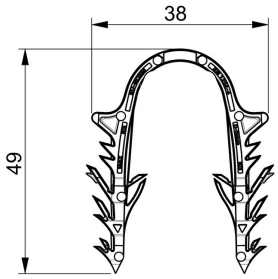

IMPIEGO

Clip Omega per il fissaggio di tubi radianti da 14 a 20 mm di diametro su pannelli isolanti e film per graffette. Posata in piedi con la graffettatrice, tiene il tubo in posizione fino alla posa del massetto.

VANTAGGI DEL PRODOTTO

• Forma Omega con forza di estrazione estrema fino a 16 kg • Sistema di ancoraggio attivo multiplo per una presa salda nel pannello isolante • Sistema a griglia 3D per film secondo EN 1264-4 • Sicura antirotazione • Uso universale in tutte le graffettatrici comuni • Compound ad alta tecnologia PP / B500, resistente da –5 °C a +35 °C • Made in Germany

DATI TECNICI

Parametro	Valore
Modello	Clip Omega per tubi Ø 14–20 mm
Lunghezza totale	49 mm (larghezza 38 mm)
Materiale	Compound tecnico PP / B500
Campo di temperatura	da –5 °C a +35 °C
Colore	Nero; blu e altri colori RAL su richiesta
Caricatore	30–50 graffette per caricatore, nastrate o termosaldate
Imballo	300 pz per scatola
Compatibilità	Uso universale in tutte le graffettatrici comuni
Caratteristiche	Forma Omega, ancore attive multiple, griglia 3D, sicura antirotazione
Origine	Made in Germany

SMART4FLOOR · Am Bornrain 17a · 35091 Cölbe · Germania
Tel.: +49 176 56821380 · Email: sales@smart4floor.de · www.smart4floor.de

Deutsche Qualität - German quality

SMART TACKER



Graffettatura di alta precisione ed estremamente scorrevole

Peso del caricatore impedibile con posizione di parcheggio

Corpo e lama estremamente robusti in alluminio fresato CNC

Capacità caricatore fino a 120 graffe

Sportello d'ispezione con chiusura rapida

100% Made in Germany

SMART4FLOOR · Am Bornrain 17a · 35091 Cölbe · Germania
Tel.: +49 176 56821380 · Email: sales@smart4floor.de · www.smart4floor.de

CODICE ARTICOLO
SMART TACK 1

Deutsche Qualität - German quality

SMART TACKER

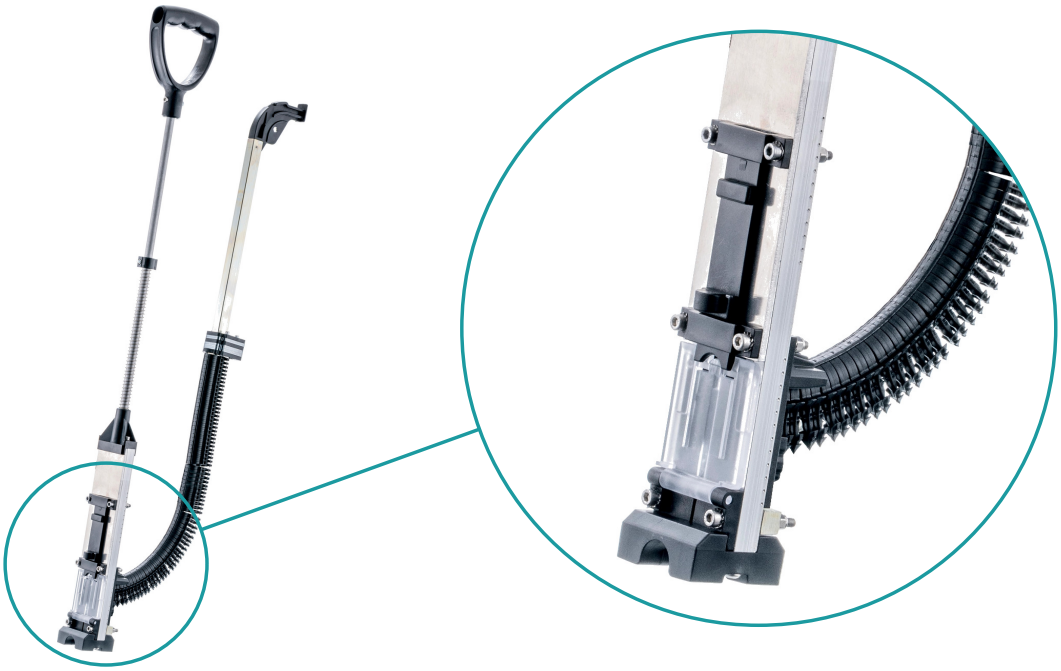

IMPIEGO

Graffettatrice professionale per il fissaggio di tubi radianti su pannelli isolanti e film per graffette. Progettata per una graffettatura rapida e precisa in piedi, blocca il tubo prima della posa del massetto.

DATI TECNICI

Parametro	Valore
Denominazione	SMART TACKER
Compatibilità	Quasi tutte le graffe in commercio da 6 mm di spessore e 34–58 mm di lunghezza, per caricatori incollati e termosaldati
Capacità caricatore	Fino a 120 graffe
Caratteristiche prodotto	Funzionamento molto scorrevole, sportello d'ispezione con chiusura rapida, peso del caricatore impedibile con posizione di parcheggio
Materiali	Alluminio, plastica
Peso	2,1 kg
Altezza impugnatura	ca. 900 mm
Linea	Alte prestazioni – Serie Premium – Made in Germany

SMART4FLOOR · Am Bornrain 17a · 35091 Cölbe · Germania
Tel.: +49 176 56821380 · Email: sales@smart4floor.de · www.smart4floor.de

Deutsche Qualität - German quality

SMART TACKER 2



Graffettatura di alta precisione ed estremamente scorrevole

Peso del caricatore impedibile con posizione di parcheggio

Corpo e lama estremamente robusti in alluminio fresato CNC

Capacità caricatore fino a 120 graffe

Supporto in filo: sta in piedi da sola

Sportello d'ispezione con chiusura rapida

100% Made in Germany

SMART4FLOOR · Am Bornrain 17a · 35091 Cölbe · Germania
Tel.: +49 176 56821380 · Email: sales@smart4floor.de · www.smart4floor.de

SMART TACKER 2



IMPIEGO

Graffettatrice professionale per il fissaggio di tubi radianti su pannelli isolanti e film per graffette. Progettata per una graffettatura rapida e precisa in piedi, blocca il tubo prima della posa del massetto.

DATI TECNICI

Parametro	Valore
Denominazione	SMART TACKER 2
Compatibilità	Quasi tutte le graffe in commercio da 6 mm di spessore e 34–58 mm di lunghezza, per caricatori incollati e termosaldati
Capacità caricatore	Fino a 120 graffe
Caratteristiche prodotto	Funzionamento molto scorrevole, sportello d'ispezione con chiusura rapida, peso del caricatore impedibile con posizione di parcheggio
Supporto	Supporto in filo integrato: la graffettatrice sta in piedi da sola
Materiali	Alluminio, plastica
Peso	2,5 kg (con supporto)
Altezza impugnatura	ca. 900 mm
Linea	Alte prestazioni – Serie Premium – Made in Germany

SMART4FLOOR · Am Bornrain 17a · 35091 Cölbe · Germania
Tel.: +49 176 56821380 · Email: sales@smart4floor.de · www.smart4floor.de

CODICE ARTICOLO

SMART HOLDING PIN 42

Deutsche Qualität - German quality

SMART HOLDING PIN 42



IMPIEGO

Chiodo a U per fissare sull’isolante binari di fissaggio, tubi del riscaldamento a pavimento, film e binari vari.

VANTAGGI DEL PRODOTTO

• Fissa binari di fissaggio, tubi, film e profili vari • Gambe uncinate per un ancoraggio sicuro nell’isolante • Due lunghezze (42 mm e 62 mm) secondo lo spessore dell’isolante • Made in Germany

DATI TECNICI

Parametro	Valore
Modello	Chiodo di fissaggio, lunghezza 42 mm
Lunghezza totale	42 mm
Larghezza	26 mm
Diametro interno	18 mm
Materiale	PCPT
Colore	Nero
Imballo	500 pz per sacchetto, 1 000 pz per cartone, 120 000 pz per pallet
Linea	Lunghezze 42 mm e 62 mm
Origine	Made in Germany

SMART4FLOOR · Am Bornrain 17a · 35091 Cölbe · Germania
Tel.: +49 176 56821380 · Email: sales@smart4floor.de · www.smart4floor.de

Deutsche Qualität - German quality

SMART HOLDING PIN 62



IMPIEGO

Chiodo a U per fissare sull'isolante binari di fissaggio, tubi del riscaldamento a pavimento, film e binari vari.

VANTAGGI DEL PRODOTTO

• Fissa binari di fissaggio, tubi, film e profili vari • Gambe uncinate per un ancoraggio sicuro nell'isolante • Due lunghezze (42 mm e 62 mm) secondo lo spessore dell'isolante • Made in Germany

DATI TECNICI

Parametro	Valore
Modello	Chiodo di fissaggio, lunghezza 62 mm
Lunghezza totale	62 mm
Larghezza	26 mm
Diametro interno	18 mm
Materiale	PCPT
Colore	Nero
Imballo	500 pz per sacchetto, 1 000 pz per cartone, 120 000 pz per pallet
Linea	Lunghezze 42 mm e 62 mm
Origine	Made in Germany

SMART4FLOOR · Am Bornrain 17a · 35091 Cölbe · Germania
Tel.: +49 176 56821380 · Email: sales@smart4floor.de · www.smart4floor.de

SMART FOIL CLIP

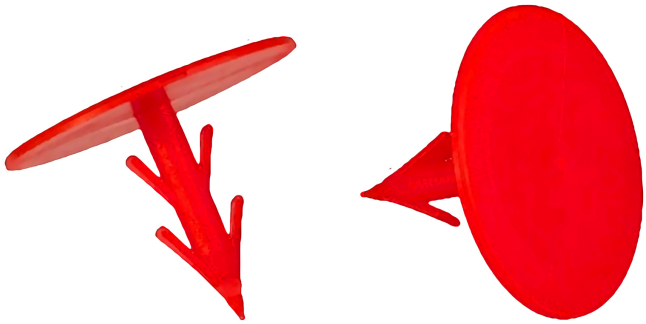

IMPIEGO

Clip per fissare il film protettivo o il film per graffette sui pannelli isolanti prima della posa dei tubi.

VANTAGGI DEL PRODOTTO

• Fissaggio rapido del film sull'isolante • Polipropilene (PP), rosso per una buona visibilità in cantiere • Lunghezza compatta di 31 mm • Made in Germany

DATI TECNICI

Parametro	Valore
Modello	Clip per film
Materiale	Polipropilene (PP)
Colore	Rosso
Lunghezza	31 mm
Origine	Made in Germany

SMART4FLOOR · Am Bornrain 17a · 35091 Cölbe · Germania
Tel.: +49 176 56821380 · Email: sales@smart4floor.de · www.smart4floor.de

Deutsche Qualität - German quality

SMART PLASTIC LOCK



IMPIEGO

Plastic lock (in tedesco: Noppenreiter) per il fissaggio dei tubi radianti su pannelli isolanti bugnati con passo bugne 75 mm.

VANTAGGI DEL PRODOTTO

• Tiene saldamente il tubo tra le bugne del pannello • Adatto a pannelli bugnati con passo bugne 75 mm • Ganci da 26 mm • Nero • Made in Germany

DATI TECNICI

Parametro	Valore
Modello	Plastic lock (Noppenreiter)
Passo	75 mm
Ganci	26 mm
Colore	Nero
Origine	Made in Germany

SMART4FLOOR · Am Bornrain 17a · 35091 Cölbe · Germania
Tel.: +49 176 56821380 · Email: sales@smart4floor.de · www.smart4floor.de

SMART MESH CLIP 16/17



IMPIEGO

Clip per fissare i tubi del riscaldamento a pavimento direttamente sulle reti elettrosaldate con filo da 3 mm. Posata con l'apposito attrezzo, tiene il tubo in posizione fino al getto del massetto.

VANTAGGI DEL PRODOTTO

• Fissaggio diretto del tubo su rete elettrosaldata da 3 mm
• Compound premium BTEC100, da –5 °C a +35 °C • Caricatori da 50 clip su nastro premium per una ricarica rapida • Nero o colori RAL personalizzati • Made in Germany

DATI TECNICI

Parametro	Valore
Modello	Clip per rete per tubi 16/17 mm, per reti da 3 mm
Materiale	Compound premium BTEC100 per condizioni d'uso estreme
Campo di temperatura	da –5 °C a +35 °C
Colore	Nero o colori RAL personalizzati
Caricatore	50 pz per caricatore, nastro premium
Imballo	500 pz per sacchetto, 2 500 pz per scatola
Linea	Versione per tubi 16/17 mm e versione per tubi 20 mm
Origine	Made in Germany

SMART4FLOOR · Am Bornrain 17a · 35091 Cölbe · Germania
Tel.: +49 176 56821380 · Email: sales@smart4floor.de · www.smart4floor.de

CODICE ARTICOLO
SMART MESH CLIP 20

Deutsche Qualität - German quality

SMART MESH CLIP 20



IMPIEGO

Clip per fissare i tubi del riscaldamento a pavimento direttamente sulle reti elettrosaldate con filo da 3 mm. Posata con l'apposito attrezzo, tiene il tubo in posizione fino al getto del massetto.

VANTAGGI DEL PRODOTTO

• Fissaggio diretto del tubo su rete elettrosaldata da 3 mm
• Compound premium BTEC100, da –5 °C a +35 °C • Caricatori da 50 clip su nastro premium per una ricarica rapida • Nero o colori RAL personalizzati • Made in Germany

DATI TECNICI

Parametro	Valore
Modello	Clip per rete per tubi 20 mm, per reti da 3 mm
Materiale	Compound premium BTEC100 per condizioni d'uso estreme
Campo di temperatura	da –5 °C a +35 °C
Colore	Nero o colori RAL personalizzati
Caricatore	50 pz per caricatore, nastro premium
Imballo	500 pz per sacchetto, 2 500 pz per scatola
Linea	Versione per tubi 16/17 mm e versione per tubi 20 mm
Origine	Made in Germany

SMART4FLOOR · Am Bornrain 17a · 35091 Cölbe · Germania
Tel.: +49 176 56821380 · Email: sales@smart4floor.de · www.smart4floor.de

SMART RAILS





IMPIEGO

Binario di fissaggio per tubi radianti con diametro esterno da 16 a 20 mm su pannelli isolanti. Aggancia il tubo a un passo fisso di 50 mm e lo tiene in posizione fino alla posa del massetto.

VANTAGGI DEL PRODOTTO

• Innesto a scatto per collegare in modo flessibile i singoli elementi • Impedisce al tubo di sfilarsi durante la posa • Passo fisso di 50 mm – per montaggio a pavimento e a parete • Nastro biadesivo o clip di fissaggio manuali 42 / 62 mm • Compound premium PP / B500, resistente da –5 °C a +35 °C

DATI TECNICI

Parametro	Valore
Modello	Binario di fissaggio per tubi Ø 16–20 mm
Dimensioni elemento	1 000 × 45 × 28 mm (l × p × h), fornito come 4 × 25 cm = 1 m
Passo di posa	50 mm
Materiale	Compound premium PP / B500
Campo di temperatura	da –5 °C a +35 °C
Colore	Nero
Montaggio	Innesto a scatto per un fissaggio flessibile degli elementi
Sistemi di fissaggio	Nastro biadesivo o clip manuali 42 / 62 mm
Versioni	Completamente pre-adesivizzato (autoadesivo) o senza adesivo
Applicazione	Montaggio a pavimento e a parete – calpestabile, alta portata
Imballo	100 m per cartone, 1 500 m per pallet

SMART4FLOOR · Am Bornrain 17a · 35091 Cölbe · Germania
Tel.: +49 176 56821380 · Email: sales@smart4floor.de · www.smart4floor.de

Deutsche Qualität - German quality

SMART BENDS





IMPIEGO

Supporto curva per la deviazione a 90 gradi dei tubi radianti da 12 a 25 mm. Guida il tubo nella curva, mantiene il raggio e lo protegge dallo schiacciamento.

VANTAGGI DEL PRODOTTO

• Guida ottimale del tubo a 90 gradi • Protezione sicura del tubo nella curva • Quattro misure per tubi da 12 a 25 mm • Disponibile a richiesta con guida rinforzata • Termopolimero rinforzato, resistente al calore ed estremamente durevole

DATI TECNICI

Parametro	Valore
Modello	Supporto curva per tubi radianti 12–25 mm
Funzione	Deviazione a 90° e guida del tubo
Materiale	Termopolimero rinforzato, resistente al calore, molto durevole
Colore	Nero
Misure	110 × 110, 140 × 140, 150 × 150 e 160 × 160 mm
Diametri tubo	12–16 mm, 14–18 mm, 20 mm e 25 mm
Protezione del tubo	Protezione sicura del tubo nel punto di curvatura
Opzioni	Disponibile anche con guida rinforzata
Imballo	Cartone: 400 pz (14–18 mm, in sacchetti da 50), 100 pz (20 mm), 80 pz (25 mm)
Pallet	6 400 pz (14–18 mm), 3 200 pz (20 mm), 2 560 pz (25 mm)

SMART4FLOOR · Am Bornrain 17a · 35091 Cölbe · Germania
Tel.: +49 176 56821380 · Email: sales@smart4floor.de · www.smart4floor.de

Deutsche Qualität - German quality

SMART PUNTO DI MISURA PER MASSETTO SCREEDFLEX – PUNTA UNCINATA



IMPIEGO

Punto di misura posato nella zona del massetto prima del getto. Indica i punti di prelievo dei campioni per la misura dell'umidità residua prima della posa del pavimento (DIN 4725, secondo il produttore).

VANTAGGI DEL PRODOTTO

• Plastica flessibile, praticamente indistruttibile in cantiere • Indica chiaramente i punti di prelievo nel massetto • Colori RAL personalizzati disponibili • Due versioni: punta uncinata o base adesiva • Made in Germany

DATI TECNICI

Parametro	Valore
Modello	Punto di misura per massetto Screedflex, con punta uncinata
Materiale	Polietilene (PE) + gomma, indistruttibile
Altezza	circa 180 mm
Colore	Colori RAL personalizzati
Versioni	Con punta uncinata / con base adesiva
Origine	Made in Germany

SMART4FLOOR · Am Bornrain 17a · 35091 Cölbe · Germania
Tel.: +49 176 56821380 · Email: sales@smart4floor.de · www.smart4floor.de

Deutsche Qualität - German quality

SMART PUNTO DI MISURA PER MASSETTO SCREEDFLEX – BASE ADESIVA



IMPIEGO

Punto di misura posato nella zona del massetto prima del getto. Indica i punti di prelievo dei campioni per la misura dell'umidità residua prima della posa del pavimento (DIN 4725, secondo il produttore).

VANTAGGI DEL PRODOTTO

• Plastica flessibile, praticamente indistruttibile in cantiere • Indica chiaramente i punti di prelievo nel massetto • Colori RAL personalizzati disponibili • Due versioni: punta uncinata o base adesiva • Made in Germany

DATI TECNICI

Parametro	Valore
Modello	Punto di misura per massetto Screedflex, con base adesiva
Materiale	Polietilene (PE) + gomma, indistruttibile
Altezza	circa 180 mm
Colore	Colori RAL personalizzati
Versioni	Con punta uncinata / con base adesiva
Origine	Made in Germany

SMART4FLOOR · Am Bornrain 17a · 35091 Cölbe · Germania
Tel.: +49 176 56821380 · Email: sales@smart4floor.de · www.smart4floor.de

Deutsche Qualität - German quality

La qualità tedesca che si sente

SMART4FLOOR

Am Bornrain 17a · 35091 Cölbe · Germania

Tel. +49 176 56821380

sales@smart4floor.de

www.smart4floor.de

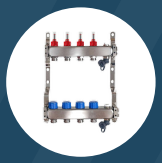
Collettori


Flussimetri


Valvole a sfera


Graffette a U


Graffettatrice


Binari


Curve

Con riserva di modifiche tecniche. Edizione 2026 12 01B.

Tutte le immagini di questo catalogo sono illustrazioni e non sono vincolanti per SMART4FLOOR.