Deutsche Qualität
Qualité allemande

SMART4FLOOR
Deutsche Qualität - German quality



CATALOGUE 2026

Composants pour l'installation de plancher chauffant à eau

Nous construisons l'avenir


Vannes à bille


Débitmètres


Agrafes en U


Agrafeuse


Épingles


Clips film


Clips treillis


Rails


Coudes


Screedflex

SMART4FLOOR
Am Bornrain 17a · 35091 Cölbe · Allemagne

www.smart4floor.de

Édition 2026 12 01B

Sommaire

	Collecteur inox PTSE-N1	p. 1–2
	SMART Débitmètre	p. 3–4
	Vannes à bille de collecteur 1"	p. 5–10
	SMART Agrafes en U – Clip Standard 40, Clip Standard 60, Clip Premium 35	p. 11–13
	SMART OMEGA CLIP 50	p. 14
	SMART Agrafeuse	p. 15–18
	SMART Épingles de fixation – 42 mm et 62 mm	p. 19–20
	SMART Clip pour film	p. 21
	SMART Cavalier plastique (Plastic lock)	p. 22
	SMART Clips pour treillis – tubes 16/17 et 20 mm sur treillis soudé	p. 23–24
	SMART Rails – rail de fixation pour tubes de 16 à 20 mm	p. 25
	SMART Bends – support de coude à 90°	p. 26
	SMART SCREEDFLEX – points de mesure pour chape	p. 27–28

Prix sur demande – demandez notre offre de prix actuelle. Sous réserve de modifications techniques.

SMART4FLOOR · Am Bornrain 17a · 35091 Cölbe · Allemagne

Tél. : +49 176 56821380 · E-mail : sales@smart4floor.de · www.smart4floor.de

CODES PRODUITS

PTSE-N1-02 à PTSE-N1-18

Deutsche Qualität - German quality

COLLECTEUR INOX AVEC PURGEUR MANUEL À CLÉ PTSE-N1

UTILISATION

Le collecteur inox SMART est conçu pour distribuer le fluide chauffant dans les installations de plancher chauffant. Il permet un réglage précis du débit de chaque circuit et assure un fonctionnement efficace et fiable de toute l'installation.

AVANTAGES DU PRODUIT

- Résistance à la corrosion – Grâce à un inox de haute qualité, les collecteurs offrent des performances durables et fiables, même en conditions difficiles
- Installation et entretien faciles – La conception permet un montage rapide et un raccordement simple des circuits de plancher chauffant
- Fabrication de précision – Machines CNC et robots d'assemblage garantissent la qualité et la précision de chaque composant

CARACTÉRISTIQUES TECHNIQUES

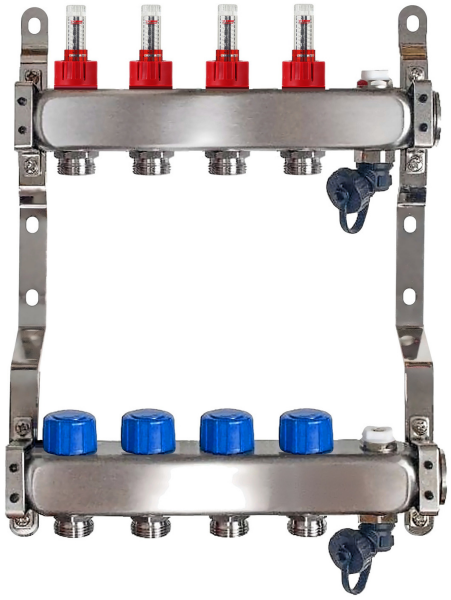

Paramètre	Valeur
Température maximale	60°C
Pression maximale	0,6 MPa
Nombre de sorties	2-18
Diamètre de raccordement de la barre	1"
Diamètre de perçage de la barre	1/2"
Hauteur du profil	40 mm
Entraxe des sorties	50 mm
Filetage insert thermostatique	M30x1.5
Matière des barres : acier résistant à la corrosion	SUS 304 / 1.4304

SMART4FLOOR · Am Bornrain 17a · 35091 Cölbe · Allemagne
Tél. : +49 176 56821380 · E-mail : sales@smart4floor.de · www.smart4floor.de

Deutsche Qualität - German quality

COLLECTEUR INOX AVEC PURGEUR MANUEL À CLÉ PTSE-N1

Code produit	Nb de circuits de chauffage (sections)	d (mm)	D (mm)	h, mm	H, mm	L, mm	N, mm	k, mm
PTSE-N1-02	2	35	70	235	334	204	50	38
PTSE-N1-03	3	35	70	235	334	254	50	38
PTSE-N1-04	4	35	70	235	334	304	50	38
PTSE-N1-05	5	35	70	235	334	354	50	38
PTSE-N1-06	6	35	70	235	334	404	50	38
PTSE-N1-07	7	35	70	235	334	454	50	38
PTSE-N1-08	8	35	70	235	334	504	50	38
PTSE-N1-09	9	35	70	235	334	554	50	38
PTSE-N1-10	10	35	70	235	334	604	50	38
PTSE-N1-11	11	35	70	235	334	654	50	38
PTSE-N1-12	12	35	70	235	334	704	50	38
PTSE-N1-13	13	35	70	235	334	754	50	38
PTSE-N1-14	14	35	70	235	334	804	50	38
PTSE-N1-15	15	35	70	235	334	854	50	38
PTSE-N1-16	16	35	70	235	334	904	50	38
PTSE-N1-17	17	35	70	235	334	954	50	38
PTSE-N1-18	18	35	70	235	334	1004	50	38

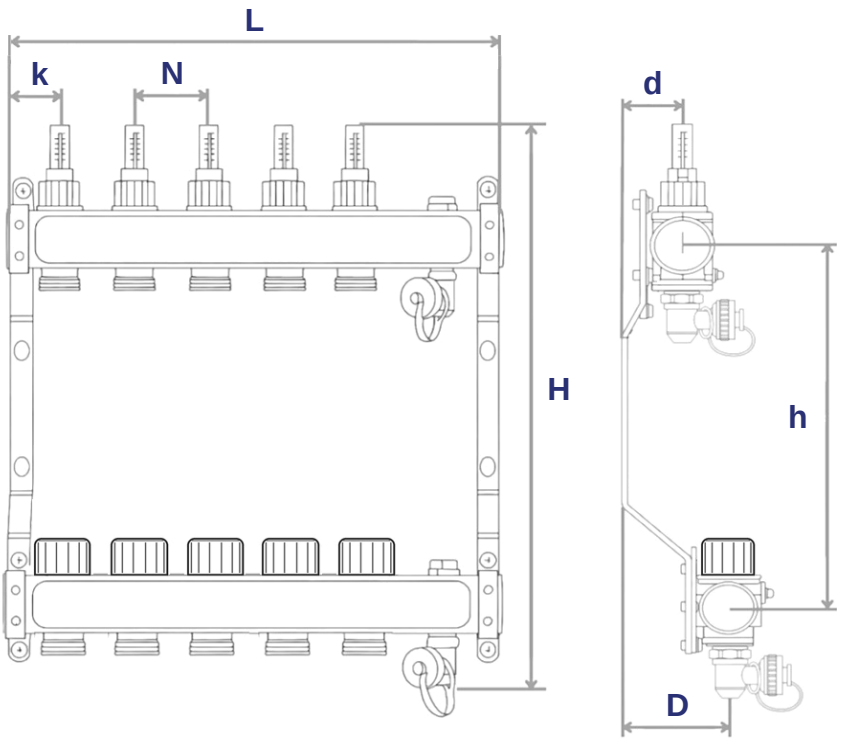

SMART4FLOOR · Am Bornrain 17a · 35091 Cölbe · Allemagne
Tél. : +49 176 56821380 · E-mail : sales@smart4floor.de · www.smart4floor.de

Deutsche Qualität - German quality

SMART DÉBITMÈTRE

UTILISATION

Débitmètre pour collecteurs de plancher chauffant. Il mesure le débit d'eau de chaque circuit de chauffage, pour une gestion et un réglage efficaces de l'installation et de meilleures performances globales.



AVANTAGES DU PRODUIT

- Mesure précise du débit pour optimiser l'installation
- Résistant aux températures et pressions élevées
- Indicateur de débit clair et facile à lire
- Installation rapide sur les installations existantes

CARACTÉRISTIQUES TECHNIQUES

Paramètre	Valeur
Fonction	Mesure du débit d'eau par circuit de chauffage
Matière	Plastique de haute qualité, résistant à la corrosion et aux hautes températures
Conception	Indicateur de débit clair
Température maximale	60 °C
Pression maximale	0,6 MPa
Diamètre nominal	DN 15
Fluide admis	Eau glycolée (jusqu'à 50 % de glycol)
Plage de réglage	2,5 l/min ou 5 l/min
Poids du débitmètre	25 g
Poids du mamelon	45 g
Conditionnement	En vrac, 100 pcs

SMART4FLOOR · Am Bornrain 17a · 35091 Cölbe · Allemagne
Tél. : +49 176 56821380 · E-mail : sales@smart4floor.de · www.smart4floor.de

SMART DÉBITMÈTRE

COMPOSANTS ET MATIÈRES

N°	Désignation	Matière	Couleur
1	Corps de vanne	PPA	noir
2	Noyau noir	EMS-GV-5H	noir
3	Tube en verre	EMS-TR55	transparent
4	Bague de positionnement	PC	rouge
5	Bague rouge	PA66	rouge
6	Joint torique	EPDM 70°	noir
7	Tige noire	PPS	noir
8	Capuchon	POM	noir
9	Joint torique	EPDM 70°	noir
10	Joint torique	EPDM 70°	noir
11	Joint torique	EPDM 70°	noir
12	Joint torique	EPDM 70°	noir
13	Joint torique	EPDM 70°	noir
14	Joint plat	EPDM 70°	noir
15	Ressort	SS304	—

PLAN TECHNIQUE

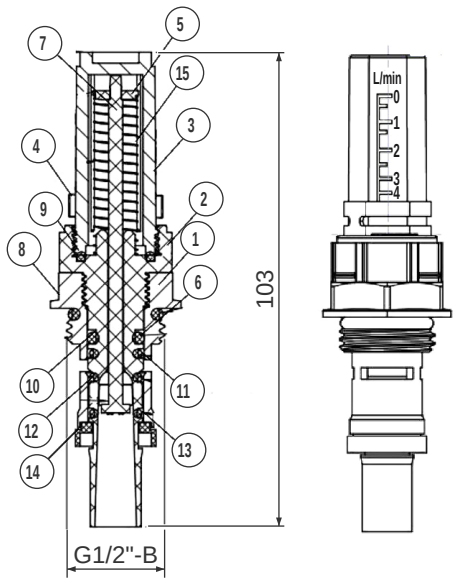

DIAGRAMME DE PERTE DE CHARGE

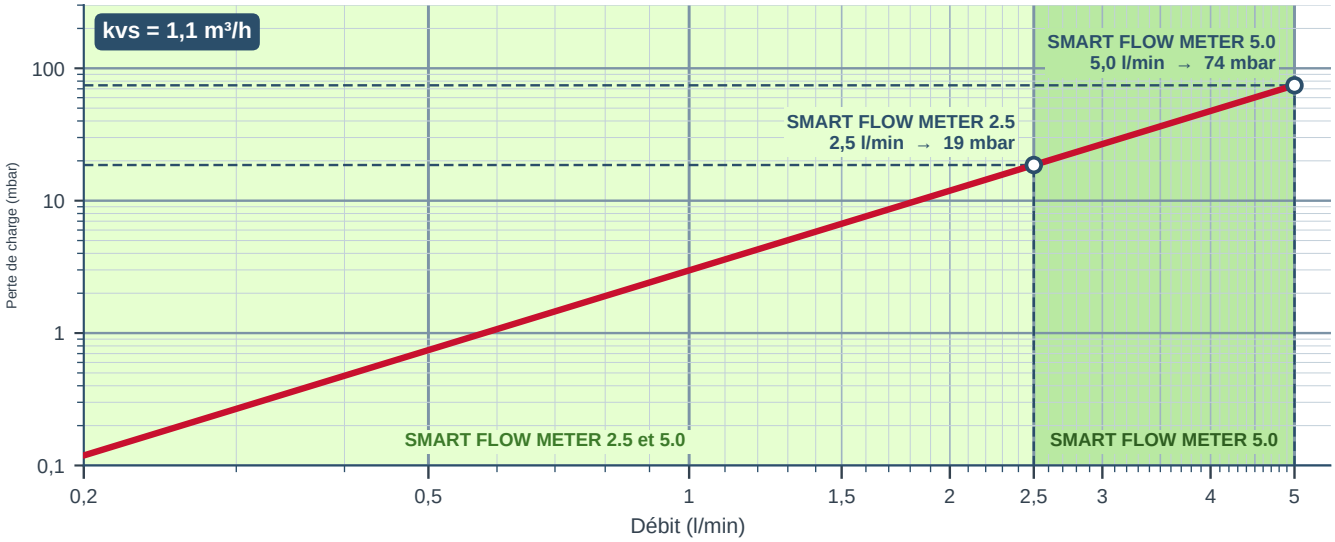

Haute précision • **Pertes réduites** • **Efficacité optimale**

SMART4FLOOR · Am Bornrain 17a · 35091 Cölbe · Allemagne
Tél. : +49 176 56821380 · E-mail : sales@smart4floor.de · www.smart4floor.de

VANNE À BILLE UNIVERSELLE 1" POUR COLLECTEUR

UTILISATION

Vanne à bille conçue spécialement pour les collecteurs de plancher chauffant et de radiateurs. Elle permet de couper rapidement le fluide dans tout le collecteur.
Robuste, très étanche et simple à manœuvrer, c'est un composant fiable pour chaque collecteur.

AVANTAGES DU PRODUIT

- Manœuvre facile : levier quart de tour pour une ouverture et une fermeture rapides.
- Étanchéité élevée : joints en EPDM de haute qualité pour une étanchéité fiable.
- Résistance à la corrosion : corps en laiton nickelé, durable et résistant à la corrosion.

RÉFÉRENCES

Code produit	Désignation
VUR	Vanne à bille 1” universelle, rouge
VUB	Vanne à bille 1” universelle, bleue





CARACTÉRISTIQUES TECHNIQUES

Paramètre	Valeur
Dimension	1"
DN	20
PN	40
Température max.	110°C
Matière	Laiton nickelé
Joints	EPDM

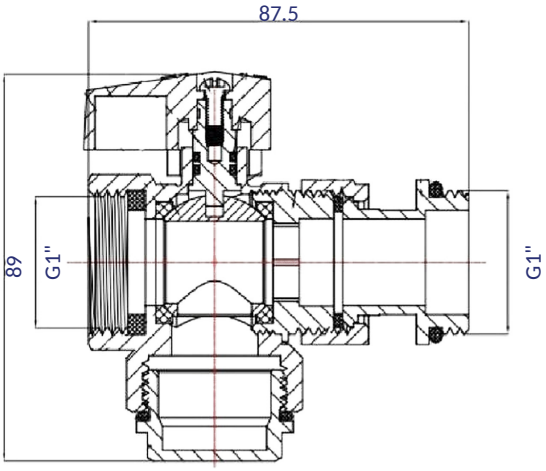

SMART4FLOOR · Am Bornrain 17a · 35091 Cölbe · Allemagne
Tél. : +49 176 56821380 · E-mail : sales@smart4floor.de · www.smart4floor.de

THERMOMÈTRE POUR VANNE À BILLE

UTILISATION

Accessoire optionnel pour vannes à bille de collecteur. Permet une lecture directe et fiable de la température aller et retour des installations de plancher chauffant et de radiateurs.

AVANTAGES DU PRODUIT

- Lecture rapide et claire de la température
- Design compact, montage facile
- Construction durable (corps laiton + boîtier inox)
- Compatible avec les vannes à bille de collecteur

CARACTÉRISTIQUES TECHNIQUES

Paramètre	Valeur
Matière	Corps laiton (HPb57-3A), boîtier inox (304)
Taille du boîtier (Ø cadran)	Ø36.5 mm
Plage de température	0–80 °C
Poids net	26.6 g
Code produit	TVU





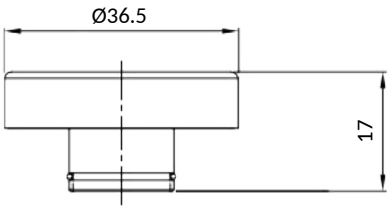

SMART4FLOOR · Am Bornrain 17a · 35091 Cölbe · Allemagne
Tél. : +49 176 56821380 · E-mail : sales@smart4floor.de · www.smart4floor.de

VANNE À BILLE 1" DROITE POUR COLLECTEUR

UTILISATION

Vanne à bille conçue spécialement pour les collecteurs de plancher chauffant et de radiateurs. Elle permet de couper rapidement le fluide dans tout le collecteur.
Robuste, très étanche et simple à manœuvrer, c'est un composant fiable pour chaque collecteur.

AVANTAGES DU PRODUIT

- Manœuvre facile : levier quart de tour pour une ouverture et une fermeture rapides.
- Étanchéité élevée : joints en EPDM de haute qualité pour une étanchéité fiable.
- Résistance à la corrosion : corps en inox, durable et résistant à la corrosion.

RÉFÉRENCES

Code produit	Désignation
VSB	Vanne à bille 1” droite, bleue
VSR	Vanne à bille 1” droite, rouge

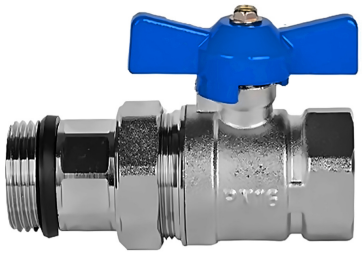

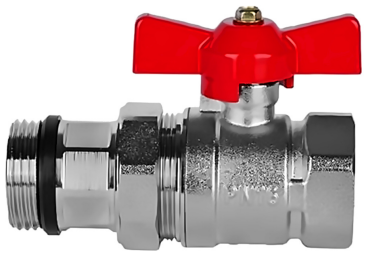

CARACTÉRISTIQUES TECHNIQUES

Paramètre	Valeur
Dimension	1"
DN	25
PN	16
Température de service	110°C
Matière	Inox
Joints	EPDM + PTFE

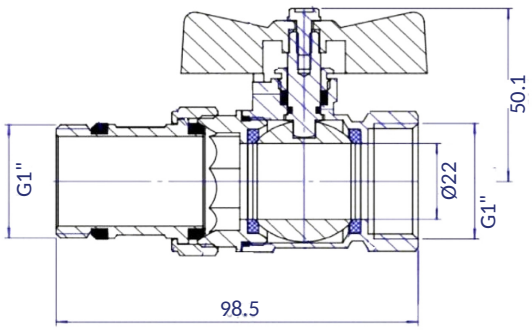

SMART4FLOOR · Am Bornrain 17a · 35091 Cölbe · Allemagne
Tél. : +49 176 56821380 · E-mail : sales@smart4floor.de · www.smart4floor.de

Deutsche Qualität - German quality

VANNE À BILLE 1" DROITE AVEC THERMOMÈTRE

UTILISATION

Vanne à bille conçue spécialement pour les collecteurs de plancher chauffant et de radiateurs. Elle permet de couper rapidement le fluide dans tout le collecteur.
Robuste, très étanche et simple à manœuvrer, c'est un composant fiable pour chaque collecteur.

AVANTAGES DU PRODUIT

- Manœuvre facile : levier quart de tour pour une ouverture et une fermeture rapides.
- Étanchéité élevée : joints en EPDM de haute qualité pour une étanchéité fiable.
- Résistance à la corrosion : corps en inox, durable et résistant à la corrosion.

RÉFÉRENCES

Code produit	Désignation
VSBT	Vanne à bille 1” droite, bleue, avec thermomètre
VSRT	Vanne à bille 1” droite, rouge, avec thermomètre

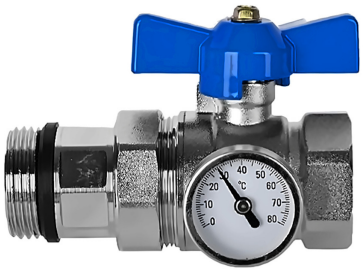



CARACTÉRISTIQUES TECHNIQUES

Paramètre	Valeur
Dimension	1"
DN	25
PN	16
Température de service	110°C
Matière	Inox
Joints	EPDM + PTFE

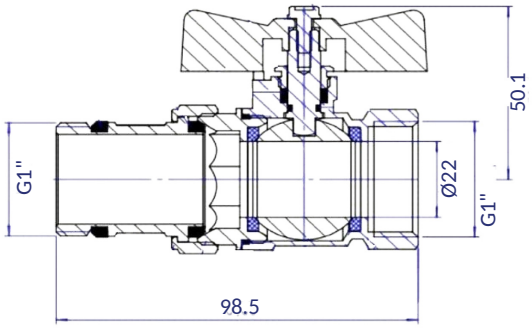

SMART4FLOOR · Am Bornrain 17a · 35091 Cölbe · Allemagne
Tél. : +49 176 56821380 · E-mail : sales@smart4floor.de · www.smart4floor.de

VANNE À BILLE 1" ÉQUERRE POUR COLLECTEUR

UTILISATION

Vanne à bille conçue spécialement pour les collecteurs de plancher chauffant et de radiateurs. Elle permet de couper rapidement le fluide dans tout le collecteur.
Robuste, très étanche et simple à manœuvrer, c'est un composant fiable pour chaque collecteur.

AVANTAGES DU PRODUIT

- Manœuvre facile : levier quart de tour pour une ouverture et une fermeture rapides.
- Étanchéité élevée : joints en EPDM de haute qualité pour une étanchéité fiable.
- Résistance à la corrosion : corps en inox, durable et résistant à la corrosion.

RÉFÉRENCES

Code produit	Désignation
V90B	Vanne à bille 1” équerre, bleue
V90R	Vanne à bille 1” équerre, rouge





CARACTÉRISTIQUES TECHNIQUES

Paramètre	Valeur
Dimension	1"
DN	25
PN	16
Température de service	110°C
Matière	Inox
Joints	EPDM + PTFE

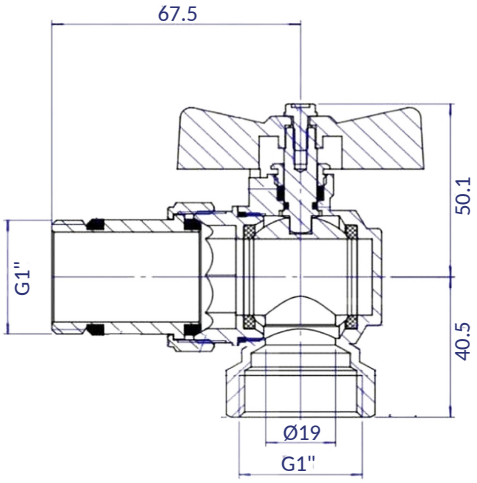

SMART4FLOOR · Am Bornrain 17a · 35091 Cölbe · Allemagne
Tél. : +49 176 56821380 · E-mail : sales@smart4floor.de · www.smart4floor.de

VANNE À BILLE 1" ÉQUERRE AVEC THERMOMÈTRE

UTILISATION

Vanne à bille conçue spécialement pour les collecteurs de plancher chauffant et de radiateurs. Elle permet de couper rapidement le fluide dans tout le collecteur.
Robuste, très étanche et simple à manœuvrer, c'est un composant fiable pour chaque collecteur.

AVANTAGES DU PRODUIT

- Manœuvre facile : levier quart de tour pour une ouverture et une fermeture rapides.
- Étanchéité élevée : joints en EPDM de haute qualité pour une étanchéité fiable.
- Résistance à la corrosion : corps en inox, durable et résistant à la corrosion.

RÉFÉRENCES

Code produit	Désignation
V90BT	Vanne à bille 1” équerre, bleue, avec thermomètre
V90RT	Vanne à bille 1” équerre, rouge, avec thermomètre



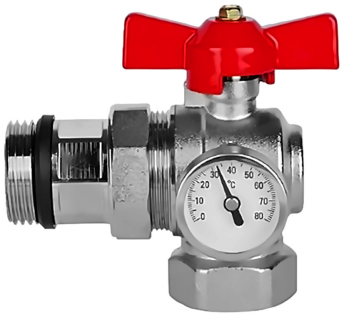

CARACTÉRISTIQUES TECHNIQUES

Paramètre	Valeur
Dimension	1"
DN	25
PN	16
Température de service	110°C
Matière	Inox
Joints	EPDM + PTFE

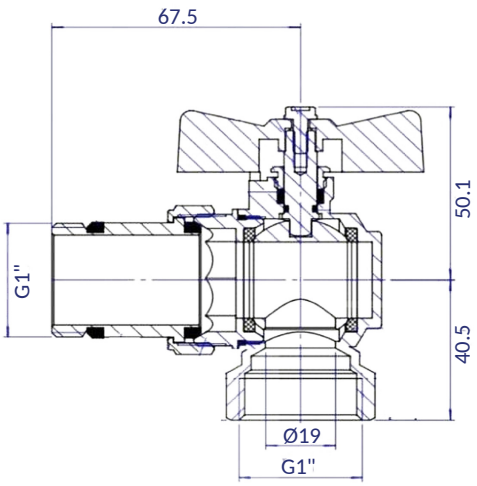

SMART4FLOOR · Am Bornrain 17a · 35091 Cölbe · Allemagne
Tél. : +49 176 56821380 · E-mail : sales@smart4floor.de · www.smart4floor.de

SMART CLIP STANDARD 40

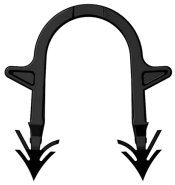



UTILISATION

Agrafe en U pour fixer les tubes de plancher chauffant (14–20 mm) sur les panneaux isolants et films tacker. Posée debout avec une agrafeuse, elle maintient le tube en place jusqu'au coulage de la chape.

AVANTAGES DU PRODUIT

- Utilisable dans toutes les agrafeuses courantes
- Composé PP / B500, résistant de –5 °C à +45 °C
- Chargeur collé de 30 agrafes, rechargement rapide
- Maintien sûr du tube jusqu'au coulage de la chape
- Fabriqué en Allemagne

CARACTÉRISTIQUES TECHNIQUES

Paramètre	Valeur
Modèle	Agrafe en U pour tube de 14–20 mm
Longueur totale	40 mm
Matière	Composé haute technicité PP / B500
Plage de température	–5 °C à +45 °C
Couleur	noir
Chargeur	Version collée, 30 agrafes
Conditionnement	300 pièces par carton, 144 000 par palette
Compatibilité	Utilisable dans toutes les agrafeuses courantes
Caractéristiques	Design standard
Origine	Fabriqué en Allemagne

SMART4FLOOR · Am Bornrain 17a · 35091 Cölbe · Allemagne
Tél. : +49 176 56821380 · E-mail : sales@smart4floor.de · www.smart4floor.de

SMART CLIP STANDARD 60

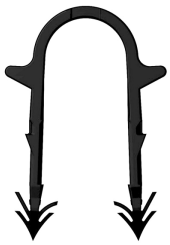



UTILISATION

Agrafe en U pour fixer les tubes de plancher chauffant (14–20 mm) sur les panneaux isolants et films tacker. Posée debout avec une agrafeuse, elle maintient le tube en place jusqu'au coulage de la chape.

AVANTAGES DU PRODUIT

- Utilisable dans toutes les agrafeuses courantes
- Composé PP / B500, résistant de –5 °C à +45 °C
- Chargeur collé de 30 agrafes, rechargement rapide
- Maintien sûr du tube jusqu'au coulage de la chape
- Fabriqué en Allemagne

CARACTÉRISTIQUES TECHNIQUES

Paramètre	Valeur
Modèle	Agrafe en U pour tube de 14–20 mm
Longueur totale	57 mm
Matière	Composé haute technicité PP / B500
Plage de température	–5 °C à +45 °C
Couleur	noir
Chargeur	Version collée, 30 agrafes
Conditionnement	300 pièces par carton, 108 000 par palette
Compatibilité	Utilisable dans toutes les agrafeuses courantes
Caractéristiques	Design standard
Origine	Fabriqué en Allemagne

SMART4FLOOR · Am Bornrain 17a · 35091 Cölbe · Allemagne
Tél. : +49 176 56821380 · E-mail : sales@smart4floor.de · www.smart4floor.de

SMART CLIP PREMIUM 35





UTILISATION

Agrafe en U pour fixer les tubes de plancher chauffant (14–20 mm) sur les panneaux isolants et films tacker. Posée debout avec une agrafeuse, elle maintient le tube en place jusqu'au coulage de la chape.

AVANTAGES DU PRODUIT

- Design spécial compact
- Ancrage actif pour une tenue ferme dans l'isolant
- Système de trame 2D selon EN 1264-4
- Pointe diamant pour une perforation parfaite
- Utilisable dans toutes les agrafeuses courantes
- Composé PP / B500, résistant de –5 °C à +45 °C
- Fabriqué en Allemagne

CARACTÉRISTIQUES TECHNIQUES

Paramètre	Valeur
Modèle	Agrafe en U pour tube de 14–20 mm
Longueur totale	35 mm
Matière	Composé haute technicité PP / B500
Plage de température	–5 °C à +45 °C
Couleur	noir
Chargeur	Version collée, 30 agrafes
Conditionnement	300 pièces par carton, 144 000 par palette
Compatibilité	Utilisable dans toutes les agrafeuses courantes
Caractéristiques	Design spécial, ancrage actif, trame 2D, pointe diamant
Origine	Fabriqué en Allemagne

SMART4FLOOR · Am Bornrain 17a · 35091 Cölbe · Allemagne
Tél. : +49 176 56821380 · E-mail : sales@smart4floor.de · www.smart4floor.de

SMART OMEGA CLIP 50

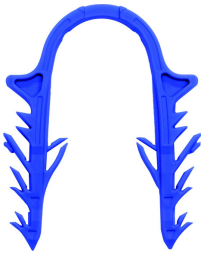

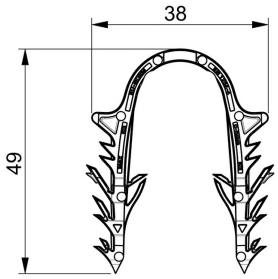

UTILISATION

Agrafe Omega pour fixer les tubes de plancher chauffant (14–20 mm) sur panneaux isolants et films tacker. Posée debout avec une agrafeuse, elle maintient le tube en place jusqu'au coulage de la chape.

AVANTAGES DU PRODUIT

- Design Omega, force d'arrachement extrême jusqu'à 16 kg
- Ancrage actif multiple pour une tenue ferme dans l'isolant
- Système de trame 3D selon EN 1264-4
- Verrous de sécurité anti-rotation
- Utilisable dans toutes les agrafeuses courantes
- Composé PP / B500, résistant de –5 °C à +35 °C
- Fabriqué en Allemagne

CARACTÉRISTIQUES TECHNIQUES

Paramètre	Valeur
Modèle	Agrafe Omega pour tubes de 14–20 mm
Longueur totale	49 mm (largeur 38 mm)
Matière	Composé haute technicité PP / B500
Plage de température	–5 °C à +35 °C
Couleur	Noir ; bleu et autres couleurs RAL sur demande
Chargeur	30–50 agrafes par chargeur, collées ou thermosoudées
Conditionnement	300 pièces par carton
Compatibilité	Utilisable dans toutes les agrafeuses courantes
Caractéristiques	Design Omega, ancrage actif multiple, trame 3D, verrous anti-rotation
Origine	Fabriqué en Allemagne

SMART4FLOOR · Am Bornrain 17a · 35091 Cölbe · Allemagne
Tél. : +49 176 56821380 · E-mail : sales@smart4floor.de · www.smart4floor.de

Deutsche Qualität - German quality

SMART TACKER



Agrafage très précis et extrêmement fluide

Poids de chargeur imperdable avec position de parking

Corps extrêmement robuste et lame en aluminium usiné CNC

Capacité du chargeur jusqu'à 120 agrafes

Trappe de visite à ouverture rapide

100% Made in Germany

SMART4FLOOR · Am Bornrain 17a · 35091 Cölbe · Allemagne
Tél. : +49 176 56821380 · E-mail : sales@smart4floor.de · www.smart4floor.de

CODE PRODUIT
SMART TACK 1

Deutsche Qualität - German quality

SMART TACKER

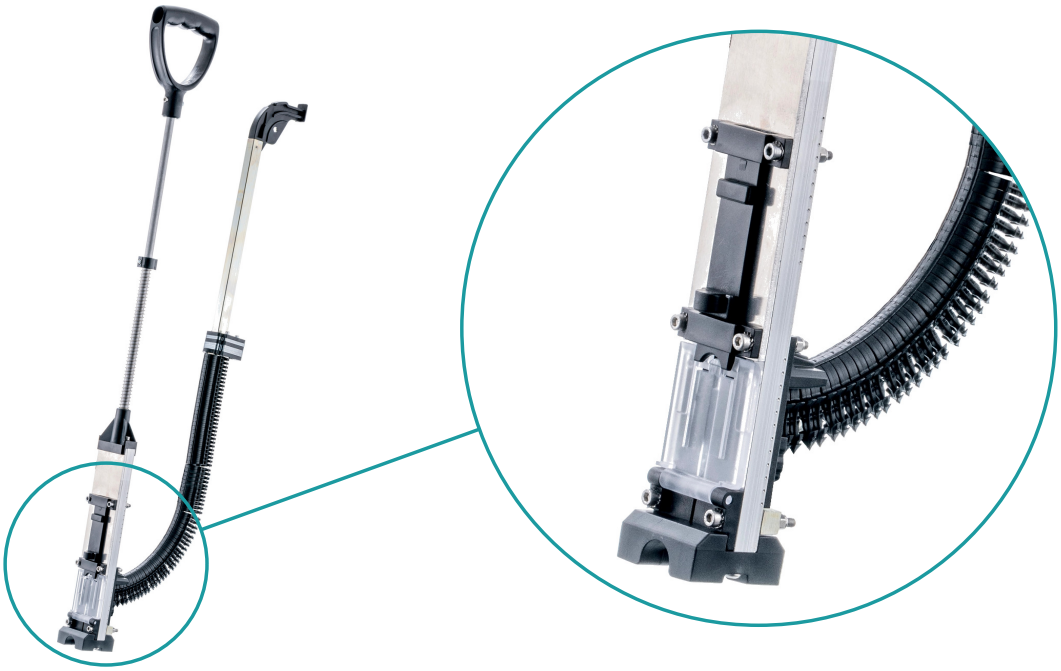

UTILISATION

Agrafeuse professionnelle pour fixer les tubes de plancher chauffant sur les panneaux isolants et films tacker. Conçue pour un agrafage rapide et précis en position debout, elle fixe le tube avant le coulage de la chape.

CARACTÉRISTIQUES TECHNIQUES

Paramètre	Valeur
Désignation	SMART TACKER
Compatibilité	Presque toutes les agrafes du commerce de 6 mm d'épaisseur et 34–58 mm de longueur, en chargeurs collés ou thermosoudés
Capacité du chargeur	Jusqu'à 120 agrafes
Caractéristiques	Fonctionnement très fluide, trappe de visite à ouverture rapide, poids de chargeur imperdable avec position de parking
Matières	Aluminium, plastique
Poids	2,1 kg
Hauteur de poignée	env. 900 mm
Gamme	Haute performance – série Premium – Made in Germany

SMART4FLOOR · Am Bornrain 17a · 35091 Cölbe · Allemagne
Tél. : +49 176 56821380 · E-mail : sales@smart4floor.de · www.smart4floor.de

Deutsche Qualität - German quality

SMART TACKER 2



Agrafage très précis et extrêmement fluide

Poids de chargeur imperdable avec position de parking

Corps extrêmement robuste et lame en aluminium usiné CNC

Capacité du chargeur jusqu'à 120 agrafes

Support en fil intégré : tient debout tout seul

Trappe de visite à ouverture rapide

100% Made in Germany

SMART4FLOOR · Am Bornrain 17a · 35091 Cölbe · Allemagne
Tél. : +49 176 56821380 · E-mail : sales@smart4floor.de · www.smart4floor.de

SMART TACKER 2



UTILISATION

Agrafeuse professionnelle pour fixer les tubes de plancher chauffant sur les panneaux isolants et films tacker. Conçue pour un agrafage rapide et précis en position debout, elle fixe le tube avant le coulage de la chape.

CARACTÉRISTIQUES TECHNIQUES

Paramètre	Valeur
Désignation	SMART TACKER 2
Compatibilité	Presque toutes les agrafes du commerce de 6 mm d'épaisseur et 34–58 mm de longueur, en chargeurs collés ou thermosoudés
Capacité du chargeur	Jusqu'à 120 agrafes
Caractéristiques	Fonctionnement très fluide, trappe de visite à ouverture rapide, poids de chargeur imperdable avec position de parking
Support	Support en fil intégré : l'agrafeuse tient debout toute seule
Matières	Aluminium, plastique
Poids	2,5 kg (avec support)
Hauteur de poignée	env. 900 mm
Gamme	Haute performance – série Premium – Made in Germany

SMART4FLOOR · Am Bornrain 17a · 35091 Cölbe · Allemagne
Tél. : +49 176 56821380 · E-mail : sales@smart4floor.de · www.smart4floor.de

SMART HOLDING PIN 42



UTILISATION

Épingle en U pour fixer sur l'isolant les rails de fixation, les tubes de plancher chauffant, les films et différents rails.

AVANTAGES DU PRODUIT

- Fixe les rails, tubes, films et différents profilés
- Pattes crantées pour un ancrage sûr dans l'isolant
- Deux longueurs (42 mm et 62 mm) selon l'épaisseur de l'isolant
- Fabriqué en Allemagne

CARACTÉRISTIQUES TECHNIQUES

Paramètre	Valeur
Modèle	Épingle de fixation, longueur 42 mm
Longueur totale	42 mm
Largeur	26 mm
Diamètre intérieur	18 mm
Matière	PCPT
Couleur	noir
Conditionnement	500 pièces par sachet, 1 000 par carton, 120 000 par palette
Gamme	Longueurs 42 mm et 62 mm
Origine	Fabriqué en Allemagne

SMART4FLOOR · Am Bornrain 17a · 35091 Cölbe · Allemagne
Tél. : +49 176 56821380 · E-mail : sales@smart4floor.de · www.smart4floor.de

SMART HOLDING PIN 62



UTILISATION

Épingle en U pour fixer sur l'isolant les rails de fixation, les tubes de plancher chauffant, les films et différents rails.

AVANTAGES DU PRODUIT

- Fixe les rails, tubes, films et différents profilés
- Pattes crantées pour un ancrage sûr dans l'isolant
- Deux longueurs (42 mm et 62 mm) selon l'épaisseur de l'isolant
- Fabriqué en Allemagne

CARACTÉRISTIQUES TECHNIQUES

Paramètre	Valeur
Modèle	Épingle de fixation, longueur 62 mm
Longueur totale	62 mm
Largeur	26 mm
Diamètre intérieur	18 mm
Matière	PCPT
Couleur	noir
Conditionnement	500 pièces par sachet, 1 000 par carton, 120 000 par palette
Gamme	Longueurs 42 mm et 62 mm
Origine	Fabriqué en Allemagne

SMART4FLOOR · Am Bornrain 17a · 35091 Cölbe · Allemagne
Tél. : +49 176 56821380 · E-mail : sales@smart4floor.de · www.smart4floor.de

Deutsche Qualität - German quality

SMART FOIL CLIP

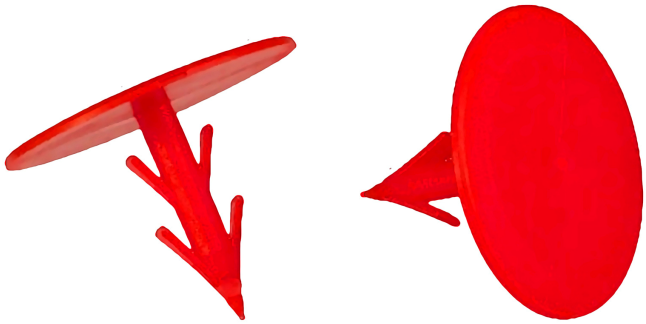

UTILISATION

Clip de fixation du film de protection ou du film tacker sur les panneaux isolants avant la pose des tubes.

AVANTAGES DU PRODUIT

- Fixation rapide du film sur l'isolant
- Polypropylène (PP), rouge pour une bonne visibilité sur chantier
- Longueur compacte de 31 mm
- Fabriqué en Allemagne

CARACTÉRISTIQUES TECHNIQUES

Paramètre	Valeur
Modèle	Clip pour film
Matière	Polypropylène (PP)
Couleur	Rouge
Longueur	31 mm
Origine	Fabriqué en Allemagne

SMART4FLOOR · Am Bornrain 17a · 35091 Cölbe · Allemagne
Tél. : +49 176 56821380 · E-mail : sales@smart4floor.de · www.smart4floor.de

SMART PLASTIC LOCK



UTILISATION

Cavalier plastique (allemand : Noppenreiter) pour fixer les tubes de plancher chauffant sur panneaux isolants à plots d'entraxe 75 mm.

AVANTAGES DU PRODUIT

- Maintient le tube en toute sécurité entre les plots du panneau
- Adapté aux panneaux à plots d'entraxe 75 mm
- Crochets de 26 mm
- Noir
- Fabriqué en Allemagne

CARACTÉRISTIQUES TECHNIQUES

Paramètre	Valeur
Modèle	Cavalier plastique (Noppenreiter)
Entraxe	75 mm
Crochets	26 mm
Couleur	noir
Origine	Fabriqué en Allemagne

SMART4FLOOR · Am Bornrain 17a · 35091 Cölbe · Allemagne
Tél. : +49 176 56821380 · E-mail : sales@smart4floor.de · www.smart4floor.de

SMART MESH CLIP 16/17



UTILISATION

Clip de fixation des tubes de plancher chauffant directement sur les treillis soudés en fil de 3 mm. Posé avec l'outil de pose, il maintient le tube en place jusqu'au coulage de la chape.

AVANTAGES DU PRODUIT

- Fixation directe du tube sur treillis soudé de 3 mm
- Composé premium BTEC100, –5 °C à +35 °C
- Chargeurs de 50 clips sur bande premium, rechargement rapide
- Noir ou couleurs RAL sur demande
- Fabriqué en Allemagne

CARACTÉRISTIQUES TECHNIQUES

Paramètre	Valeur
Modèle	Clip treillis pour tubes 16/17 mm, treillis de 3 mm
Matière	Composé premium BTEC100 pour conditions d'utilisation extrêmes
Plage de température	–5 °C à +35 °C
Couleur	Noir ou couleurs RAL sur demande
Chargeur	50 pièces par chargeur, bande premium
Conditionnement	500 pièces par sachet, 2 500 pièces par carton
Gamme	Version pour tubes 16/17 mm et version pour tubes 20 mm
Origine	Fabriqué en Allemagne

SMART4FLOOR · Am Bornrain 17a · 35091 Cölbe · Allemagne
Tél. : +49 176 56821380 · E-mail : sales@smart4floor.de · www.smart4floor.de

SMART MESH CLIP 20



UTILISATION

Clip de fixation des tubes de plancher chauffant directement sur les treillis soudés en fil de 3 mm. Posé avec l'outil de pose, il maintient le tube en place jusqu'au coulage de la chape.

AVANTAGES DU PRODUIT

- Fixation directe du tube sur treillis soudé de 3 mm
- Composé premium BTEC100, –5 °C à +35 °C
- Chargeurs de 50 clips sur bande premium, rechargement rapide
- Noir ou couleurs RAL sur demande
- Fabriqué en Allemagne

CARACTÉRISTIQUES TECHNIQUES

Paramètre	Valeur
Modèle	Clip treillis pour tubes 20 mm, treillis de 3 mm
Matière	Composé premium BTEC100 pour conditions d'utilisation extrêmes
Plage de température	–5 °C à +35 °C
Couleur	Noir ou couleurs RAL sur demande
Chargeur	50 pièces par chargeur, bande premium
Conditionnement	500 pièces par sachet, 2 500 pièces par carton
Gamme	Version pour tubes 16/17 mm et version pour tubes 20 mm
Origine	Fabriqué en Allemagne

SMART4FLOOR · Am Bornrain 17a · 35091 Cölbe · Allemagne
Tél. : +49 176 56821380 · E-mail : sales@smart4floor.de · www.smart4floor.de

SMART RAILS





UTILISATION

Rail de maintien pour fixer les tubes de plancher chauffant de 16 à 20 mm de diamètre extérieur sur l'isolant. Il clipse le tube à un pas fixe de 50 mm et le maintient en place jusqu'au coulage de la chape.

AVANTAGES DU PRODUIT

- Emboîtement pour un assemblage flexible des éléments
- Empêche le tube de sortir pendant la pose
- Pas de pose fixe de 50 mm – pour le sol et le mur
- Adhésif double face ou clips de fixation manuels 42 / 62 mm
- Composé premium PP / B500, résistant de –5 °C à +35 °C

CARACTÉRISTIQUES TECHNIQUES

Paramètre	Valeur
Modèle	Rail de maintien pour tube de 16–20 mm
Dimensions de l'élément	1 000 × 45 × 28 mm (L × l × h), livré en 4 × 25 cm = 1 m
Pas de pose	50 mm
Matière	Composé premium PP / B500
Plage de température	–5 °C à +35 °C
Couleur	noir
Assemblage	Emboîtement pour une fixation flexible des éléments
Fixation	Adhésif double face ou clips manuels 42 / 62 mm
Versions	Entièrement adhésivé (autocollant) ou nu, sans adhésif
Application	Pose au sol et au mur – praticable, haute résistance
Conditionnement	100 m par carton, 1 500 m par palette

SMART4FLOOR · Am Bornrain 17a · 35091 Cölbe · Allemagne
Tél. : +49 176 56821380 · E-mail : sales@smart4floor.de · www.smart4floor.de

SMART BENDS





UTILISATION

Coude pour le changement de direction à 90° des tubes de plancher chauffant de 12 à 25 mm. Il guide le tube dans le virage, maintient le rayon de courbure et le protège contre le pincement.

AVANTAGES DU PRODUIT

- Passage du tube optimal à 90°
- Protection sûre du tube dans le coude
- Quatre tailles pour des tubes de 12 à 25 mm
- Disponible en option avec guide renforcé
- Thermopolymère renforcé, résistant à la chaleur et très durable

CARACTÉRISTIQUES TECHNIQUES

Paramètre	Valeur
Modèle	Coude pour tubes de plancher chauffant 12–25 mm
Fonction	Changement de direction à 90° et guidage du tube
Matière	Thermopolymère renforcé, résistant à la chaleur, très durable
Couleur	noir
Tailles	110 × 110, 140 × 140, 150 × 150 et 160 × 160 mm
Diamètres de tube	12–16 mm, 14–18 mm, 20 mm et 25 mm
Protection du tube	Protection sûre du tube au niveau du coude
Options	Existe aussi avec guide renforcé
Conditionnement	Carton : 400 pièces (14–18 mm, sachets de 50), 100 (20 mm), 80 (25 mm)
Palette	6 400 pièces (14–18 mm), 3 200 (20 mm), 2 560 (25 mm)

SMART4FLOOR · Am Bornrain 17a · 35091 Cölbe · Allemagne
Tél. : +49 176 56821380 · E-mail : sales@smart4floor.de · www.smart4floor.de

SMART POINT DE MESURE POUR CHAPE SCREEDFLEX – POINTE CRANTÉE



UTILISATION

Point de mesure posé dans la zone de chape avant le coulage. Il repère les points de prélèvement d'échantillons pour la mesure d'humidité résiduelle avant la pose du revêtement (DIN 4725, selon le fabricant).

AVANTAGES DU PRODUIT

- Plastique souple, pratiquement indestructible sur chantier
- Repère clairement les points de prélèvement
- Couleurs RAL sur demande
- Deux versions : pointe crantée ou plaque adhésive
- Fabriqué en Allemagne

CARACTÉRISTIQUES TECHNIQUES

Paramètre	Valeur
Modèle	Point de mesure pour chape SCREEDFLEX, à pointe crantée
Matière	Polyéthylène (PE) + caoutchouc, indestructible
Hauteur	env. 180 mm
Couleur	Couleurs RAL sur demande
Versions	À pointe crantée / à plaque adhésive
Origine	Fabriqué en Allemagne

SMART4FLOOR · Am Bornrain 17a · 35091 Cölbe · Allemagne
Tél. : +49 176 56821380 · E-mail : sales@smart4floor.de · www.smart4floor.de

SMART POINT DE MESURE POUR CHAPE SCREEDFLEX – PLAQUE ADHÉSIVE



UTILISATION

Point de mesure posé dans la zone de chape avant le coulage. Il repère les points de prélèvement d'échantillons pour la mesure d'humidité résiduelle avant la pose du revêtement (DIN 4725, selon le fabricant).

AVANTAGES DU PRODUIT

- Plastique souple, pratiquement indestructible sur chantier
- Repère clairement les points de prélèvement
- Couleurs RAL sur demande
- Deux versions : pointe crantée ou plaque adhésive
- Fabriqué en Allemagne

CARACTÉRISTIQUES TECHNIQUES

Paramètre	Valeur
Modèle	Point de mesure pour chape SCREEDFLEX, à plaque adhésive
Matière	Polyéthylène (PE) + caoutchouc, indestructible
Hauteur	env. 180 mm
Couleur	Couleurs RAL sur demande
Versions	À pointe crantée / à plaque adhésive
Origine	Fabriqué en Allemagne

SMART4FLOOR · Am Bornrain 17a · 35091 Cölbe · Allemagne
Tél. : +49 176 56821380 · E-mail : sales@smart4floor.de · www.smart4floor.de

SMART 4 FLOOR

Deutsche Qualität - German quality

La touche de qualité

SMART4FLOOR

Am Bornrain 17a · 35091 Cölbe · Allemagne

Tél. +49 176 56821380

sales@smart4floor.de

www.smart4floor.de

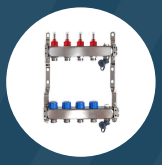

Collecteurs



Débitmètres



Vannes à bille



Agrafes en U



Agrafeuse



Rails



Coudes

Sous réserve de modifications techniques. Édition 2026 12 01B.

Toutes les représentations de ce catalogue sont des illustrations et n'engagent pas SMART4FLOOR.