Deutsche Qualität
Duitse kwaliteit

SMART 4 FLOOR
Deutsche Qualität - German quality



CATALOGUS 2026

Componenten voor de installatie
van watergevoerde vloerverwarming

Wij bouwen aan de toekomst

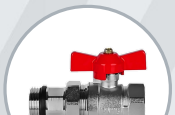
Kogelkranen


Debietmeters


U-clips


Tacker


Pennen


Folieclips


Netclips


Rails


Bochtsteunen


Screedflex

SMART4FLOOR
Am Bornrain 17a · 35091 Cölbe · Duitsland

www.smart4floor.de

Editie 2026 12 01B

Inhoud

	Rvs verdeler PTSE-N1	p. 1–2
	SMART Debietmeter	p. 3–4
	Kogelkranen voor verdeler 1"	p. 5–10
	SMART U-clips – Clip Standard 40, Clip Standard 60, Clip Premium 35	p. 11–13
	SMART OMEGA CLIP 50	p. 14
	SMART Tacker	p. 15–18
	SMART Bevestigingspennen – 42 mm en 62 mm	p. 19–20
	SMART Folieclip	p. 21
	SMART Plastic lock (Noppenreiter)	p. 22
	SMART Netclips – voor buizen 16/17 en 20 mm op wapeningsnet	p. 23–24
	SMART Rails – bevestigingsrail voor buizen 16 tot 20 mm	p. 25
	SMART Bends – bochtsteun 90°	p. 26
	SMART SCREEDFLEX – dekvloermeetpunten	p. 27–28

Prijzen op aanvraag – vraag onze actuele prijsofferte aan. Technische wijzigingen voorbehouden.

SMART4FLOOR · Am Bornrain 17a · 35091 Cölbe · Duitsland

Tel.: +49 176 56821380 · Email: sales@smart4floor.de · www.smart4floor.de

ARTIKELCODES

PTSE-N1-02 tot PTSE-N1-18

Deutsche Qualität - German quality

RVS VERDELER MET HANDMATIGE ONTLUCHTER (SLEUTEL) PTSE-N1

TOEPASSING

De SMART rvs verdeler is ontworpen om het verwarmingswater over vloerverwarmingssystemen te verdelen. Hij maakt een nauwkeurige debietregeling per groep mogelijk en zorgt zo voor een efficiënte en betrouwbare werking van de hele installatie.

PRODUCTVOORDELEN

- Corrosiebestendig – Dankzij hoogwaardig rvs werken de verdelers duurzaam en betrouwbaar, ook onder zware omstandigheden
- Eenvoudige montage en onderhoud – Het ontwerp maakt snelle montage en eenvoudige aansluiting van de vloerverwarmingsgroepen mogelijk
- Precisieproductie – geavanceerde CNC-machines en assemblagerobots garanderen topkwaliteit en nauwkeurigheid van elk onderdeel

TECHNISCHE GEGEVENS

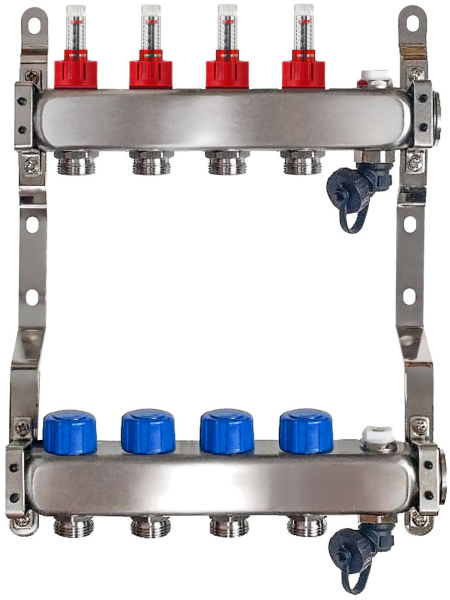

Parameter	Waarde
Maximale temperatuur	60°C
Maximale druk	0,6 MPa
Aantal groepen	2-18
Aansluitdiameter verdeelbalk	1"
Boringdiameter verdeelbalk	1/2"
Profielhoogte verdeler	40 mm
Hartafstand groepen	50 mm
Draad thermostaatinzet	M30x1.5
Materiaal van de balken Corrosiebestendige staalsoort	SUS 304 / 1.4304

SMART4FLOOR · Am Bornrain 17a · 35091 Cölbe · Duitsland
Tel.: +49 176 56821380 · Email: sales@smart4floor.de · www.smart4floor.de

SMART4FLOOR
Deutsche Qualität - German quality

RVS VERDELER MET HANDMATIGE ONTLUCHTER (SLEUTEL) PTSE-N1

Artikelcode	Aantal verwarmingsgroepen (secties)	d (mm)	D (mm)	h, mm	H, mm	L, mm	N, mm	k, mm
PTSE-N1-02	2	35	70	235	334	204	50	38
PTSE-N1-03	3	35	70	235	334	254	50	38
PTSE-N1-04	4	35	70	235	334	304	50	38
PTSE-N1-05	5	35	70	235	334	354	50	38
PTSE-N1-06	6	35	70	235	334	404	50	38
PTSE-N1-07	7	35	70	235	334	454	50	38
PTSE-N1-08	8	35	70	235	334	504	50	38
PTSE-N1-09	9	35	70	235	334	554	50	38
PTSE-N1-10	10	35	70	235	334	604	50	38
PTSE-N1-11	11	35	70	235	334	654	50	38
PTSE-N1-12	12	35	70	235	334	704	50	38
PTSE-N1-13	13	35	70	235	334	754	50	38
PTSE-N1-14	14	35	70	235	334	804	50	38
PTSE-N1-15	15	35	70	235	334	854	50	38
PTSE-N1-16	16	35	70	235	334	904	50	38
PTSE-N1-17	17	35	70	235	334	954	50	38
PTSE-N1-18	18	35	70	235	334	1004	50	38

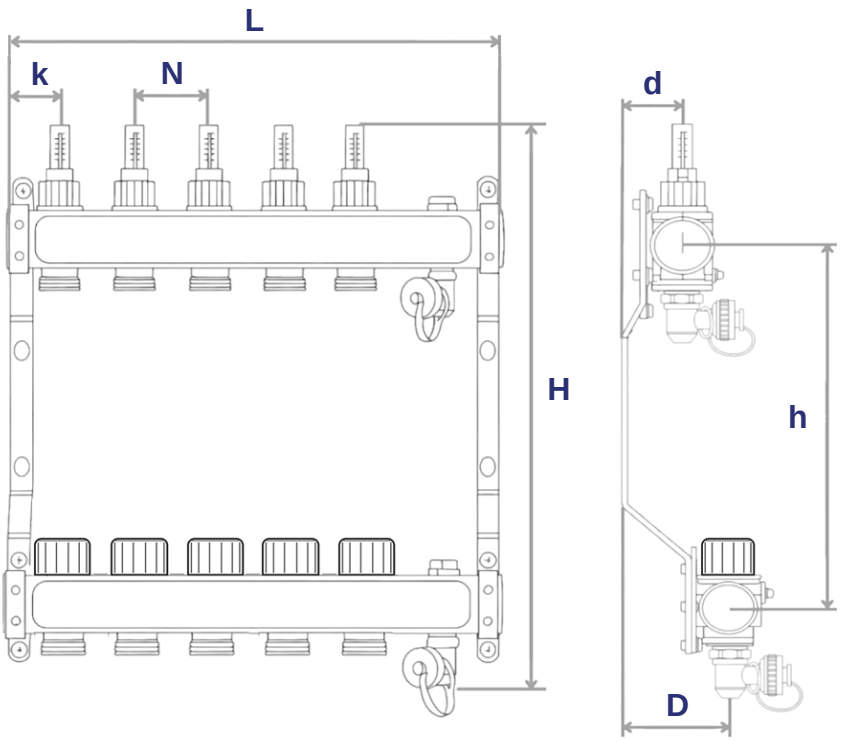

SMART4FLOOR · Am Bornrain 17a · 35091 Cölbe · Duitsland
Tel.: +49 176 56821380 · Email: sales@smart4floor.de · www.smart4floor.de

SMART DEBIETMETER

TOEPASSING

Debietmeter voor vloerverwarmingsverdelers. Hij meet het waterdebiet in elke verwarmingsgroep, voor een efficiënt beheer en een goede regeling van de verwarmingsinstallatie en betere totale prestaties.



PRODUCTVOORDELEN

• Nauwkeurige debietmeting om de installatie te optimaliseren • Bestand tegen hoge temperaturen en druk • Duidelijke debietindicator, eenvoudig af te lezen • Snelle montage in bestaande verwarmingsinstallaties

TECHNISCHE GEGEVENS

Parameter	Waarde
Functie	Meting van het waterdebiet per verwarmingsgroep
Materiaal	Hoogwaardige kunststof, bestand tegen corrosie en hoge temperaturen
Uitvoering	Duidelijke debietindicator
Maximale temperatuur	60 °C
Maximale druk	0,6 MPa
Nominale diameter	DN 15
Toegestaan medium	Water met glycol (tot 50 % glycol)
Instelbereik	2,5 l/min of 5 l/min
Gewicht debietmeter	25 g
Gewicht nippel	45 g
Verpakking	Los, 100 st

SMART4FLOOR · Am Bornrain 17a · 35091 Cölbe · Duitsland
Tel.: +49 176 56821380 · Email: sales@smart4floor.de · www.smart4floor.de

SMART DEBIETMETER

ONDERDELEN EN MATERIALEN

Nr.	Benaming	Materiaal	Kleur
1	Ventielhuis	PPA	zwart
2	Zwarte kern	EMS-GV-5H	zwart
3	Glazen buis	EMS-TR55	transparant
4	Positioneerring	PC	rood
5	Rode ring	PA66	rood
6	O-ring	EPDM 70°	zwart
7	Zwarte stift	PPS	zwart
8	Kap	POM	zwart
9	O-ring	EPDM 70°	zwart
10	O-ring	EPDM 70°	zwart
11	O-ring	EPDM 70°	zwart
12	O-ring	EPDM 70°	zwart
13	O-ring	EPDM 70°	zwart
14	Afdichtring	EPDM 70°	zwart
15	Veer	SS304	—

TECHNISCHE TEKENING

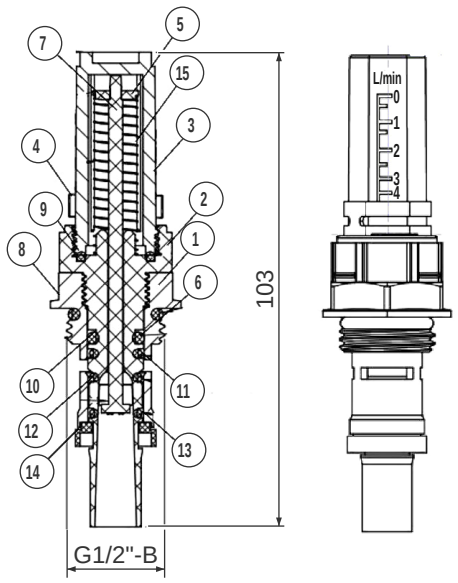

DRUKVERLIESDIAGRAM

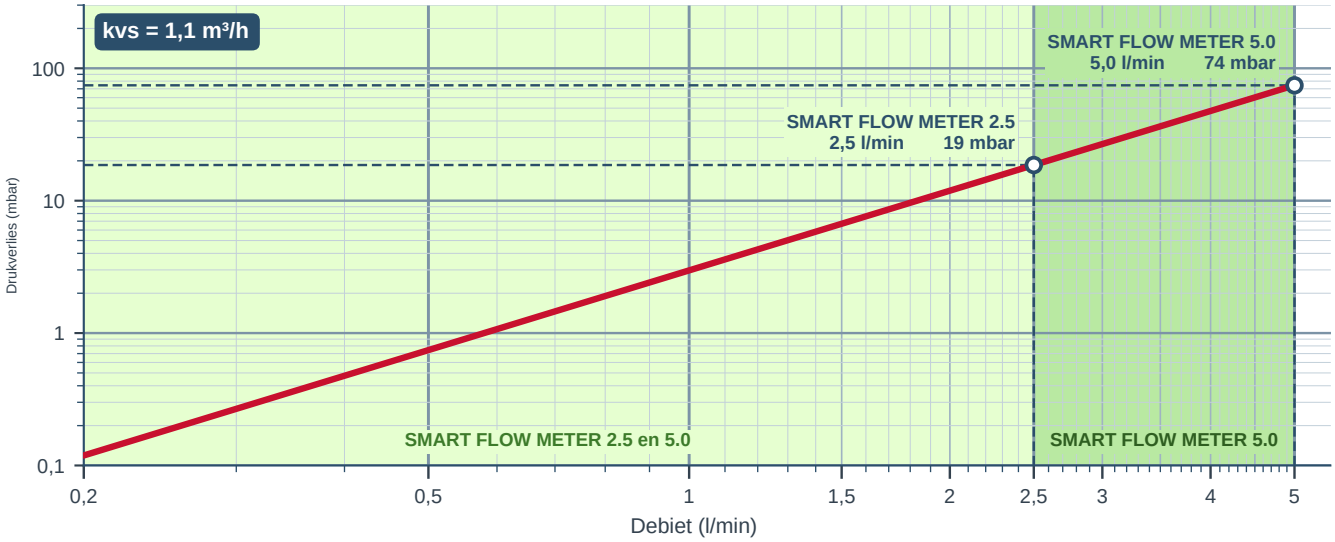

Hoge precisie • **Laag drukverlies** • **Optimale efficiëntie**

SMART4FLOOR · Am Bornrain 17a · 35091 Cölbe · Duitsland
Tel.: +49 176 56821380 · Email: sales@smart4floor.de · www.smart4floor.de

UNIVERSELE KOGELKRAAN VERDELER 1"

TOEPASSING

Kogelkraan speciaal ontwikkeld voor montage in verdelers van vloerverwarming en radiatorverwarming. Maakt het snel afsluiten van het medium in de hele verdeler mogelijk. Dankzij de solide constructie, de hoge dichtheid en de eenvoudige bediening is hij een betrouwbaar onderdeel van elke verdeler.

PRODUCTVOORDELEN

• Eenvoudige bediening: kwartslaghendel voor snel openen en sluiten. • Hoge dichtheid: afdichtingen van hoogwaardig EPDM zorgen voor een betrouwbare dichtheid. • Corrosiebestendig: de vernikkelde messing behuizing zorgt voor een lange levensduur en bestendigheid tegen corrosie.

PRODUCTOVERZICHT

Artikelcode	Productnaam
VUR	Kogelkraan verdeler 1” universeel, rood
VUB	Kogelkraan verdeler 1” universeel, blauw





TECHNISCHE GEGEVENS

Parameter	Waarde
Maat	1"
DN	20
PN	40
Max. temperatuur	110 °C
Materiaal	Vernikkeld messing
Afdichtingen	EPDM

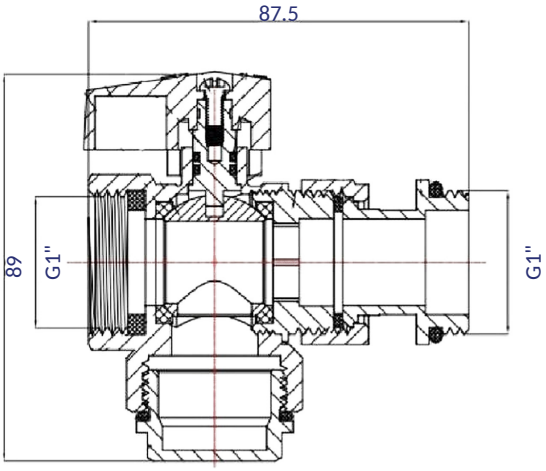

SMART4FLOOR · Am Bornrain 17a · 35091 Cölbe · Duitsland
Tel.: +49 176 56821380 · Email: sales@smart4floor.de · www.smart4floor.de

THERMOMETER VOOR KOGELKRAAN VERDELER

TOEPASSING

Optioneel onderdeel voor kogelkranen van verdelers. Zorgt voor een directe en betrouwbare temperatuurbewaking van aanvoer en retour in vloer- en radiatorverwarmingssystemen.

PRODUCTVOORDELEN

• Snelle en duidelijke temperatuuraflezing • Compact ontwerp, eenvoudig te monteren • Duurzame constructie (messing behuizing + rvs kast) • Geschikt voor kogelkranen van verdelers

TECHNISCHE GEGEVENS

Parameter	Waarde
Materiaal	Messing behuizing (HPb57-3A), rvs kast (304)
Kastmaat (diameter wijzerplaat)	Ø36,5 mm
Temperatuurbereik	0–80 °C
Nettogewicht	26,6 g
Artikelcode	TVU





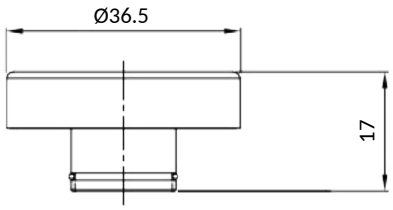

SMART4FLOOR · Am Bornrain 17a · 35091 Cölbe · Duitsland
Tel.: +49 176 56821380 · Email: sales@smart4floor.de · www.smart4floor.de

KOGELKRAAN VERDELER 1" RECHT

TOEPASSING

Kogelkraan speciaal ontwikkeld voor montage in verdelers van vloerverwarming en radiatorverwarming. Maakt het snel afsluiten van het medium in de hele verdeler mogelijk. Dankzij de solide constructie, de hoge dichtheid en de eenvoudige bediening is hij een betrouwbaar onderdeel van elke verdeler.

PRODUCTVOORDELEN

• Eenvoudige bediening: kwartslaghendel voor snel openen en sluiten. • Hoge dichtheid: afdichtingen van hoogwaardig EPDM zorgen voor een betrouwbare dichtheid. • Corrosiebestendig: de rvs behuizing zorgt voor een lange levensduur en bestendigheid tegen corrosie.

PRODUCTOVERZICHT

Artikelcode	Productnaam
VSB	Kogelkraan verdeler 1” recht, blauw
VSR	Kogelkraan verdeler 1” recht, rood

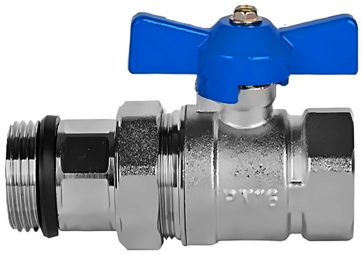

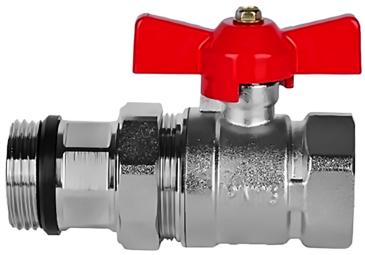

TECHNISCHE GEGEVENS

Parameter	Waarde
Maat	1"
DN	25
PN	16
Bedrijfstemperatuur	110°C
Materiaal	Rvs
Afdichtingen	EPDM + PTFE

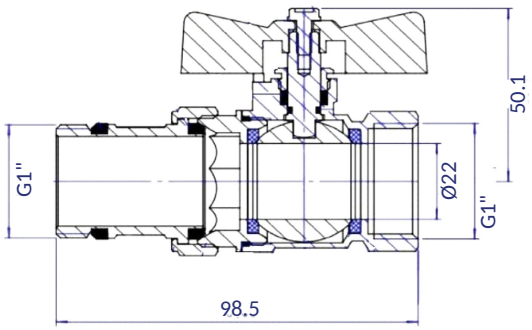

SMART4FLOOR · Am Bornrain 17a · 35091 Cölbe · Duitsland
Tel.: +49 176 56821380 · Email: sales@smart4floor.de · www.smart4floor.de

Deutsche Qualität - German quality

KOGELKRAAN VERDELER 1" RECHT MET THERMOMETER

TOEPASSING

Kogelkraan speciaal ontwikkeld voor montage in verdelers van vloerverwarming en radiatorverwarming. Maakt het snel afsluiten van het medium in de hele verdeler mogelijk. Dankzij de solide constructie, de hoge dichtheid en de eenvoudige bediening is hij een betrouwbaar onderdeel van elke verdeler.

PRODUCTVOORDELEN

• Eenvoudige bediening: kwartslaghendel voor snel openen en sluiten. • Hoge dichtheid: afdichtingen van hoogwaardig EPDM zorgen voor een betrouwbare dichtheid. • Corrosiebestendig: de rvs behuizing zorgt voor een lange levensduur en bestendigheid tegen corrosie.

PRODUCTOVERZICHT

Artikelcode	Productnaam
VSBT	Kogelkraan verdeler 1” recht, blauw, met thermometer
VSRT	Kogelkraan verdeler 1” recht, rood, met thermometer

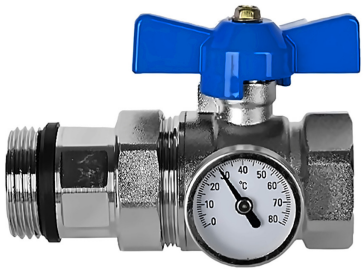



TECHNISCHE GEGEVENS

Parameter	Waarde
Maat	1"
DN	25
PN	16
Bedrijfstemperatuur	110°C
Materiaal	Rvs
Afdichtingen	EPDM + PTFE

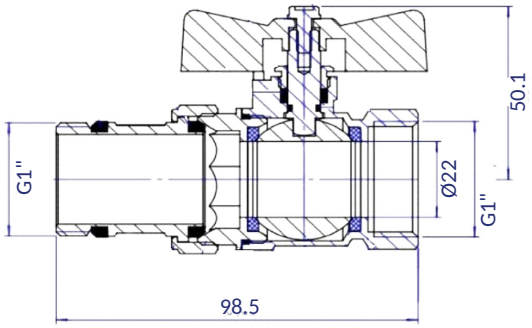

SMART4FLOOR · Am Bornrain 17a · 35091 Cölbe · Duitsland
Tel.: +49 176 56821380 · Email: sales@smart4floor.de · www.smart4floor.de

ARTIKELCODES
V90B (blauw) · V90R (rood)

Deutsche Qualität - German quality

KOGELKRAAN VERDELER 1" HAAKS

TOEPASSING

Kogelkraan speciaal ontwikkeld voor montage in verdelers van vloerverwarming en radiatorverwarming. Maakt het snel afsluiten van het medium in de hele verdeler mogelijk. Dankzij de solide constructie, de hoge dichtheid en de eenvoudige bediening is hij een betrouwbaar onderdeel van elke verdeler.

PRODUCTVOORDELEN

• Eenvoudige bediening: kwartslaghendel voor snel openen en sluiten. • Hoge dichtheid: afdichtingen van hoogwaardig EPDM zorgen voor een betrouwbare dichtheid. • Corrosiebestendig: de rvs behuizing zorgt voor een lange levensduur en bestendigheid tegen corrosie.

PRODUCTOVERZICHT

Artikelcode	Productnaam
V90B	Kogelkraan voor verdeler 1” haaks, blauw
V90R	Kogelkraan voor verdeler 1” haaks, rood





TECHNISCHE GEGEVENS

Parameter	Waarde
Maat	1"
DN	25
PN	16
Bedrijfstemperatuur	110°C
Materiaal	Rvs
Afdichtingen	EPDM + PTFE

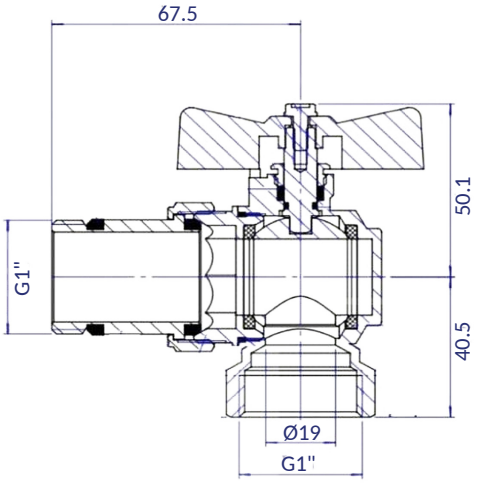

SMART4FLOOR · Am Bornrain 17a · 35091 Cölbe · Duitsland
Tel.: +49 176 56821380 · Email: sales@smart4floor.de · www.smart4floor.de

KOGELKRAAN VERDELER 1" HAAKS MET THERMOMETER

TOEPASSING

Kogelkraan speciaal ontwikkeld voor montage in verdelers van vloerverwarming en radiatorverwarming. Maakt het snel afsluiten van het medium in de hele verdeler mogelijk. Dankzij de solide constructie, de hoge dichtheid en de eenvoudige bediening is hij een betrouwbaar onderdeel van elke verdeler.

PRODUCTVOORDELEN

• Eenvoudige bediening: kwartslaghendel voor snel openen en sluiten. • Hoge dichtheid: afdichtingen van hoogwaardig EPDM zorgen voor een betrouwbare dichtheid. • Corrosiebestendig: de rvs behuizing zorgt voor een lange levensduur en bestendigheid tegen corrosie.

PRODUCTOVERZICHT

Artikelcode	Productnaam
V90BT	Kogelkraan verdeler 1” haaks, blauw, met thermometer
V90RT	Kogelkraan verdeler 1” haaks, rood, met thermometer



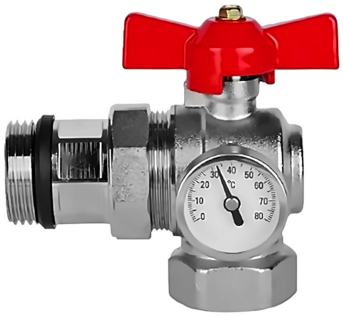

TECHNISCHE GEGEVENS

Parameter	Waarde
Maat	1"
DN	25
PN	16
Bedrijfstemperatuur	110°C
Materiaal	Rvs
Afdichtingen	EPDM + PTFE

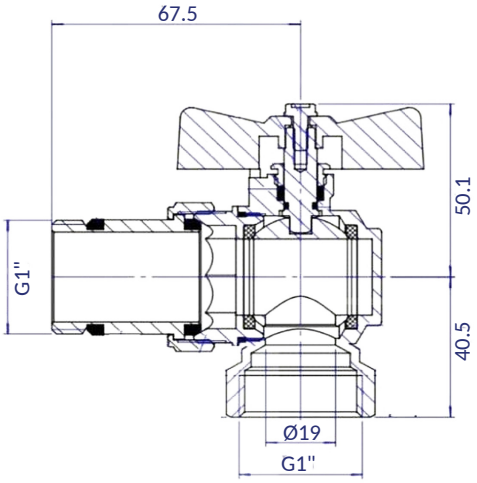

SMART4FLOOR · Am Bornrain 17a · 35091 Cölbe · Duitsland
Tel.: +49 176 56821380 · Email: sales@smart4floor.de · www.smart4floor.de

Deutsche Qualität - German quality

SMART CLIP STANDARD 40

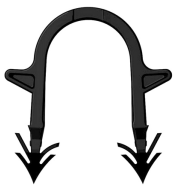



TOEPASSING

U-clip voor het bevestigen van vloerverwarmingsbuizen van 14 tot 20 mm diameter op isolatieplaten en tackerfolies. Staand geplaatst met een tacker houdt hij de buis op zijn plaats tot de dekvloer wordt gestort.

PRODUCTVOORDELEN

• Universeel bruikbaar in alle gangbare tackers • PP / B500 hoogtechnisch compound, bestand van –5 °C tot +45 °C • Getapet magazijn van 30 clips voor snel bijladen • Stevige fixatie van de buis tot de dekvloer wordt gestort • Made in Germany

TECHNISCHE GEGEVENS

Parameter	Waarde
Model	U-clip voor buisdiameter 14–20 mm
Totale lengte	40 mm
Materiaal	PP / B500 hightech-compound
Temperatuurbereik	–5 °C tot +45 °C
Kleur	Zwart
Magazijn	Getapete uitvoering, 30 clips
Verpakking	300 st per doos, 144 000 st per pallet
Compatibiliteit	Universeel bruikbaar in alle gangbare tackers
Kenmerken	Standaardontwerp
Herkomst	Made in Germany

SMART4FLOOR · Am Bornrain 17a · 35091 Cölbe · Duitsland
Tel.: +49 176 56821380 · Email: sales@smart4floor.de · www.smart4floor.de

SMART CLIP STANDARD 60



TOEPASSING

U-clip voor het bevestigen van vloerverwarmingsbuizen van 14 tot 20 mm diameter op isolatieplaten en tackerfolies. Staand geplaatst met een tacker houdt hij de buis op zijn plaats tot de dekvloer wordt gestort.

PRODUCTVOORDELEN

• Universeel bruikbaar in alle gangbare tackers • PP / B500 hoogtechnisch compound, bestand van –5 °C tot +45 °C • Getapet magazijn van 30 clips voor snel bijladen • Stevige fixatie van de buis tot de dekvloer wordt gestort • Made in Germany

TECHNISCHE GEGEVENS

Parameter	Waarde
Model	U-clip voor buisdiameter 14–20 mm
Totale lengte	57 mm
Materiaal	PP / B500 hightech-compound
Temperatuurbereik	–5 °C tot +45 °C
Kleur	Zwart
Magazijn	Getapete uitvoering, 30 clips
Verpakking	300 st per doos, 108 000 st per pallet
Compatibiliteit	Universeel bruikbaar in alle gangbare tackers
Kenmerken	Standaardontwerp
Herkomst	Made in Germany

SMART4FLOOR · Am Bornrain 17a · 35091 Cölbe · Duitsland
Tel.: +49 176 56821380 · Email: sales@smart4floor.de · www.smart4floor.de

SMART CLIP PREMIUM 35





TOEPASSING

U-clip voor het bevestigen van vloerverwarmingsbuizen van 14 tot 20 mm diameter op isolatieplaten en tackerfolies. Staand geplaatst met een tacker houdt hij de buis op zijn plaats tot de dekvloer wordt gestort.

PRODUCTVOORDELEN

• Compact speciaal ontwerp • Actief ankersysteem voor een stevige grip in de isolatieplaat • 2D-foliegeleidingssysteem volgens EN 1264-4 • Diamantpunt voor perfecte perforatie • Universeel bruikbaar in alle gangbare tackers • PP / B500 hoogtechnisch compound, bestand van –5 °C tot +45 °C • Made in Germany

TECHNISCHE GEGEVENS

Parameter	Waarde
Model	U-clip voor buisdiameter 14–20 mm
Totale lengte	35 mm
Materiaal	PP / B500 hightech-compound
Temperatuurbereik	–5 °C tot +45 °C
Kleur	Zwart
Magazijn	Getapete uitvoering, 30 clips
Verpakking	300 st per doos, 144 000 st per pallet
Compatibiliteit	Universeel bruikbaar in alle gangbare tackers
Kenmerken	Speciaal ontwerp, actief anker, 2D-folieraster, diamantpunt
Herkomst	Made in Germany

SMART4FLOOR · Am Bornrain 17a · 35091 Cölbe · Duitsland
Tel.: +49 176 56821380 · Email: sales@smart4floor.de · www.smart4floor.de

SMART OMEGA CLIP 50

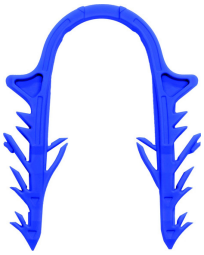

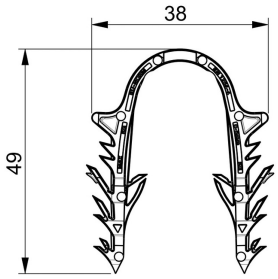

TOEPASSING

Omega-clip voor het bevestigen van vloerverwarmingsbuizen van 14 tot 20 mm diameter op isolatieplaten en tackerfolies. Staand geplaatst met een tacker houdt hij de buis op zijn plaats tot de dekvloer wordt gestort.

PRODUCTVOORDELEN

• Omega-ontwerp met extreme uittrekkracht tot 16 kg • Meervoudig actief ankersysteem voor een stevige grip in de isolatieplaat • 3D-foliegeleidingssysteem volgens EN 1264-4 • Antirotatiebeveiliging • Universeel bruikbaar in alle gangbare tackers • PP / B500 hoogtechnisch compound, bestand van –5 °C tot +35 °C • Made in Germany

TECHNISCHE GEGEVENS

Parameter	Waarde
Model	Omega-clip voor buisdiameter 14–20 mm
Totale lengte	49 mm (breedte 38 mm)
Materiaal	PP / B500 hightech-compound
Temperatuurbereik	–5 °C tot +35 °C
Kleur	Zwart; blauw en andere RAL-kleuren op aanvraag
Magazijn	30–50 clips per magazijn, getapet of thermisch gelast
Verpakking	300 stuks per doos
Compatibiliteit	Universeel bruikbaar in alle gangbare tackers
Kenmerken	Omega-ontwerp, meervoudige actieve ankers, 3D-foliegeleiding, antirotatiebeveiliging
Herkomst	Made in Germany

SMART4FLOOR · Am Bornrain 17a · 35091 Cölbe · Duitsland
Tel.: +49 176 56821380 · Email: sales@smart4floor.de · www.smart4floor.de

Deutsche Qualität - German quality

SMART TACKER



Zeer nauwkeurig en uiterst soepel tackeren

Onverliesbaar magazijngewicht met parkeerstand

Extreem robuuste behuizing en slagpen van CNC-gefreesd aluminium

Magazijncapaciteit tot 120 U-clips

Inspectieklep met snelsluiting

100% Made in Germany

SMART4FLOOR · Am Bornrain 17a · 35091 Cölbe · Duitsland
Tel.: +49 176 56821380 · Email: sales@smart4floor.de · www.smart4floor.de

SMART TACKER

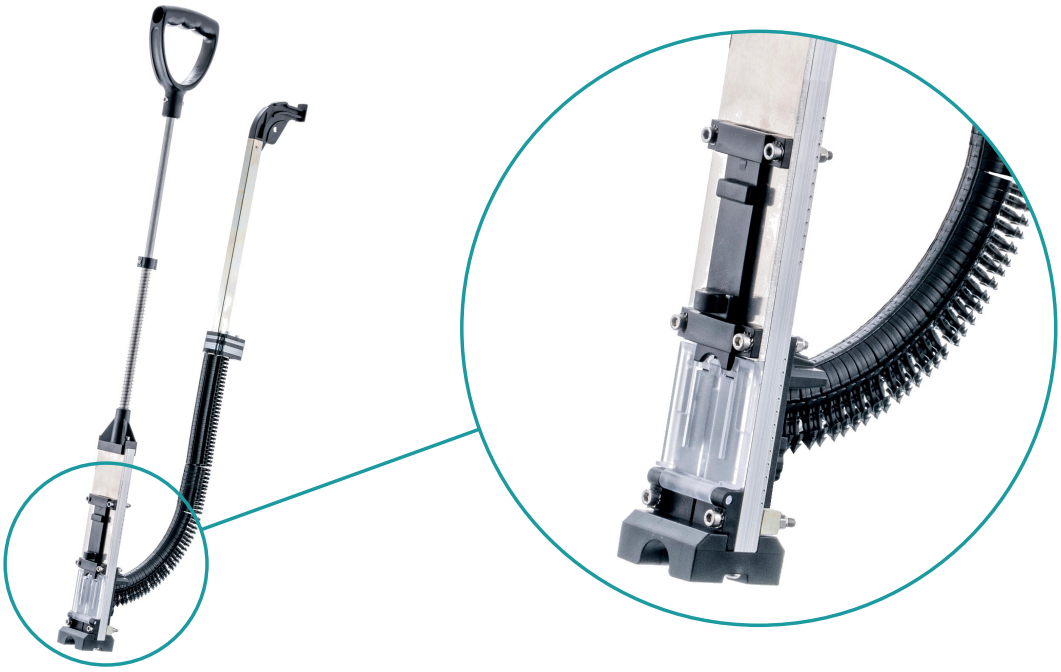

TOEPASSING

Professionele tacker voor het bevestigen van vloerverwarmingsbuizen op isolatieplaten en tackerfolies. Ontworpen voor snel en nauwkeurig tackeren in staande houding; hij zet de buis vast voordat de dekvloer wordt gestort.

TECHNISCHE GEGEVENS

Parameter	Waarde
Productnaam	SMART TACKER
Compatibiliteit	Vrijwel alle gangbare U-clips van 6 mm dikte en 34–58 mm lengte, voor gelijmde en thermisch gelaste magazijnen
Magazijncapaciteit	Tot 120 U-clips
Producteigenschappen	Zeer soepele werking, inspectieklep met snelsluiting, onverliesbaar magazijngewicht met parkeerstand
Materialen	Aluminium, kunststof
Gewicht	2,1 kg
Greephoogte	ca. 900 mm
Productlijn	Hoge prestaties – Premium-serie – Made in Germany

SMART4FLOOR · Am Bornrain 17a · 35091 Cölbe · Duitsland
Tel.: +49 176 56821380 · Email: sales@smart4floor.de · www.smart4floor.de

Deutsche Qualität - German quality

SMART TACKER 2



Zeer nauwkeurig en uiterst soepel tackeren

Onverliesbaar magazijngewicht met parkeerstand

Extreem robuuste behuizing en slagpen van CNC-gefreesd aluminium

Magazijncapaciteit tot 120 U-clips

Draadstandaard: staat vanzelf rechtop

Inspectieklep met snelsluiting

100% Made in Germany

SMART4FLOOR · Am Bornrain 17a · 35091 Cölbe · Duitsland
Tel.: +49 176 56821380 · Email: sales@smart4floor.de · www.smart4floor.de

SMART TACKER 2



TOEPASSING

Professionele tacker voor het bevestigen van vloerverwarmingsbuizen op isolatieplaten en tackerfolies. Ontworpen voor snel en nauwkeurig tackeren in staande houding; hij zet de buis vast voordat de dekvloer wordt gestort.

TECHNISCHE GEGEVENS

Parameter	Waarde
Productnaam	SMART TACKER 2
Compatibiliteit	Vrijwel alle gangbare U-clips van 6 mm dikte en 34–58 mm lengte, voor gelijmde en thermisch gelaste magazijnen
Magazijncapaciteit	Tot 120 U-clips
Producteigenschappen	Zeer soepele werking, inspectieklep met snelsluiting, onverliesbaar magazijngewicht met parkeerstand
Standaard	Geïntegreerde draadstandaard: de tacker blijft vanzelf rechtop staan
Materialen	Aluminium, kunststof
Gewicht	2,5 kg (met standaard)
Greephoogte	ca. 900 mm
Productlijn	Hoge prestaties – Premium-serie – Made in Germany

SMART4FLOOR · Am Bornrain 17a · 35091 Cölbe · Duitsland
Tel.: +49 176 56821380 · Email: sales@smart4floor.de · www.smart4floor.de

Deutsche Qualität - German quality

SMART HOLDING PIN 42



TOEPASSING

U-vormige pen om bevestigingsrails, vloerverwarmingsbuizen, folies en diverse rails op de isolatie te bevestigen.

PRODUCTVOORDELEN

• Bevestigt bevestigingsrails, buizen, folies en diverse rails • Poten met weerhaken voor een veilige verankering in de isolatie • Twee lengtes (42 mm en 62 mm) afgestemd op de isolatiedikte • Made in Germany

TECHNISCHE GEGEVENS

Parameter	Waarde
Model	Fixeerpen, lengte 42 mm
Totale lengte	42 mm
Breedte	26 mm
Binnendiameter	18 mm
Materiaal	PCPT
Kleur	Zwart
Verpakking	500 st. per zak, 1 000 st. per doos, 120 000 st. per pallet
Productlijn	Lengtes 42 mm en 62 mm
Herkomst	Made in Germany

SMART4FLOOR · Am Bornrain 17a · 35091 Cölbe · Duitsland
Tel.: +49 176 56821380 · Email: sales@smart4floor.de · www.smart4floor.de

Deutsche Qualität - German quality

SMART HOLDING PIN 62



TOEPASSING

U-vormige pen om bevestigingsrails, vloerverwarmingsbuizen, folies en diverse rails op de isolatie te bevestigen.

PRODUCTVOORDELEN

• Bevestigt bevestigingsrails, buizen, folies en diverse rails • Poten met weerhaken voor een veilige verankering in de isolatie • Twee lengtes (42 mm en 62 mm) afgestemd op de isolatiedikte • Made in Germany

TECHNISCHE GEGEVENS

Parameter	Waarde
Model	Fixeerpen, lengte 62 mm
Totale lengte	62 mm
Breedte	26 mm
Binnendiameter	18 mm
Materiaal	PCPT
Kleur	Zwart
Verpakking	500 st. per zak, 1 000 st. per doos, 120 000 st. per pallet
Productlijn	Lengtes 42 mm en 62 mm
Herkomst	Made in Germany

SMART4FLOOR · Am Bornrain 17a · 35091 Cölbe · Duitsland
Tel.: +49 176 56821380 · Email: sales@smart4floor.de · www.smart4floor.de

Deutsche Qualität - German quality

SMART FOIL CLIP

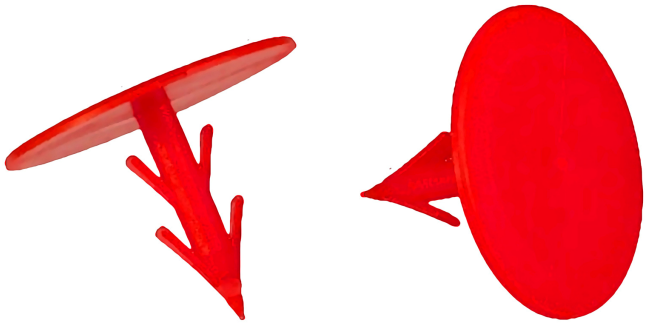

TOEPASSING

Clip om de beschermfolie of tackerfolie op de isolatieplaten te bevestigen voordat de buizen worden gelegd.

PRODUCTVOORDELEN

• Snelle bevestiging van de folie op de isolatie • Polypropyleen (PP), rood voor goede zichtbaarheid op de bouwplaats • Compacte lengte van 31 mm • Made in Germany

TECHNISCHE GEGEVENS

Parameter	Waarde
Model	Folieclip
Materiaal	Polypropyleen (PP)
Kleur	Rood
Lengte	31 mm
Herkomst	Made in Germany

SMART4FLOOR · Am Bornrain 17a · 35091 Cölbe · Duitsland
Tel.: +49 176 56821380 · Email: sales@smart4floor.de · www.smart4floor.de

Deutsche Qualität - German quality

SMART PLASTIC LOCK



TOEPASSING

Plastic lock (Duits: Noppenreiter) voor het bevestigen van vloerverwarmingsbuizen op noppenplaten met een noppenafstand van 75 mm.

PRODUCTVOORDELEN

• Houdt de buis stevig tussen de noppen van de plaat •
Past op noppenplaten met een noppenafstand van 75 mm
• Haken van 26 mm • Zwart • Made in Germany

TECHNISCHE GEGEVENS

Parameter	Waarde
Model	Plastic lock (Noppenreiter)
Afstand	75 mm
Haken	26 mm
Kleur	Zwart
Herkomst	Made in Germany

SMART4FLOOR · Am Bornrain 17a · 35091 Cölbe · Duitsland
Tel.: +49 176 56821380 · Email: sales@smart4floor.de · www.smart4floor.de

Deutsche Qualität - German quality

SMART MESH CLIP 16/17



TOEPASSING

Clip om vloerverwarmingsbuizen rechtstreeks op wapeningsnetten met 3 mm draad te bevestigen. Gezet met het netclip-zetapparaat houdt hij de buis op zijn plaats tot de dekvloer wordt gestort.

PRODUCTVOORDELEN

• Directe bevestiging van de buis op 3 mm wapeningsnet • BTEC100 premium compound, –5 °C tot +35 °C • Premium getapete magazijnen van 50 clips voor snel bijladen • Zwart of RAL-kleuren naar wens • Made in Germany

TECHNISCHE GEGEVENS

Parameter	Waarde
Model	Netclip voor buizen 16/17 mm, voor wapeningsnetten van 3 mm
Materiaal	BTEC100 premium compound voor extreme gebruiksomstandigheden
Temperatuurbereik	–5 °C tot +35 °C
Kleur	Zwart of RAL-kleuren op aanvraag
Magazijn	50 st. per magazijn, premium getaped
Verpakking	500 st. per zak, 2 500 st. per doos
Productlijn	Versie voor buizen 16/17 mm en versie voor buizen 20 mm
Herkomst	Made in Germany

SMART4FLOOR · Am Bornrain 17a · 35091 Cölbe · Duitsland
Tel.: +49 176 56821380 · Email: sales@smart4floor.de · www.smart4floor.de

Deutsche Qualität - German quality

SMART MESH CLIP 20



TOEPASSING

Clip om vloerverwarmingsbuizen rechtstreeks op wapeningsnetten met 3 mm draad te bevestigen. Gezet met het netclip-zetapparaat houdt hij de buis op zijn plaats tot de dekvloer wordt gestort.

PRODUCTVOORDELEN

• Directe bevestiging van de buis op 3 mm wapeningsnet • BTEC100 premium compound, –5 °C tot +35 °C • Premium getapete magazijnen van 50 clips voor snel bijladen • Zwart of RAL-kleuren naar wens • Made in Germany

TECHNISCHE GEGEVENS

Parameter	Waarde
Model	Netclip voor buizen 20 mm, voor wapeningsnetten van 3 mm
Materiaal	BTEC100 premium compound voor extreme gebruiksomstandigheden
Temperatuurbereik	–5 °C tot +35 °C
Kleur	Zwart of RAL-kleuren op aanvraag
Magazijn	50 st. per magazijn, premium getaped
Verpakking	500 st. per zak, 2 500 st. per doos
Productlijn	Versie voor buizen 16/17 mm en versie voor buizen 20 mm
Herkomst	Made in Germany

SMART4FLOOR · Am Bornrain 17a · 35091 Cölbe · Duitsland
Tel.: +49 176 56821380 · Email: sales@smart4floor.de · www.smart4floor.de

ARTIKELCODES

SMART RAIL 1 (zonder kleefband) · SMART RAIL 2 (met kleefband)

Deutsche Qualität - German quality

SMART RAILS





TOEPASSING

Bevestigingsrail voor het vastzetten van vloerverwarmingsbuizen met 16 tot 20 mm buitendiameter op isolatieplaten. De rail klemt de buis op een vaste afstand van 50 mm en houdt hem op zijn plaats tot de dekvloer wordt gestort.

PRODUCTVOORDELEN

• Klikverbinding om de afzonderlijke elementen flexibel te koppelen • Voorkomt dat de verwarmingsbuis er tijdens de montage uitspringt • Vaste legafstand van 50 mm – voor vloer- en wandmontage • Dubbelzijdig kleefband of handclips 42 / 62 mm • PP / B500 premium compound, bestand van –5 °C tot +35 °C

TECHNISCHE GEGEVENS

Parameter	Waarde
Model	Bevestigingsrail voor buisdiameter 16–20 mm
Afmetingen element	1 000 × 45 × 28 mm (l × b × h), geleverd als 4 × 25 cm = 1 m
Legafstand	50 mm
Materiaal	PP / B500 premium-compound
Temperatuurbereik	–5 °C tot +35 °C
Kleur	Zwart
Montage	Klikverbinding voor flexibele bevestiging van de elementen
Bevestigingssystemen	Dubbelzijdig kleefband of handclips 42 / 62 mm
Uitvoeringen	Volledig voorzien van kleefband (zelfklevend) of zonder kleefband
Toepassing	Vloer- en wandmontage – beloopbaar, hoog draagvermogen
Verpakking	100 m per doos, 1 500 m per pallet

SMART4FLOOR · Am Bornrain 17a · 35091 Cölbe · Duitsland
Tel.: +49 176 56821380 · Email: sales@smart4floor.de · www.smart4floor.de

Deutsche Qualität - German quality

SMART BENDS





TOEPASSING

Bochtsteun voor het 90 graden omleiden van vloerverwarmingsbuizen van 12 tot 25 mm. Hij geleidt de buis door de bocht, houdt de radius vast en beschermt de buis tegen knikken.

PRODUCTVOORDELEN

• Optimale buisgeleiding over 90 graden • Veilige bescherming van de buis in de bocht • Vier maten voor buisdiameters van 12 tot 25 mm • Optioneel leverbaar met versterkte geleiding • Versterkt thermopolymeer, hittebestendig en uiterst duurzaam

TECHNISCHE GEGEVENS

Parameter	Waarde
Model	Bochtsteun voor vloerverwarmingsbuizen 12–25 mm
Functie	90°-omleiding en geleiding van de buis
Materiaal	Versterkt thermopolymeer, hittebestendig, extreem duurzaam
Kleur	Zwart
Maten	110 × 110, 140 × 140, 150 × 150 en 160 × 160 mm
Buisdiameters	12–16 mm, 14–18 mm, 20 mm en 25 mm
Buisbescherming	Veilige bescherming van de buis in de bocht
Opties	Ook leverbaar met versterkte geleiding
Verpakking	Doos: 400 st (14–18 mm, in zakken van 50), 100 st (20 mm), 80 st (25 mm)
Pallet	6 400 st (14–18 mm), 3 200 st (20 mm), 2 560 st (25 mm)

SMART4FLOOR · Am Bornrain 17a · 35091 Cölbe · Duitsland
Tel.: +49 176 56821380 · Email: sales@smart4floor.de · www.smart4floor.de

Deutsche Qualität - German quality

SMART DEKVLOERMEETPUNT SCREEDFLEX – WEERHAAKPUNT



TOEPASSING

Meetpunt dat vóór het storten in de dekvloer wordt geplaatst. Het markeert de plaatsen waar dekvloermonsters worden genomen voor de restvochtmeting vóór het leggen van de vloerafwerking (DIN 4725, volgens de fabrikant).

PRODUCTVOORDELEN

• Flexibel kunststof, op de bouwplaats praktisch onverwoestbaar • Markeert duidelijk de meetpunten in de dekvloer • RAL-kleuren naar wens leverbaar • Twee uitvoeringen: met weerhaakpunt of met kleefplaat • Made in Germany

TECHNISCHE GEGEVENS

Parameter	Waarde
Model	Dekvloermeetpunt Screedflex, met weerhaakpunt
Materiaal	Polyethyleen (PE) + rubber, onverwoestbaar
Hoogte	ca. 180 mm
Kleur	RAL-kleuren op aanvraag
Uitvoeringen	Met weerhaakpunt / met kleefplaat
Herkomst	Made in Germany

SMART4FLOOR · Am Bornrain 17a · 35091 Cölbe · Duitsland
Tel.: +49 176 56821380 · Email: sales@smart4floor.de · www.smart4floor.de

Deutsche Qualität - German quality

SMART DEKVLOERMEETPUNT SCREEDFLEX – KLEEFPLAAT



TOEPASSING

Meetpunt dat vóór het storten in de dekvloer wordt geplaatst. Het markeert de plaatsen waar dekvloermonsters worden genomen voor de restvochtmeting vóór het leggen van de vloerafwerking (DIN 4725, volgens de fabrikant).

PRODUCTVOORDELEN

• Flexibel kunststof, op de bouwplaats praktisch onverwoestbaar • Markeert duidelijk de meetpunten in de dekvloer • RAL-kleuren naar wens leverbaar • Twee uitvoeringen: met weerhaakpunt of met kleefplaat • Made in Germany

TECHNISCHE GEGEVENS

Parameter	Waarde
Model	Dekvloermeetpunt Screedflex, met kleefplaat
Materiaal	Polyethyleen (PE) + rubber, onverwoestbaar
Hoogte	ca. 180 mm
Kleur	RAL-kleuren op aanvraag
Uitvoeringen	Met weerhaakpunt / met kleefplaat
Herkomst	Made in Germany

SMART4FLOOR · Am Bornrain 17a · 35091 Cölbe · Duitsland
Tel.: +49 176 56821380 · Email: sales@smart4floor.de · www.smart4floor.de

Deutsche Qualität - German quality

De kwaliteit die je voelt

SMART4FLOOR

Am Bornrain 17a · 35091 Cölbe · Duitsland

Tel. +49 176 56821380

sales@smart4floor.de

www.smart4floor.de

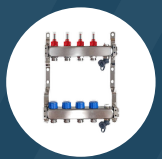
Verdelers


Debietmeters


Kogelkranen


U-clips


Tacker


Rails


Bochtsteunen

Technische wijzigingen voorbehouden. Editie 2026 12 01B.

Alle afbeeldingen in deze catalogus zijn illustraties en zijn niet bindend voor SMART4FLOOR.