CÓDIGOS DE ARTÍCULO
de PTSE-N1-02 a PTSE-N1-18

Ficha técnica

Deutsche Qualität - German quality

COLECTOR INOX CON PURGADOR MANUAL DE LLAVE PTSE-N1

USO PREVISTO

El colector SMART de acero inoxidable distribuye el fluido caloportador en las instalaciones de suelo radiante. Permite una regulación precisa del caudal en cada circuito, garantizando un funcionamiento eficaz y fiable de toda la instalación.

VENTAJAS DEL PRODUCTO

- Resistencia a la corrosión – Gracias al acero inoxidable de alta calidad, los colectores ofrecen un rendimiento duradero y fiable incluso en condiciones exigentes
- Instalación y mantenimiento sencillos – El diseño permite un montaje rápido y una conexión fácil de los circuitos de suelo radiante
- Fabricación de precisión – máquinas CNC avanzadas y robots de montaje garantizan la máxima calidad y precisión de cada componente

DATOS TÉCNICOS

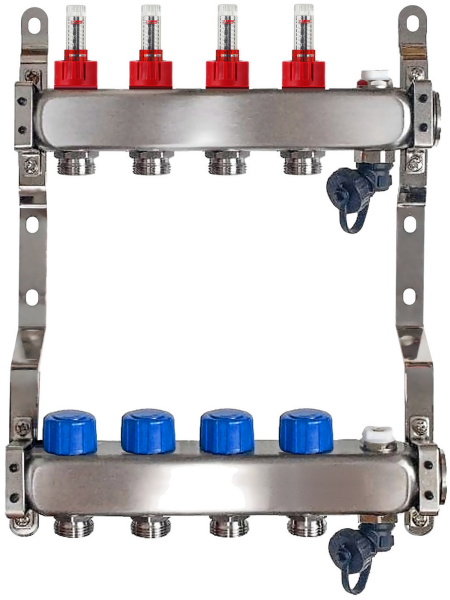

Parámetro	Valor
Temperatura máxima	60°C
Presión máxima	0,6 MPa
Número de salidas	2-18
Diámetro de conexión de la barra	1"
Diámetro de los orificios de la barra	1/2"
Altura del perfil	40 mm
Distancia entre salidas	50 mm
Rosca del inserto termostático	M30x1.5
Material de las barras Acero resistente a la corrosión	SUS 304 / 1.4304

SMART4FLOOR · Am Bornrain 17a · 35091 Cölbe · Alemania
Tel.: +49 176 56821380 · Email: sales@smart4floor.de · www.smart4floor.de

CÓDIGOS DE ARTÍCULO

de PTSE-N1-02 a PTSE-N1-18

Ficha técnica

Deutsche Qualität - German quality

COLECTOR INOX CON PURGADOR MANUAL DE LLAVE PTSE-N1

Código	Número de circuitos (secciones)	d (mm)	D (mm)	h, mm	H, mm	L, mm	N, mm	k, mm
PTSE-N1-02	2	35	70	235	334	204	50	38
PTSE-N1-03	3	35	70	235	334	254	50	38
PTSE-N1-04	4	35	70	235	334	304	50	38
PTSE-N1-05	5	35	70	235	334	354	50	38
PTSE-N1-06	6	35	70	235	334	404	50	38
PTSE-N1-07	7	35	70	235	334	454	50	38
PTSE-N1-08	8	35	70	235	334	504	50	38
PTSE-N1-09	9	35	70	235	334	554	50	38
PTSE-N1-10	10	35	70	235	334	604	50	38
PTSE-N1-11	11	35	70	235	334	654	50	38
PTSE-N1-12	12	35	70	235	334	704	50	38
PTSE-N1-13	13	35	70	235	334	754	50	38
PTSE-N1-14	14	35	70	235	334	804	50	38
PTSE-N1-15	15	35	70	235	334	854	50	38
PTSE-N1-16	16	35	70	235	334	904	50	38
PTSE-N1-17	17	35	70	235	334	954	50	38
PTSE-N1-18	18	35	70	235	334	1004	50	38

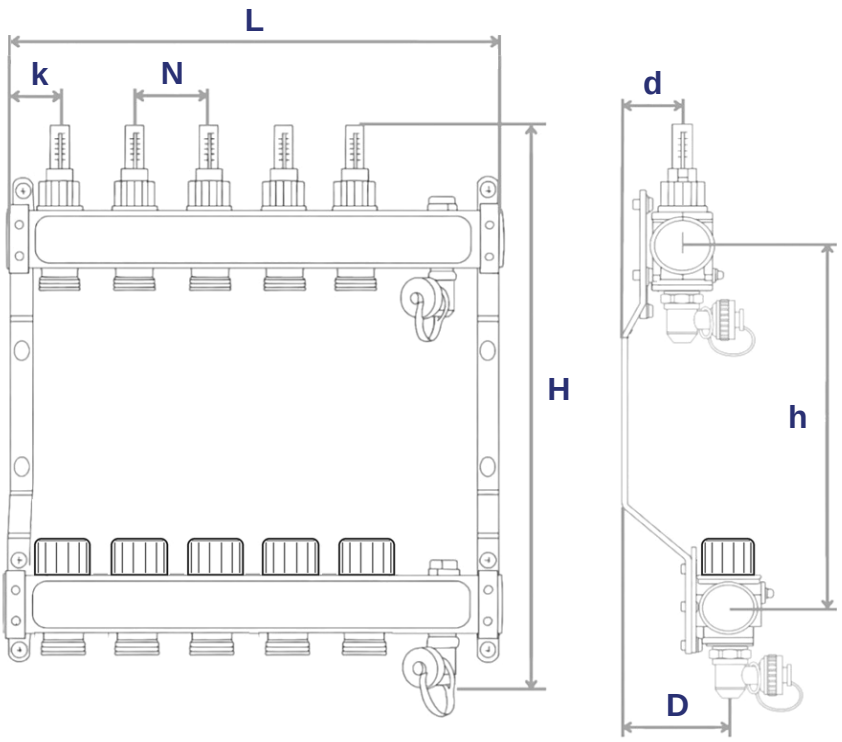

SMART4FLOOR · Am Bornrain 17a · 35091 Cölbe · Alemania

Tel.: +49 176 56821380 · Email: sales@smart4floor.de · www.smart4floor.de

CÓDIGOS DE ARTÍCULO

SMART FLOW METER 2.5 · SMART FLOW METER 5.0

Deutsche Qualität - German quality

Ficha técnica

SMART CAUDALÍMETRO

USO PREVISTO

Caudalímetro para colectores de suelo radiante. Mide el caudal de agua de cada circuito, para una gestión y una regulación eficaces de la instalación y un mejor rendimiento global.



VENTAJAS DEL PRODUCTO

• Medición precisa del caudal para optimizar la instalación • Resistente a altas temperaturas y presiones • Indicador de caudal claro, fácil de leer • Montaje rápido en instalaciones existentes

DATOS TÉCNICOS

Parámetro	Valor
Función	Medición del caudal de agua por circuito
Material	Plástico de alta calidad, resistente a la corrosión y a altas temperaturas
Diseño	Indicador de caudal claro
Temperatura máxima	60 °C
Presión máxima	0,6 MPa
Diámetro nominal	DN 15
Fluido admitido	Agua con glicol (hasta 50 % de glicol)
Rango de ajuste	2,5 l/min o 5 l/min
Peso del caudalímetro	25 g
Peso del racor	45 g
Embalaje	A granel, 100 uds

SMART4FLOOR · Am Bornrain 17a · 35091 Cölbe · Alemania

Tel.: +49 176 56821380 · Email: sales@smart4floor.de · www.smart4floor.de

CÓDIGOS DE ARTÍCULO

SMART FLOW METER 2.5 · SMART FLOW METER 5.0

Ficha técnica

Deutsche Qualität - German quality

SMART CAUDALÍMETRO

COMPONENTES Y MATERIALES

N.º	Denominación	Material	Color
1	Cuerpo de válvula	PPA	negro
2	Núcleo negro	EMS-GV-5H	negro
3	Tubo de vidrio	EMS-TR55	transparente
4	Anillo de posicionamiento	PC	roja
5	Anillo rojo	PA66	roja
6	Junta tórica	EPDM 70°	negro
7	Varilla negra	PPS	negro
8	Tapón	POM	negro
9	Junta tórica	EPDM 70°	negro
10	Junta tórica	EPDM 70°	negro
11	Junta tórica	EPDM 70°	negro
12	Junta tórica	EPDM 70°	negro
13	Junta tórica	EPDM 70°	negro
14	Junta plana	EPDM 70°	negro
15	Muelle	SS304	—

PLANO TÉCNICO

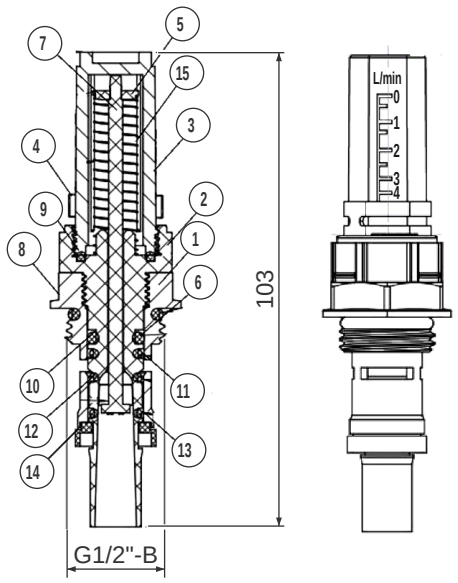

DIAGRAMA DE PÉRDIDA DE CARGA

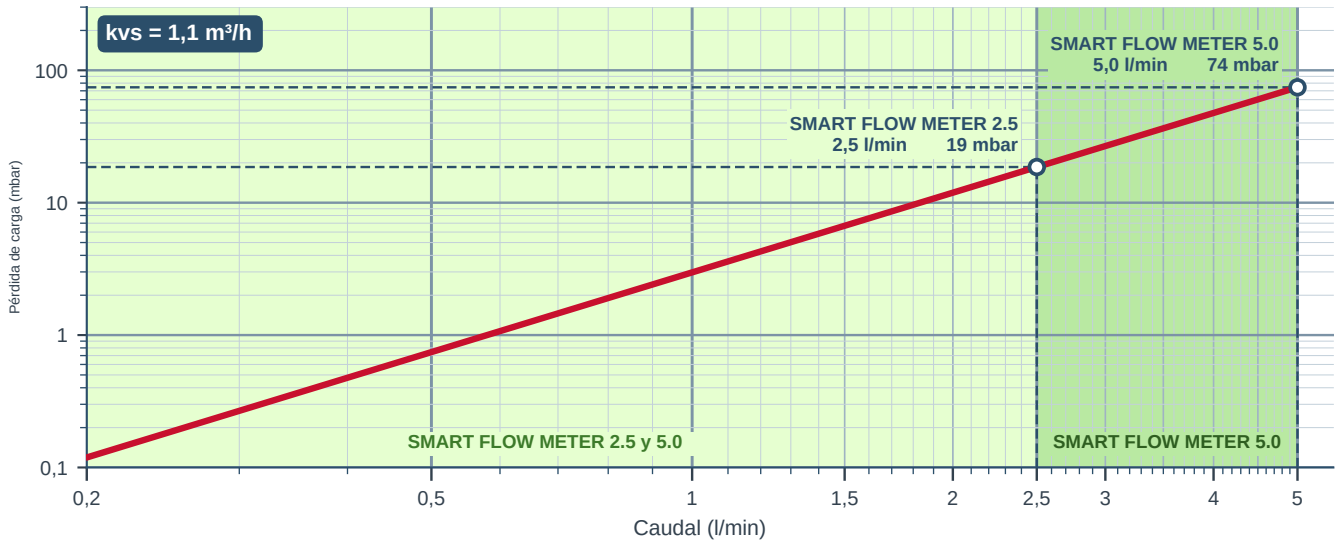

Alta precisión • Baja pérdida de carga • Eficiencia óptima

SMART4FLOOR · Am Bornrain 17a · 35091 Cölbe · Alemania

Tel.: +49 176 56821380 · Email: sales@smart4floor.de · www.smart4floor.de