CÓDIGOS DE ARTÍCULO
VSB (azul) · VSR (roja)

Ficha técnica

Deutsche Qualität - German quality

VÁLVULA DE BOLA PARA COLECTOR 1" RECTA

USO PREVISTO

Válvula de bola diseñada específicamente para el montaje en colectores de suelo radiante y de radiadores. Permite cortar rápidamente el fluido en todo el colector. Gracias a su construcción robusta, su alta estanqueidad y su fácil manejo, es un componente fiable de cualquier colector.

VENTAJAS DEL PRODUCTO

• Fácil manejo: palanca de un cuarto de vuelta para abrir y cerrar rápidamente. • Alta estanqueidad: juntas de EPDM de alta calidad para una estanqueidad fiable. • Resistencia a la corrosión: el cuerpo de acero inoxidable garantiza una larga durabilidad y resistencia a la corrosión.

RESUMEN DE PRODUCTOS

Código	Denominación
VSB	Válvula de bola para colector 1” recta, azul
VSR	Válvula de bola para colector 1” recta, roja

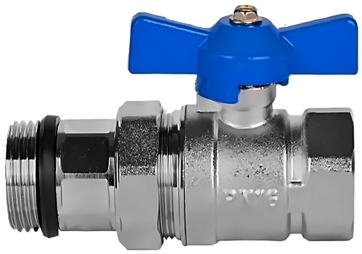

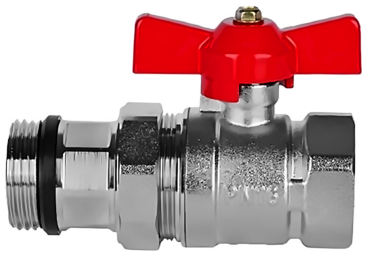

DATOS TÉCNICOS

Parámetro	Valor
Medida	1"
DN	25
PN	16
Temperatura de trabajo	110°C
Material	Acero inoxidable
Juntas	EPDM + PTFE

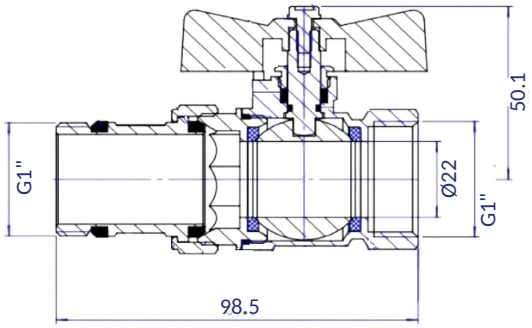

SMART4FLOOR · Am Bornrain 17a · 35091 Cölbe · Alemania
Tel.: +49 176 56821380 · Email: sales@smart4floor.de · www.smart4floor.de

CÓDIGOS DE ARTÍCULO
VSBT (azul) · VSRT (roja)

Ficha técnica

Deutsche Qualität - German quality

VÁLVULA DE BOLA 1" RECTA CON TERMÓMETRO

USO PREVISTO

Válvula de bola diseñada específicamente para el montaje en colectores de suelo radiante y de radiadores. Permite cortar rápidamente el fluido en todo el colector. Gracias a su construcción robusta, su alta estanqueidad y su fácil manejo, es un componente fiable de cualquier colector.

VENTAJAS DEL PRODUCTO

• Fácil manejo: palanca de un cuarto de vuelta para abrir y cerrar rápidamente. • Alta estanqueidad: juntas de EPDM de alta calidad para una estanqueidad fiable. • Resistencia a la corrosión: el cuerpo de acero inoxidable garantiza una larga durabilidad y resistencia a la corrosión.

RESUMEN DE PRODUCTOS

Código	Denominación
VSBT	Válvula de bola 1” recta, azul, con termómetro
VSRT	Válvula de bola 1” recta, roja, con termómetro

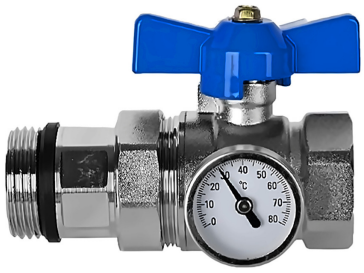



DATOS TÉCNICOS

Parámetro	Valor
Medida	1"
DN	25
PN	16
Temperatura de trabajo	110°C
Material	Acero inoxidable
Juntas	EPDM + PTFE

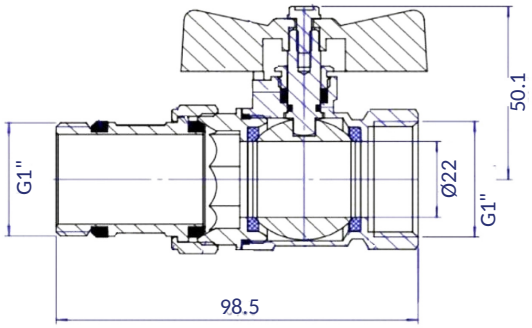

SMART4FLOOR · Am Bornrain 17a · 35091 Cölbe · Alemania
Tel.: +49 176 56821380 · Email: sales@smart4floor.de · www.smart4floor.de

CÓDIGOS DE ARTÍCULO
V90B (azul) · V90R (roja)

Ficha técnica

Deutsche Qualität - German quality

VÁLVULA DE BOLA PARA COLECTOR 1" ESCUADRA

USO PREVISTO

Válvula de bola diseñada específicamente para el montaje en colectores de suelo radiante y de radiadores. Permite cortar rápidamente el fluido en todo el colector. Gracias a su construcción robusta, su alta estanqueidad y su fácil manejo, es un componente fiable de cualquier colector.

VENTAJAS DEL PRODUCTO

• Fácil manejo: palanca de un cuarto de vuelta para abrir y cerrar rápidamente. • Alta estanqueidad: juntas de EPDM de alta calidad para una estanqueidad fiable. • Resistencia a la corrosión: el cuerpo de acero inoxidable garantiza una larga durabilidad y resistencia a la corrosión.

RESUMEN DE PRODUCTOS

Código	Denominación
V90B	Válvula de bola 1” en escuadra, azul
V90R	Válvula de bola 1” en escuadra, roja





DATOS TÉCNICOS

Parámetro	Valor
Medida	1"
DN	25
PN	16
Temperatura de trabajo	110°C
Material	Acero inoxidable
Juntas	EPDM + PTFE

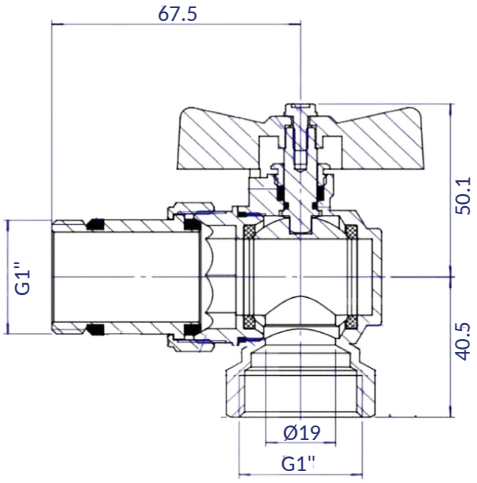

SMART4FLOOR · Am Bornrain 17a · 35091 Cölbe · Alemania
Tel.: +49 176 56821380 · Email: sales@smart4floor.de · www.smart4floor.de

CÓDIGOS DE ARTÍCULO
V90BT (azul) · V90RT (roja)

Ficha técnica

Deutsche Qualität - German quality

VÁLVULA DE BOLA 1" ESCUADRA CON TERMÓMETRO

USO PREVISTO

Válvula de bola diseñada específicamente para el montaje en colectores de suelo radiante y de radiadores. Permite cortar rápidamente el fluido en todo el colector. Gracias a su construcción robusta, su alta estanqueidad y su fácil manejo, es un componente fiable de cualquier colector.

VENTAJAS DEL PRODUCTO

• Fácil manejo: palanca de un cuarto de vuelta para abrir y cerrar rápidamente. • Alta estanqueidad: juntas de EPDM de alta calidad para una estanqueidad fiable. • Resistencia a la corrosión: el cuerpo de acero inoxidable garantiza una larga durabilidad y resistencia a la corrosión.

RESUMEN DE PRODUCTOS

Código	Denominación
V90BT	Válvula de bola 1” escuadra, azul, con termómetro
V90RT	Válvula de bola 1” escuadra, roja, con termómetro



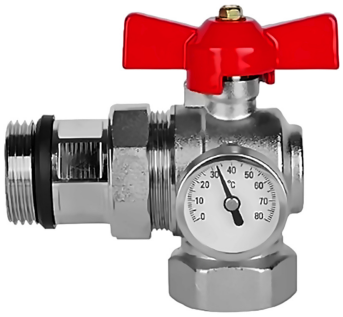

DATOS TÉCNICOS

Parámetro	Valor
Medida	1"
DN	25
PN	16
Temperatura de trabajo	110°C
Material	Acero inoxidable
Juntas	EPDM + PTFE

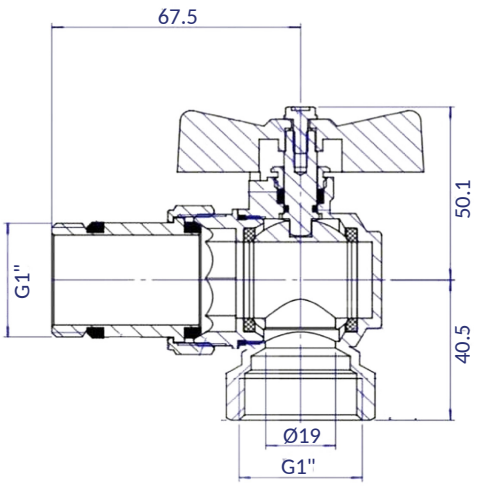

SMART4FLOOR · Am Bornrain 17a · 35091 Cölbe · Alemania
Tel.: +49 176 56821380 · Email: sales@smart4floor.de · www.smart4floor.de

CÓDIGOS DE ARTÍCULO
VUB (azul) · VUR (roja)

Ficha técnica

Deutsche Qualität - German quality

VÁLVULA DE BOLA UNIVERSAL 1" PARA COLECTOR

USO PREVISTO

Válvula de bola diseñada específicamente para el montaje en colectores de suelo radiante y de radiadores. Permite cortar rápidamente el fluido en todo el colector. Gracias a su construcción robusta, su alta estanqueidad y su fácil manejo, es un componente fiable de cualquier colector.

VENTAJAS DEL PRODUCTO

• Fácil manejo: palanca de un cuarto de vuelta para abrir y cerrar rápidamente. • Alta estanqueidad: juntas de EPDM de alta calidad para una estanqueidad fiable. • Resistencia a la corrosión: el cuerpo de latón niquelado garantiza una larga durabilidad y resistencia a la corrosión.

RESUMEN DE PRODUCTOS

Código	Denominación
VUR	Válvula de bola para colector 1” universal, roja
VUB	Válvula de bola para colector 1” universal, azul





DATOS TÉCNICOS

Parámetro	Valor
Medida	1"
DN	20
PN	40
Temperatura máx.	110 °C
Material	Latón niquelado
Juntas	EPDM

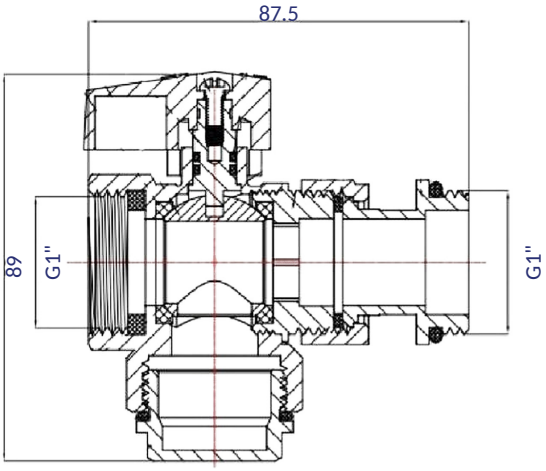

SMART4FLOOR · Am Bornrain 17a · 35091 Cölbe · Alemania
Tel.: +49 176 56821380 · Email: sales@smart4floor.de · www.smart4floor.de

CÓDIGO DE ARTÍCULO
TVU

Ficha técnica

Deutsche Qualität - German quality

TERMÓMETRO PARA VÁLVULA DE BOLA

USO PREVISTO

Accesorio opcional para válvulas de bola de colector. Permite un control directo y fiable de la temperatura de ida y retorno en instalaciones de suelo radiante y de radiadores.

VENTAJAS DEL PRODUCTO

• Lectura de temperatura rápida y clara • Diseño compacto, fácil de montar • Construcción duradera (cuerpo de latón + caja de acero inoxidable) • Compatible con las válvulas de bola de colector

DATOS TÉCNICOS

Parámetro	Valor
Material	Cuerpo de latón (HPb57-3A), caja inox (304)
Tamaño de la caja (diámetro de la esfera)	Ø36,5 mm
Rango de temperatura	0–80 °C
Peso neto	26,6 g
Código de producto	TVU





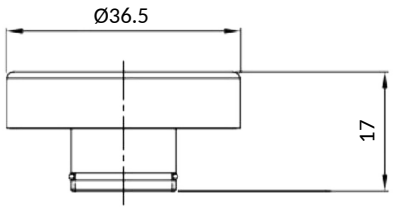

SMART4FLOOR · Am Bornrain 17a · 35091 Cölbe · Alemania
Tel.: +49 176 56821380 · Email: sales@smart4floor.de · www.smart4floor.de