CODES PRODUITS

PTSE-N1-02 à PTSE-N1-18

Fiche technique

Deutsche Qualität - German quality

COLLECTEUR INOX AVEC PURGEUR MANUEL À CLÉ PTSE-N1

UTILISATION

Le collecteur inox SMART est conçu pour distribuer le fluide chauffant dans les installations de plancher chauffant. Il permet un réglage précis du débit de chaque circuit et assure un fonctionnement efficace et fiable de toute l'installation.

AVANTAGES DU PRODUIT

- Résistance à la corrosion – Grâce à un inox de haute qualité, les collecteurs offrent des performances durables et fiables, même en conditions difficiles
- Installation et entretien faciles – La conception permet un montage rapide et un raccordement simple des circuits de plancher chauffant
- Fabrication de précision – Machines CNC et robots d'assemblage garantissent la qualité et la précision de chaque composant

CARACTÉRISTIQUES TECHNIQUES

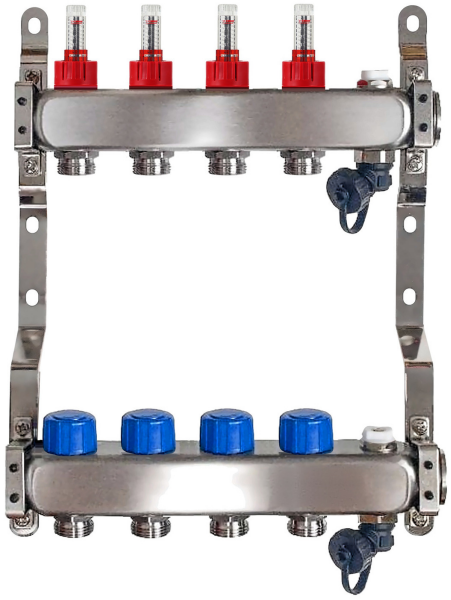

Paramètre	Valeur
Température maximale	60°C
Pression maximale	0,6 MPa
Nombre de sorties	2-18
Diamètre de raccordement de la barre	1"
Diamètre de perçage de la barre	1/2"
Hauteur du profil	40 mm
Entraxe des sorties	50 mm
Filetage insert thermostatique	M30x1.5
Matière des barres : acier résistant à la corrosion	SUS 304 / 1.4304

SMART4FLOOR · Am Bornrain 17a · 35091 Cölbe · Allemagne
Tél. : +49 176 56821380 · E-mail : sales@smart4floor.de · www.smart4floor.de

CODES PRODUITS

PTSE-N1-02 à PTSE-N1-18

Deutsche Qualität - German quality

Fiche technique

COLLECTEUR INOX AVEC PURGEUR MANUEL À CLÉ PTSE-N1

Code produit	Nb de circuits de chauffage (sections)	d (mm)	D (mm)	h, mm	H, mm	L, mm	N, mm	k, mm
PTSE-N1-02	2	35	70	235	334	204	50	38
PTSE-N1-03	3	35	70	235	334	254	50	38
PTSE-N1-04	4	35	70	235	334	304	50	38
PTSE-N1-05	5	35	70	235	334	354	50	38
PTSE-N1-06	6	35	70	235	334	404	50	38
PTSE-N1-07	7	35	70	235	334	454	50	38
PTSE-N1-08	8	35	70	235	334	504	50	38
PTSE-N1-09	9	35	70	235	334	554	50	38
PTSE-N1-10	10	35	70	235	334	604	50	38
PTSE-N1-11	11	35	70	235	334	654	50	38
PTSE-N1-12	12	35	70	235	334	704	50	38
PTSE-N1-13	13	35	70	235	334	754	50	38
PTSE-N1-14	14	35	70	235	334	804	50	38
PTSE-N1-15	15	35	70	235	334	854	50	38
PTSE-N1-16	16	35	70	235	334	904	50	38
PTSE-N1-17	17	35	70	235	334	954	50	38
PTSE-N1-18	18	35	70	235	334	1004	50	38

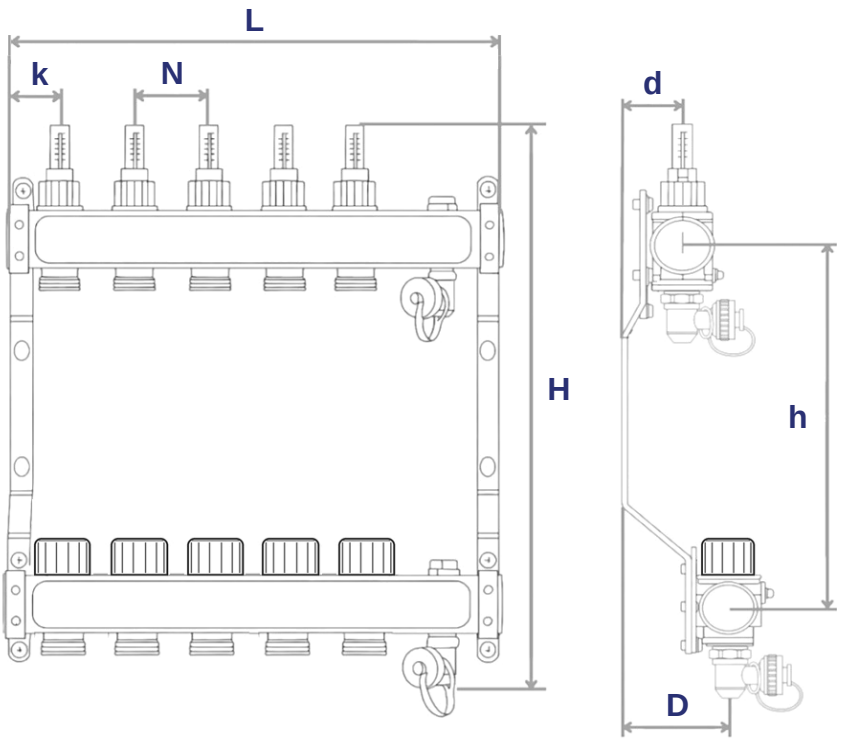

SMART4FLOOR · Am Bornrain 17a · 35091 Cölbe · Allemagne

Tél. : +49 176 56821380 · E-mail : sales@smart4floor.de · www.smart4floor.de

CODES PRODUITS

SMART FLOW METER 2.5 · SMART FLOW METER 5.0

Deutsche Qualität - German quality

Fiche technique

SMART DÉBITMÈTRE

UTILISATION

Débitmètre pour collecteurs de plancher chauffant. Il mesure le débit d'eau de chaque circuit de chauffage, pour une gestion et un réglage efficaces de l'installation et de meilleures performances globales.



AVANTAGES DU PRODUIT

- Mesure précise du débit pour optimiser l'installation
- Résistant aux températures et pressions élevées
- Indicateur de débit clair et facile à lire
- Installation rapide sur les installations existantes

CARACTÉRISTIQUES TECHNIQUES

Paramètre	Valeur
Fonction	Mesure du débit d'eau par circuit de chauffage
Matière	Plastique de haute qualité, résistant à la corrosion et aux hautes températures
Conception	Indicateur de débit clair
Température maximale	60 °C
Pression maximale	0,6 MPa
Diamètre nominal	DN 15
Fluide admis	Eau glycolée (jusqu'à 50 % de glycol)
Plage de réglage	2,5 l/min ou 5 l/min
Poids du débitmètre	25 g
Poids du mamelon	45 g
Conditionnement	En vrac, 100 pcs

SMART4FLOOR · Am Bornrain 17a · 35091 Cölbe · Allemagne

Tél. : +49 176 56821380 · E-mail : sales@smart4floor.de · www.smart4floor.de

CODES PRODUITS

SMART FLOW METER 2.5 · SMART FLOW METER 5.0

Fiche technique

Deutsche Qualität - German quality

SMART DÉBITMÈTRE

COMPOSANTS ET MATIÈRES

N°	Désignation	Matière	Couleur
1	Corps de vanne	PPA	noir
2	Noyau noir	EMS-GV-5H	noir
3	Tube en verre	EMS-TR55	transparent
4	Bague de positionnement	PC	rouge
5	Bague rouge	PA66	rouge
6	Joint torique	EPDM 70°	noir
7	Tige noire	PPS	noir
8	Capuchon	POM	noir
9	Joint torique	EPDM 70°	noir
10	Joint torique	EPDM 70°	noir
11	Joint torique	EPDM 70°	noir
12	Joint torique	EPDM 70°	noir
13	Joint torique	EPDM 70°	noir
14	Joint plat	EPDM 70°	noir
15	Ressort	SS304	—

PLAN TECHNIQUE

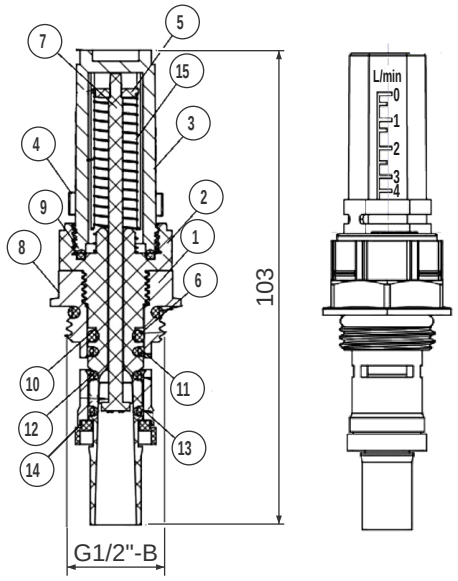

DIAGRAMME DE PERTE DE CHARGE

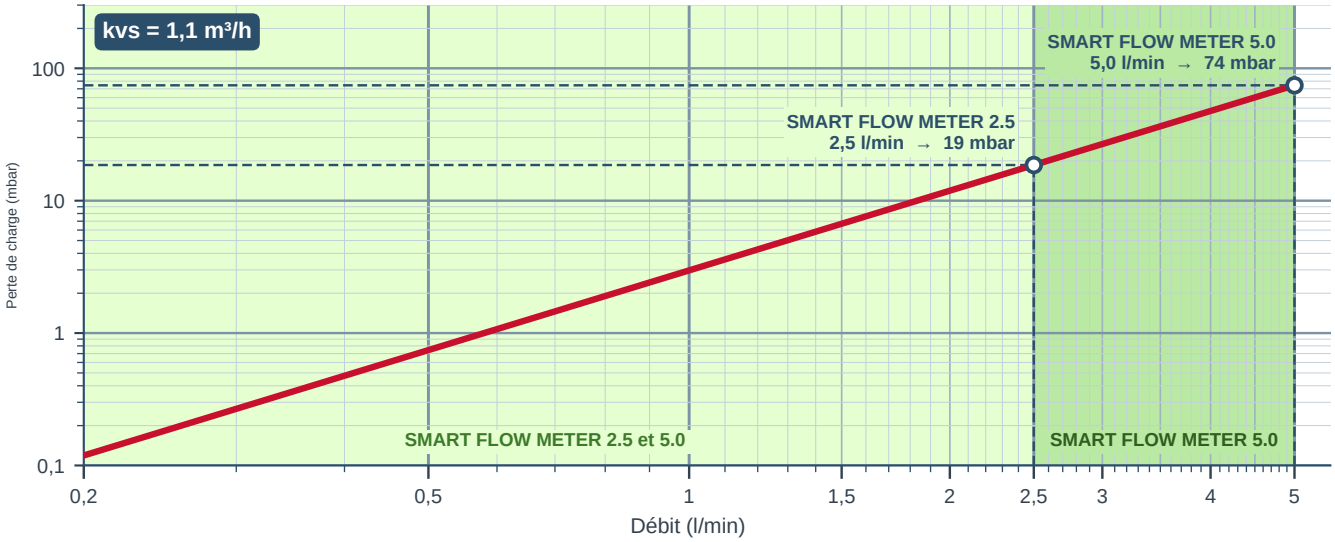

Haute précision • **Pertes réduites** • **Efficacité optimale**

SMART4FLOOR · Am Bornrain 17a · 35091 Cölbe · Allemagne

Tél. : +49 176 56821380 · E-mail : sales@smart4floor.de · www.smart4floor.de