CODES PRODUITS
VSB (bleue) · VSR (rouge)

Fiche technique

Deutsche Qualität - German quality

VANNE À BILLE 1" DROITE POUR COLLECTEUR

UTILISATION

Vanne à bille conçue spécialement pour les collecteurs de plancher chauffant et de radiateurs. Elle permet de couper rapidement le fluide dans tout le collecteur.
Robuste, très étanche et simple à manœuvrer, c'est un composant fiable pour chaque collecteur.

AVANTAGES DU PRODUIT

- Manœuvre facile : levier quart de tour pour une ouverture et une fermeture rapides.
- Étanchéité élevée : joints en EPDM de haute qualité pour une étanchéité fiable.
- Résistance à la corrosion : corps en inox, durable et résistant à la corrosion.

RÉFÉRENCES

Code produit	Désignation
VSB	Vanne à bille 1” droite, bleue
VSR	Vanne à bille 1” droite, rouge

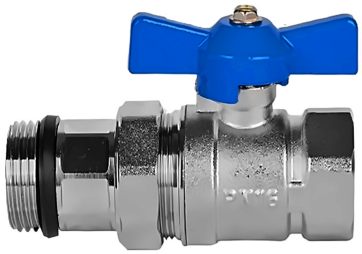

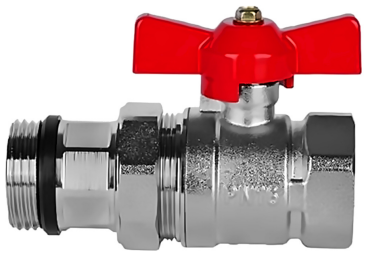

CARACTÉRISTIQUES TECHNIQUES

Paramètre	Valeur
Dimension	1"
DN	25
PN	16
Température de service	110°C
Matière	Inox
Joints	EPDM + PTFE

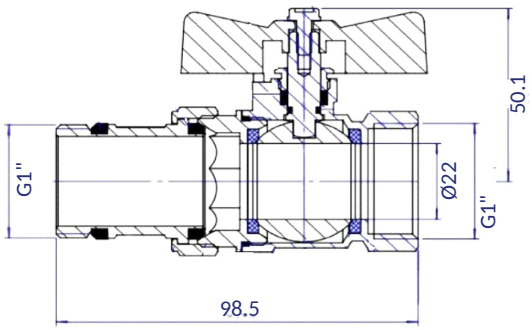

SMART4FLOOR · Am Bornrain 17a · 35091 Cölbe · Allemagne
Tél. : +49 176 56821380 · E-mail : sales@smart4floor.de · www.smart4floor.de

CODES PRODUITS
VSBT (bleue) · VSRT (rouge)

Fiche technique

Deutsche Qualität - German quality

VANNE À BILLE 1" DROITE AVEC THERMOMÈTRE

UTILISATION

Vanne à bille conçue spécialement pour les collecteurs de plancher chauffant et de radiateurs. Elle permet de couper rapidement le fluide dans tout le collecteur.
Robuste, très étanche et simple à manœuvrer, c'est un composant fiable pour chaque collecteur.

AVANTAGES DU PRODUIT

- Manœuvre facile : levier quart de tour pour une ouverture et une fermeture rapides.
- Étanchéité élevée : joints en EPDM de haute qualité pour une étanchéité fiable.
- Résistance à la corrosion : corps en inox, durable et résistant à la corrosion.

RÉFÉRENCES

Code produit	Désignation
VSBT	Vanne à bille 1” droite, bleue, avec thermomètre
VSRT	Vanne à bille 1” droite, rouge, avec thermomètre

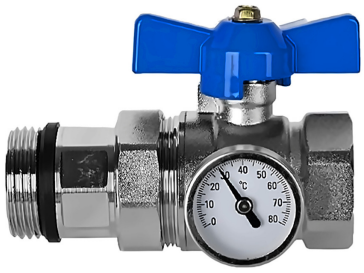



CARACTÉRISTIQUES TECHNIQUES

Paramètre	Valeur
Dimension	1"
DN	25
PN	16
Température de service	110°C
Matière	Inox
Joints	EPDM + PTFE

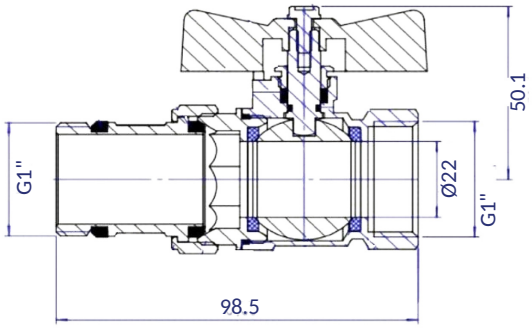

SMART4FLOOR · Am Bornrain 17a · 35091 Cölbe · Allemagne
Tél. : +49 176 56821380 · E-mail : sales@smart4floor.de · www.smart4floor.de

CODES PRODUITS
V90B (bleue) · V90R (rouge)

Fiche technique

Deutsche Qualität - German quality

VANNE À BILLE 1" ÉQUERRE POUR COLLECTEUR

UTILISATION

Vanne à bille conçue spécialement pour les collecteurs de plancher chauffant et de radiateurs. Elle permet de couper rapidement le fluide dans tout le collecteur.
Robuste, très étanche et simple à manœuvrer, c'est un composant fiable pour chaque collecteur.

AVANTAGES DU PRODUIT

- Manœuvre facile : levier quart de tour pour une ouverture et une fermeture rapides.
- Étanchéité élevée : joints en EPDM de haute qualité pour une étanchéité fiable.
- Résistance à la corrosion : corps en inox, durable et résistant à la corrosion.

RÉFÉRENCES

Code produit	Désignation
V90B	Vanne à bille 1” équerre, bleue
V90R	Vanne à bille 1” équerre, rouge





CARACTÉRISTIQUES TECHNIQUES

Paramètre	Valeur
Dimension	1"
DN	25
PN	16
Température de service	110°C
Matière	Inox
Joints	EPDM + PTFE

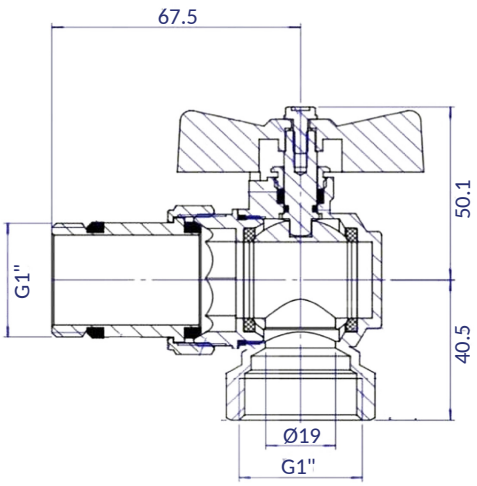

SMART4FLOOR · Am Bornrain 17a · 35091 Cölbe · Allemagne
Tél. : +49 176 56821380 · E-mail : sales@smart4floor.de · www.smart4floor.de

CODES PRODUITS
V90BT (bleue) · V90RT (rouge)

Fiche technique

Deutsche Qualität - German quality

VANNE À BILLE 1" ÉQUERRE AVEC THERMOMÈTRE

UTILISATION

Vanne à bille conçue spécialement pour les collecteurs de plancher chauffant et de radiateurs. Elle permet de couper rapidement le fluide dans tout le collecteur.
Robuste, très étanche et simple à manœuvrer, c'est un composant fiable pour chaque collecteur.

AVANTAGES DU PRODUIT

- Manœuvre facile : levier quart de tour pour une ouverture et une fermeture rapides.
- Étanchéité élevée : joints en EPDM de haute qualité pour une étanchéité fiable.
- Résistance à la corrosion : corps en inox, durable et résistant à la corrosion.

RÉFÉRENCES

Code produit	Désignation
V90BT	Vanne à bille 1” équerre, bleue, avec thermomètre
V90RT	Vanne à bille 1” équerre, rouge, avec thermomètre



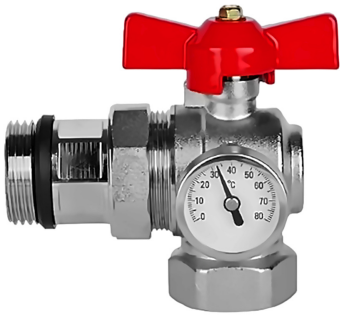

CARACTÉRISTIQUES TECHNIQUES

Paramètre	Valeur
Dimension	1"
DN	25
PN	16
Température de service	110°C
Matière	Inox
Joints	EPDM + PTFE

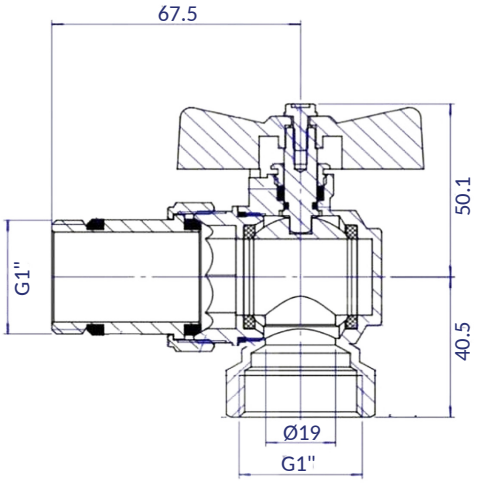

SMART4FLOOR · Am Bornrain 17a · 35091 Cölbe · Allemagne
Tél. : +49 176 56821380 · E-mail : sales@smart4floor.de · www.smart4floor.de

CODES PRODUITS
VUB (bleue) · VUR (rouge)

Fiche technique

Deutsche Qualität - German quality

VANNE À BILLE UNIVERSELLE 1" POUR COLLECTEUR

UTILISATION

Vanne à bille conçue spécialement pour les collecteurs de plancher chauffant et de radiateurs. Elle permet de couper rapidement le fluide dans tout le collecteur.
Robuste, très étanche et simple à manœuvrer, c'est un composant fiable pour chaque collecteur.

AVANTAGES DU PRODUIT

- Manœuvre facile : levier quart de tour pour une ouverture et une fermeture rapides.
- Étanchéité élevée : joints en EPDM de haute qualité pour une étanchéité fiable.
- Résistance à la corrosion : corps en laiton nickelé, durable et résistant à la corrosion.

RÉFÉRENCES

Code produit	Désignation
VUR	Vanne à bille 1” universelle, rouge
VUB	Vanne à bille 1” universelle, bleue





CARACTÉRISTIQUES TECHNIQUES

Paramètre	Valeur
Dimension	1"
DN	20
PN	40
Température max.	110°C
Matière	Laiton nickelé
Joints	EPDM

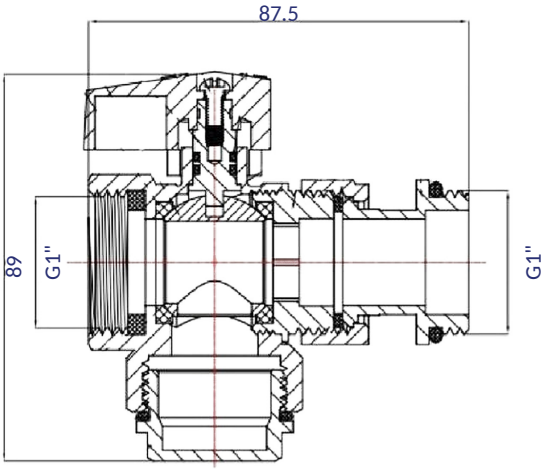

SMART4FLOOR · Am Bornrain 17a · 35091 Cölbe · Allemagne
Tél. : +49 176 56821380 · E-mail : sales@smart4floor.de · www.smart4floor.de

CODE PRODUIT
TVU

Fiche technique

Deutsche Qualität - German quality

THERMOMÈTRE POUR VANNE À BILLE

UTILISATION

Accessoire optionnel pour vannes à bille de collecteur. Permet une lecture directe et fiable de la température aller et retour des installations de plancher chauffant et de radiateurs.

AVANTAGES DU PRODUIT

- Lecture rapide et claire de la température
- Design compact, montage facile
- Construction durable (corps laiton + boîtier inox)
- Compatible avec les vannes à bille de collecteur

CARACTÉRISTIQUES TECHNIQUES

Paramètre	Valeur
Matière	Corps laiton (HPb57-3A), boîtier inox (304)
Taille du boîtier (Ø cadran)	Ø36.5 mm
Plage de température	0–80 °C
Poids net	26.6 g
Code produit	TVU





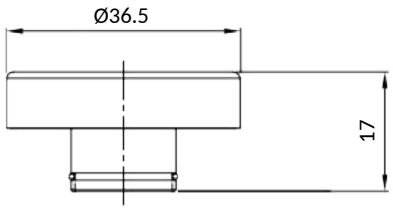

SMART4FLOOR · Am Bornrain 17a · 35091 Cölbe · Allemagne
Tél. : +49 176 56821380 · E-mail : sales@smart4floor.de · www.smart4floor.de