CODURI ARTICOL

PTSE-N1-02 până la PTSE-N1-18

Fișă tehnică

Deutsche Qualität - German quality

DISTRIBUITOR INOX CU AERISITOR MANUAL CU CHEIE PTSE-N1

UTILIZARE

Distribuitorul SMART din oțel inoxidabil distribuie agentul termic în instalațiile de încălzire în pardoseală. Permite reglarea precisă a debitului pe fiecare circuit și asigură funcționarea eficientă și fiabilă a întregii instalații.

AVANTAJELE PRODUSULUI

- Rezistență la coroziune – Datorită oțelului inoxidabil de calitate, distribuitoarele oferă performanțe durabile și fiabile, chiar și în condiții dificile
- Montaj și întreținere ușoare – Designul permite asamblare rapidă și racordarea simplă a circuitelor de încălzire în pardoseală
- Fabricație de precizie – Mașinile CNC avansate și roboții de asamblare garantează calitatea și precizia fiecărei componente

DATE TEHNICE

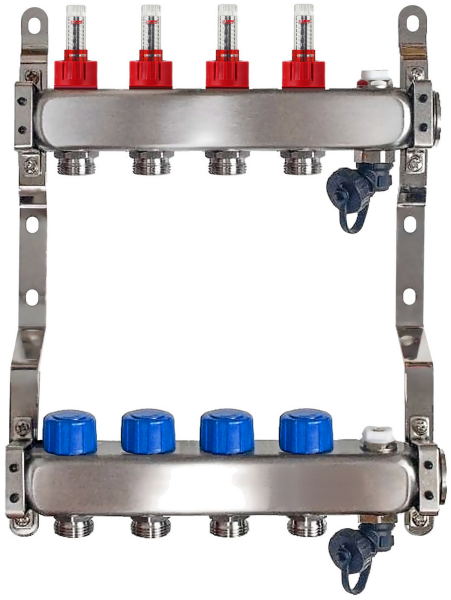

Parametru	Valoare
Temperatură maximă	60°C
Presiune maximă	0,6 MPa
Număr de ieșiri	2-18
Diametrul de racord al barei	1"
Diametrul găurilor din bară	1/2"
Înălțimea profilului	40 mm
Distanța între ieșiri	50 mm
Filetul insertului termostatic	M30x1.5
Material bare: oțel rezistent la coroziune	SUS 304 / 1.4304

SMART4FLOOR · Am Bornrain 17a · 35091 Cölbe · Germania

Tel.: +49 176 56821380 · E-mail: sales@smart4floor.de · www.smart4floor.de

CODURI ARTICOL

PTSE-N1-02 până la PTSE-N1-18

Deutsche Qualität - German quality

Fișă tehnică

DISTRIBUITOR INOX CU AERISITOR MANUAL CU CHEIE PTSE-N1

Cod articol	Număr de circuite	d (mm)	D (mm)	h, mm	H, mm	L, mm	N, mm	k, mm
PTSE-N1-02	2	35	70	235	334	204	50	38
PTSE-N1-03	3	35	70	235	334	254	50	38
PTSE-N1-04	4	35	70	235	334	304	50	38
PTSE-N1-05	5	35	70	235	334	354	50	38
PTSE-N1-06	6	35	70	235	334	404	50	38
PTSE-N1-07	7	35	70	235	334	454	50	38
PTSE-N1-08	8	35	70	235	334	504	50	38
PTSE-N1-09	9	35	70	235	334	554	50	38
PTSE-N1-10	10	35	70	235	334	604	50	38
PTSE-N1-11	11	35	70	235	334	654	50	38
PTSE-N1-12	12	35	70	235	334	704	50	38
PTSE-N1-13	13	35	70	235	334	754	50	38
PTSE-N1-14	14	35	70	235	334	804	50	38
PTSE-N1-15	15	35	70	235	334	854	50	38
PTSE-N1-16	16	35	70	235	334	904	50	38
PTSE-N1-17	17	35	70	235	334	954	50	38
PTSE-N1-18	18	35	70	235	334	1004	50	38

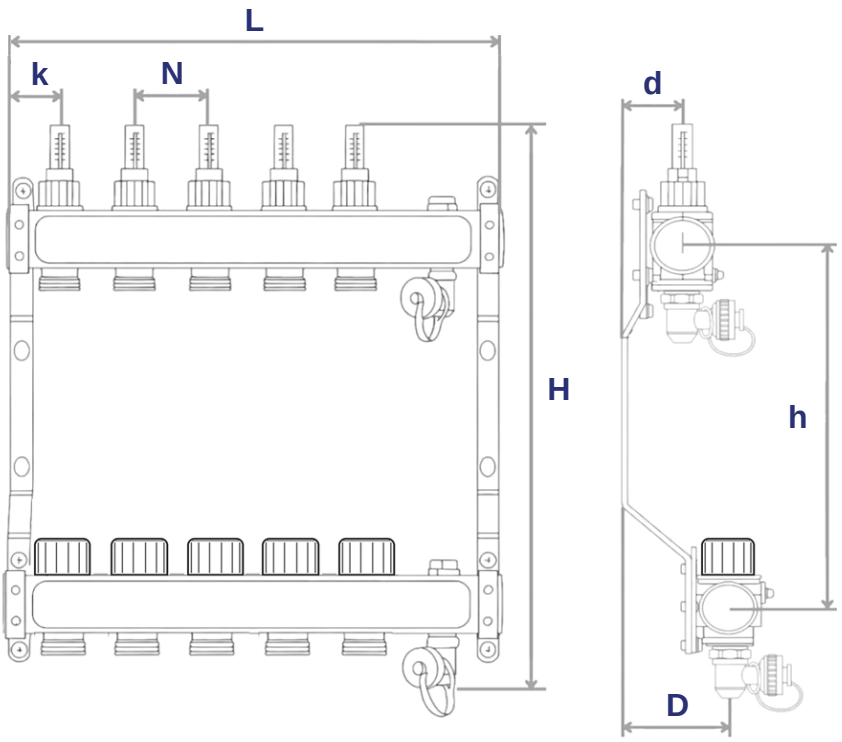

SMART4FLOOR · Am Bornrain 17a · 35091 Cölbe · Germania

Tel.: +49 176 56821380 · E-mail: sales@smart4floor.de · www.smart4floor.de

CODURI ARTICOL

SMART FLOW METER 2.5 · SMART FLOW METER 5.0

Deutsche Qualität - German quality

Fișă tehnică

SMART DEBITMETRU

UTILIZARE

Debitmetru pentru distribuitoare de încălzire în pardoseală. Măsoară debitul de apă din fiecare circuit, pentru o gestionare și o reglare eficientă a instalației și performanțe generale mai bune.



AVANTAJELE PRODUSULUI

- Măsurare precisă a debitului pentru optimizarea instalației
- Rezistent la temperaturi și presiuni ridicate
- Indicator de debit clar, ușor de citit
- Montaj rapid în instalațiile existente

DATE TEHNICE

Parametru	Valoare
Funcție	Măsurarea debitului de apă pe circuit
Material	Plastic de calitate, rezistent la coroziune și la temperaturi ridicate
Execuție	Indicator de debit clar
Temperatură maximă	60 °C
Presiune maximă	0,6 MPa
Diametru nominal	DN 15
Agent admis	Apă cu glicol (până la 50 % glicol)
Domeniu de reglare	2,5 l/min sau 5 l/min
Greutate debitmetru	25 g
Greutate niplu	45 g
Ambalare	Vrac, 100 buc

SMART4FLOOR · Am Bornrain 17a · 35091 Cölbe · Germania

Tel.: +49 176 56821380 · E-mail: sales@smart4floor.de · www.smart4floor.de

CODURI ARTICOL

SMART FLOW METER 2.5 · SMART FLOW METER 5.0

Fișă tehnică

Deutsche Qualität - German quality

SMART DEBITMETRU

COMPONENTE ȘI MATERIALE

Nr.	Denumire	Material	Culoare
1	Corp robinet	PPA	negru
2	Miez negru	EMS-GV-5H	negru
3	Tub de sticlă	EMS-TR55	transparent
4	Inel de poziționare	PC	roșu
5	Inel roșu	PA66	roșu
6	O-ring	EPDM 70°	negru
7	Tijă neagră	PPS	negru
8	Capac	POM	negru
9	O-ring	EPDM 70°	negru
10	O-ring	EPDM 70°	negru
11	O-ring	EPDM 70°	negru
12	O-ring	EPDM 70°	negru
13	O-ring	EPDM 70°	negru
14	Garnitură plată	EPDM 70°	negru
15	Arc	SS304	—

DESEN TEHNIC

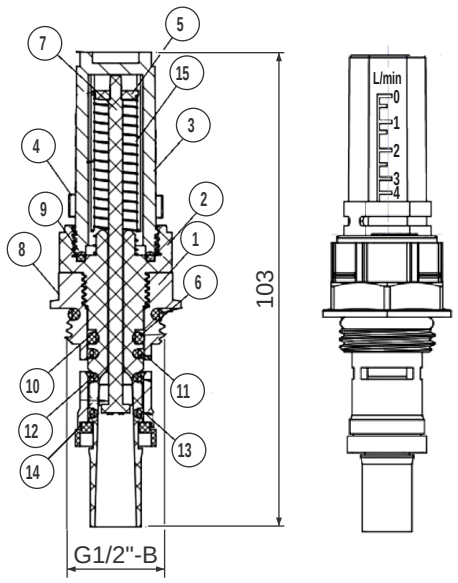

DIAGRAMA PIERDERII DE PRESIUNE

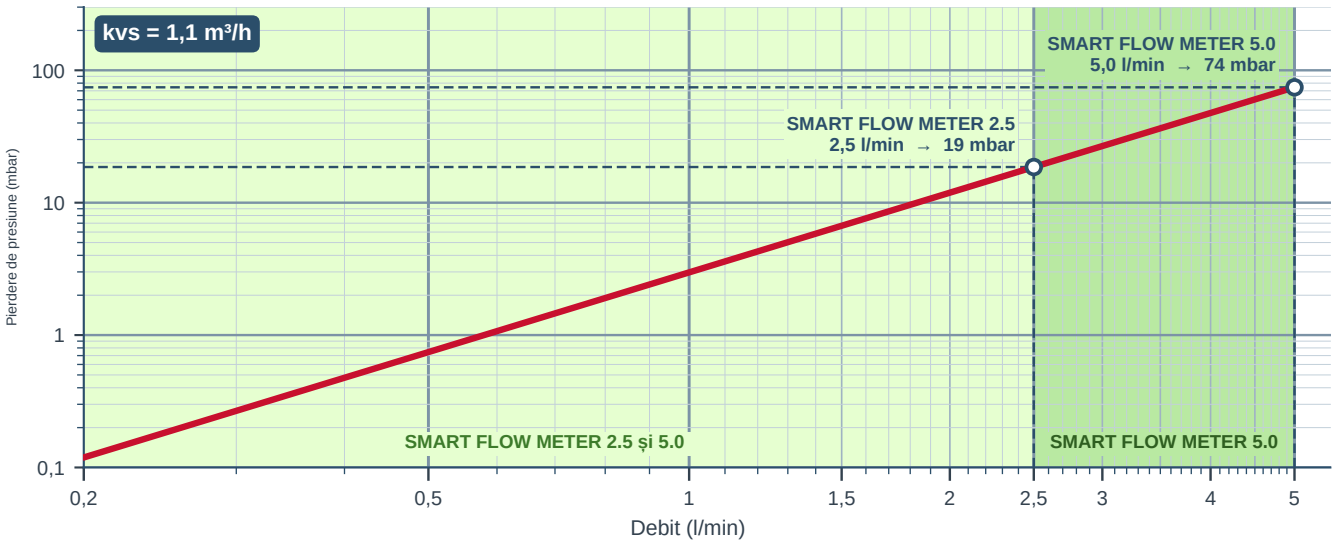

Precizie ridicată • **Pierderi reduse** • **Eficiență optimă**

SMART4FLOOR · Am Bornrain 17a · 35091 Cölbe · Germania

Tel.: +49 176 56821380 · E-mail: sales@smart4floor.de · www.smart4floor.de