CODURI ARTICOL
VSB (albastru) · VSR (roșu)

Fișă tehnică

Deutsche Qualität - German quality

ROBINET CU BILĂ PENTRU DISTRIBUITOR 1" DREPT

UTILIZARE

Robinet cu bilă conceput pentru montarea în distribuitoare de încălzire în pardoseală și cu radiatoare. Permite închiderea rapidă a agentului în întregul distribuitor.

Datorită construcției solide, etanșeității ridicate și utilizării simple, este o componentă fiabilă pentru orice distribuitor.

AVANTAJELE PRODUSULUI

- Utilizare simplă: manetă cu un sfert de tură pentru deschidere și închidere rapidă.
- Etanșeitate ridicată: garniturile din EPDM de calitate asigură o etanșare fiabilă.
- Rezistență la coroziune: corp din oțel inoxidabil, durabil și rezistent la coroziune.

PREZENTARE PRODUSE

Cod articol	Denumire produs
VSB	Robinet cu bilă pentru distribuitor 1” drept, albastru
VSR	Robinet cu bilă pentru distribuitor 1” drept, roșu

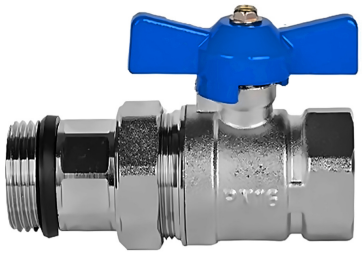

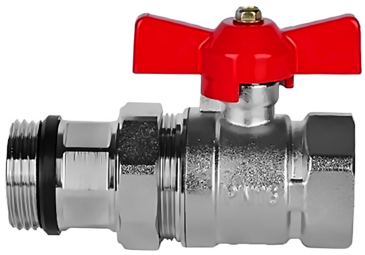

DATE TEHNICE

Parametru	Valoare
Dimensiune	1"
DN	25
PN	16
Temperatură de lucru	110°C
Material	Oțel inoxidabil
Garnituri	EPDM + PTFE

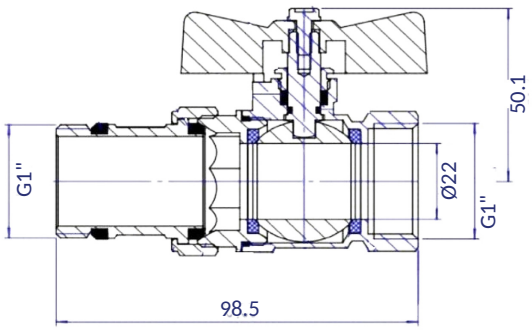

SMART4FLOOR · Am Bornrain 17a · 35091 Cölbe · Germania
Tel.: +49 176 56821380 · E-mail: sales@smart4floor.de · www.smart4floor.de

CODURI ARTICOL

VSBT (albastru) · VSRT (roșu)

Fișă tehnică

Deutsche Qualität - German quality

ROBINET CU BILĂ 1" DREPT CU TERMOMETRU

UTILIZARE

Robinet cu bilă conceput pentru montarea în distribuitoare de încălzire în pardoseală și cu radiatoare. Permite închiderea rapidă a agentului în întregul distribuitor.

Datorită construcției solide, etanșeității ridicate și utilizării simple, este o componentă fiabilă pentru orice distribuitor.

AVANTAJELE PRODUSULUI

- Utilizare simplă: manetă cu un sfert de tură pentru deschidere și închidere rapidă.
- Etanșeitate ridicată: garniturile din EPDM de calitate asigură o etanșare fiabilă.
- Rezistență la coroziune: corp din oțel inoxidabil, durabil și rezistent la coroziune.

PREZENTARE PRODUSE

Cod articol	Denumire produs
VSBT	Robinet cu bilă 1” drept, albastru, cu termometru
VSRT	Robinet cu bilă 1” drept, roșu, cu termometru

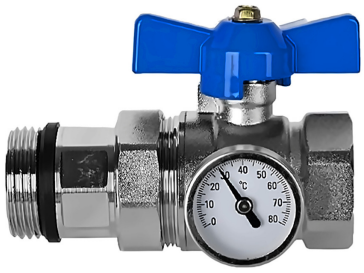



DATE TEHNICE

Parametru	Valoare
Dimensiune	1"
DN	25
PN	16
Temperatură de lucru	110°C
Material	Oțel inoxidabil
Garnituri	EPDM + PTFE

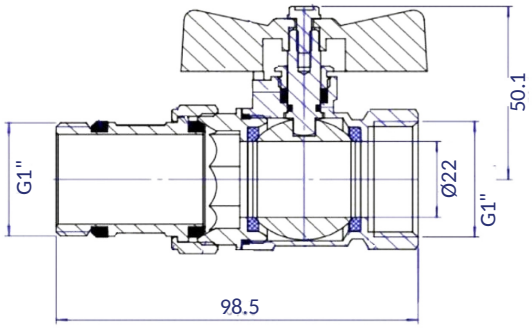

SMART4FLOOR · Am Bornrain 17a · 35091 Cölbe · Germania

Tel.: +49 176 56821380 · E-mail: sales@smart4floor.de · www.smart4floor.de

CODURI ARTICOL
V90B (albastru) · V90R (roșu)

Fișă tehnică

Deutsche Qualität - German quality

ROBINET CU BILĂ PENTRU DISTRIBUITOR 1" ÎN COLȚ

UTILIZARE

Robinet cu bilă conceput pentru montarea în distribuitoare de încălzire în pardoseală și cu radiatoare. Permite închiderea rapidă a agentului în întregul distribuitor.

Datorită construcției solide, etanșeității ridicate și utilizării simple, este o componentă fiabilă pentru orice distribuitor.

AVANTAJELE PRODUSULUI

- Utilizare simplă: manetă cu un sfert de tură pentru deschidere și închidere rapidă.
- Etanșeitate ridicată: garniturile din EPDM de calitate asigură o etanșare fiabilă.
- Rezistență la coroziune: corp din oțel inoxidabil, durabil și rezistent la coroziune.

PREZENTARE PRODUSE

Cod articol	Denumire produs
V90B	Robinet cu bilă pentru distribuitor 1” în colț, albastru
V90R	Robinet cu bilă pentru distribuitor 1” în colț, roșu





DATE TEHNICE

Parametru	Valoare
Dimensiune	1"
DN	25
PN	16
Temperatură de lucru	110°C
Material	Oțel inoxidabil
Garnituri	EPDM + PTFE

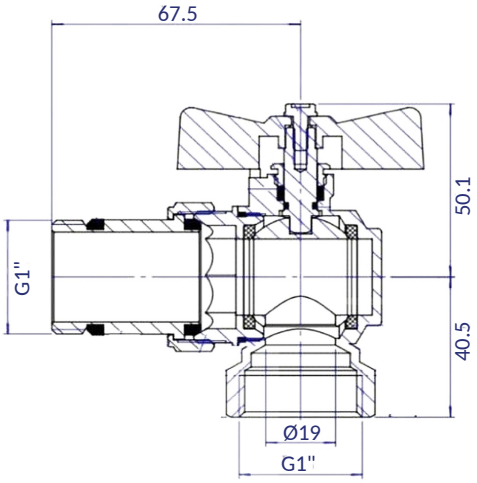

SMART4FLOOR · Am Bornrain 17a · 35091 Cölbe · Germania
Tel.: +49 176 56821380 · E-mail: sales@smart4floor.de · www.smart4floor.de

CODURI ARTICOL
V90BT (albastru) · V90RT (roșu)

SMART 4 FLOOR
Deutsche Qualität - German quality

Fișă tehnică

ROBINET CU BILĂ 1" ÎN COLȚ CU TERMOMETRU

UTILIZARE

Robinet cu bilă conceput pentru montarea în distribuitoare de încălzire în pardoseală și cu radiatoare. Permite închiderea rapidă a agentului în întregul distribuitor.

Datorită construcției solide, etanșeității ridicate și utilizării simple, este o componentă fiabilă pentru orice distribuitor.

AVANTAJELE PRODUSULUI

- Utilizare simplă: manetă cu un sfert de tură pentru deschidere și închidere rapidă.
- Etanșeitate ridicată: garniturile din EPDM de calitate asigură o etanșare fiabilă.
- Rezistență la coroziune: corp din oțel inoxidabil, durabil și rezistent la coroziune.

PREZENTARE PRODUSE

Cod articol	Denumire produs
V90BT	Robinet cu bilă 1” în colț, albastru, cu termometru
V90RT	Robinet cu bilă 1” în colț, roșu, cu termometru



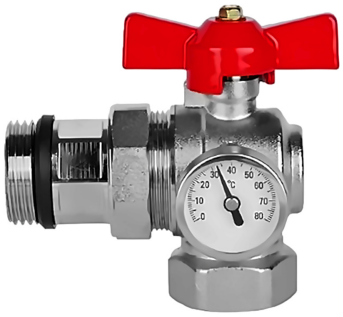

DATE TEHNICE

Parametru	Valoare
Dimensiune	1"
DN	25
PN	16
Temperatură de lucru	110°C
Material	Oțel inoxidabil
Garnituri	EPDM + PTFE

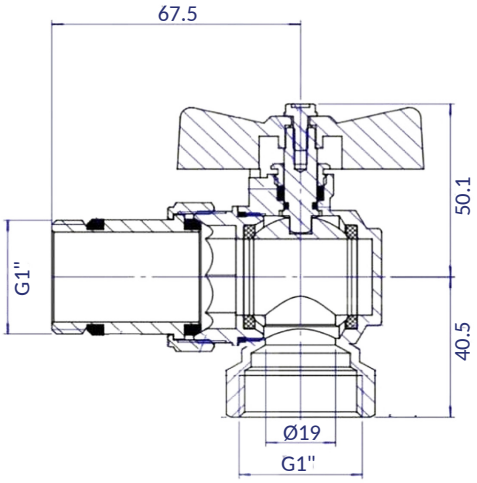

SMART4FLOOR · Am Bornrain 17a · 35091 Cölbe · Germania
Tel.: +49 176 56821380 · E-mail: sales@smart4floor.de · www.smart4floor.de

CODURI ARTICOL

VUB (albastru) · VUR (roșu)

Fișă tehnică

Deutsche Qualität - German quality

ROBINET CU BILĂ UNIVERSAL 1" PENTRU DISTRIBUITOR

UTILIZARE

Robinet cu bilă conceput pentru montarea în distribuitoare de încălzire în pardoseală și cu radiatoare. Permite închiderea rapidă a agentului în întregul distribuitor.

Datorită construcției solide, etanșeității ridicate și utilizării simple, este o componentă fiabilă pentru orice distribuitor.

AVANTAJELE PRODUSULUI

- Utilizare simplă: manetă cu un sfert de tură pentru deschidere și închidere rapidă.
- Etanșeitate ridicată: garniturile din EPDM de calitate asigură o etanșare fiabilă.
- Rezistență la coroziune: corp din alamă nichelată, durabil și rezistent la coroziune.

PREZENTARE PRODUSE

Cod articol	Denumire produs
VUR	Robinet cu bilă pentru distribuitor 1” universal, roșu
VUB	Robinet cu bilă pentru distribuitor 1” universal, albastru





DATE TEHNICE

Parametru	Valoare
Dimensiune	1"
DN	20
PN	40
Temperatură max.	110°C
Material	Alamă nichelată
Garnituri	EPDM

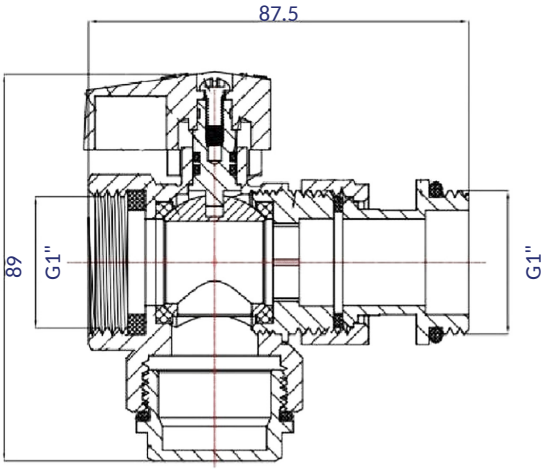

SMART4FLOOR · Am Bornrain 17a · 35091 Cölbe · Germania

Tel.: +49 176 56821380 · E-mail: sales@smart4floor.de · www.smart4floor.de

COD PRODUS
TVU

Fișă tehnică

Deutsche Qualität - German quality

TERMOMETRU PENTRU ROBINET CU BILĂ

UTILIZARE

Accesoriu opțional pentru robinetele cu bilă ale distribuitoarelor. Permite controlul direct și fiabil al temperaturii pe tur și retur în instalațiile de pardoseală și cu radiatoare.

AVANTAJELE PRODUSULUI

- Citire rapidă și clară a temperaturii
- Design compact, montaj ușor
- Construcție robustă (corp din alamă + carcasă inox)
- Compatibil cu robinetele cu bilă ale distribuitoarelor

DATE TEHNICE

Parametru	Valoare
Material	Corp din alamă (HPb57-3A), carcasă inox (304)
Dimensiunea carcasei (Ø cadran)	Ø36.5 mm
Domeniu de temperatură	0–80 °C
Greutate netă	26.6 g
Cod articol	TVU





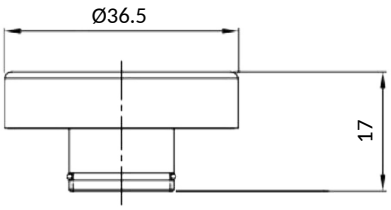

SMART4FLOOR · Am Bornrain 17a · 35091 Cölbe · Germania
Tel.: +49 176 56821380 · E-mail: sales@smart4floor.de · www.smart4floor.de