CODURI ARTICOL
VSB (albastru) · VSR (roșu)

Fișă tehnică

Deutsche Qualität - German quality

ROBINET CU BILĂ PENTRU DISTRIBUITOR 1" DREPT

UTILIZARE

Robinet cu bilă conceput pentru montarea în distribuitoare de încălzire în pardoseală și cu radiatoare. Permite închiderea rapidă a agentului în întregul distribuitor.

Datorită construcției solide, etanșeității ridicate și utilizării simple, este o componentă fiabilă pentru orice distribuitor.

AVANTAJELE PRODUSULUI

- Utilizare simplă: manetă cu un sfert de tură pentru deschidere și închidere rapidă.
- Etanșeitate ridicată: garniturile din EPDM de calitate asigură o etanșare fiabilă.
- Rezistență la coroziune: corp din oțel inoxidabil, durabil și rezistent la coroziune.

PREZENTARE PRODUSE

Cod articol	Denumire produs
VSB	Robinet cu bilă pentru distribuitor 1” drept, albastru
VSR	Robinet cu bilă pentru distribuitor 1” drept, roșu

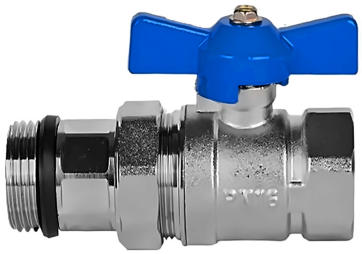

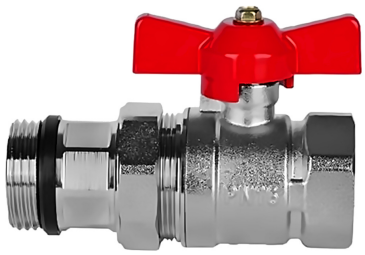

DATE TEHNICE

Parametru	Valoare
Dimensiune	1"
DN	25
PN	16
Temperatură de lucru	110°C
Material	Oțel inoxidabil
Garnituri	EPDM + PTFE

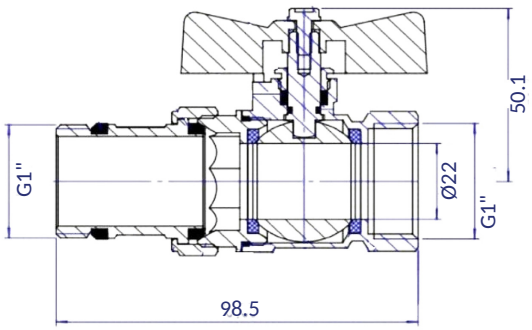

SMART4FLOOR · Am Bornrain 17a · 35091 Cölbe · Germania
Tel.: +49 176 56821380 · E-mail: sales@smart4floor.de · www.smart4floor.de