CODURI ARTICOL

VUB (albastru) · VUR (roșu)

Fișă tehnică

Deutsche Qualität - German quality

ROBINET CU BILĂ UNIVERSAL 1" PENTRU DISTRIBUITOR

UTILIZARE

Robinet cu bilă conceput pentru montarea în distribuitoare de încălzire în pardoseală și cu radiatoare. Permite închiderea rapidă a agentului în întregul distribuitor.

Datorită construcției solide, etanșeității ridicate și utilizării simple, este o componentă fiabilă pentru orice distribuitor.

AVANTAJELE PRODUSULUI

- Utilizare simplă: manetă cu un sfert de tură pentru deschidere și închidere rapidă.
- Etanșeitate ridicată: garniturile din EPDM de calitate asigură o etanșare fiabilă.
- Rezistență la coroziune: corp din alamă nichelată, durabil și rezistent la coroziune.

PREZENTARE PRODUSE

Cod articol	Denumire produs
VUR	Robinet cu bilă pentru distribuitor 1” universal, roșu
VUB	Robinet cu bilă pentru distribuitor 1” universal, albastru





DATE TEHNICE

Parametru	Valoare
Dimensiune	1"
DN	20
PN	40
Temperatură max.	110°C
Material	Alamă nichelată
Garnituri	EPDM

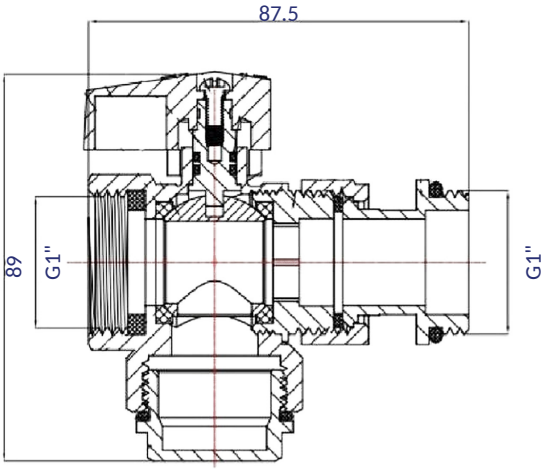

SMART4FLOOR · Am Bornrain 17a · 35091 Cölbe · Germania

Tel.: +49 176 56821380 · E-mail: sales@smart4floor.de · www.smart4floor.de