KODY ARTYKUŁÓW

od PTSE-N1-02 do PTSE-N1-18

Karta techniczna

Deutsche Qualität - German quality

ROZDZIELACZ NIERDZEWNY Z RĘCZNYM ODPOWIETRZNIKIEM NA KLUCZ PTSE-N1

ZASTOSOWANIE

Rozdzielacz SMART ze stali nierdzewnej rozprowadza czynnik grzewczy w instalacjach ogrzewania podłogowego. Umożliwia dokładną regulację przepływu w każdym obiegu, zapewniając sprawną i niezawodną pracę całej instalacji.

ZALETY PRODUKTU

- Odporność na korozję – Dzięki wysokiej jakości stali nierdzewnej rozdzielacze działają trwale i niezawodnie, także w trudnych warunkach
- Łatwy montaż i serwis – Konstrukcja umożliwia szybki montaż i łatwe podłączenie obiegów ogrzewania podłogowego
- Precyzyjna produkcja – nowoczesne maszyny CNC i roboty montażowe gwarantują najwyższą jakość i dokładność każdego elementu

DANE TECHNICZNE

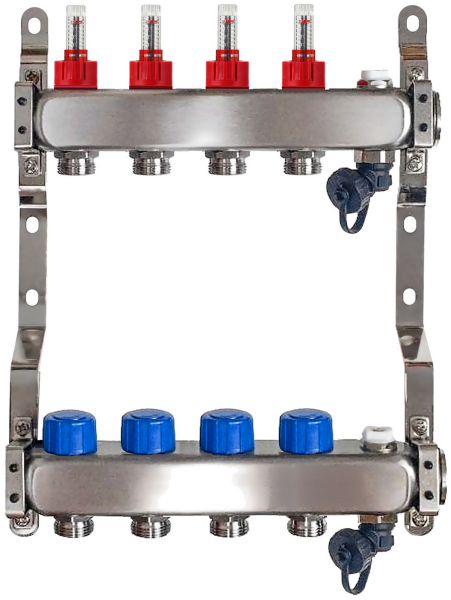

Parametr	Wartość
Temperatura maksymalna	60°C
Ciśnienie maksymalne	0,6 MPa
Liczba odejść	2-18
Średnica przyłącza belki	1"
Średnica otworów w belce	1/2"
Wysokość profilu	40 mm
Rozstaw odejść	50 mm
Gwint wkładki termostatycznej	M30x1.5
Materiał belek Stal odporna na korozję	SUS 304 / 1.4304

SMART4FLOOR · Am Bornrain 17a · 35091 Cölbe · Niemcy

Tel.: +49 176 56821380 · Email: sales@smart4floor.de · www.smart4floor.de

KODY ARTYKUŁÓW

od PTSE-N1-02 do PTSE-N1-18

Deutsche Qualität - German quality

Karta techniczna

ROZDZIELACZ NIERDZEWNY Z RĘCZNYM ODPOWIETRZNIKIEM NA KLUCZ PTSE-N1

Kod artykułu	Liczba obiegów (sekcji)	d (mm)	D (mm)	h, mm	H, mm	L, mm	N, mm	k, mm
PTSE-N1-02	2	35	70	235	334	204	50	38
PTSE-N1-03	3	35	70	235	334	254	50	38
PTSE-N1-04	4	35	70	235	334	304	50	38
PTSE-N1-05	5	35	70	235	334	354	50	38
PTSE-N1-06	6	35	70	235	334	404	50	38
PTSE-N1-07	7	35	70	235	334	454	50	38
PTSE-N1-08	8	35	70	235	334	504	50	38
PTSE-N1-09	9	35	70	235	334	554	50	38
PTSE-N1-10	10	35	70	235	334	604	50	38
PTSE-N1-11	11	35	70	235	334	654	50	38
PTSE-N1-12	12	35	70	235	334	704	50	38
PTSE-N1-13	13	35	70	235	334	754	50	38
PTSE-N1-14	14	35	70	235	334	804	50	38
PTSE-N1-15	15	35	70	235	334	854	50	38
PTSE-N1-16	16	35	70	235	334	904	50	38
PTSE-N1-17	17	35	70	235	334	954	50	38
PTSE-N1-18	18	35	70	235	334	1004	50	38

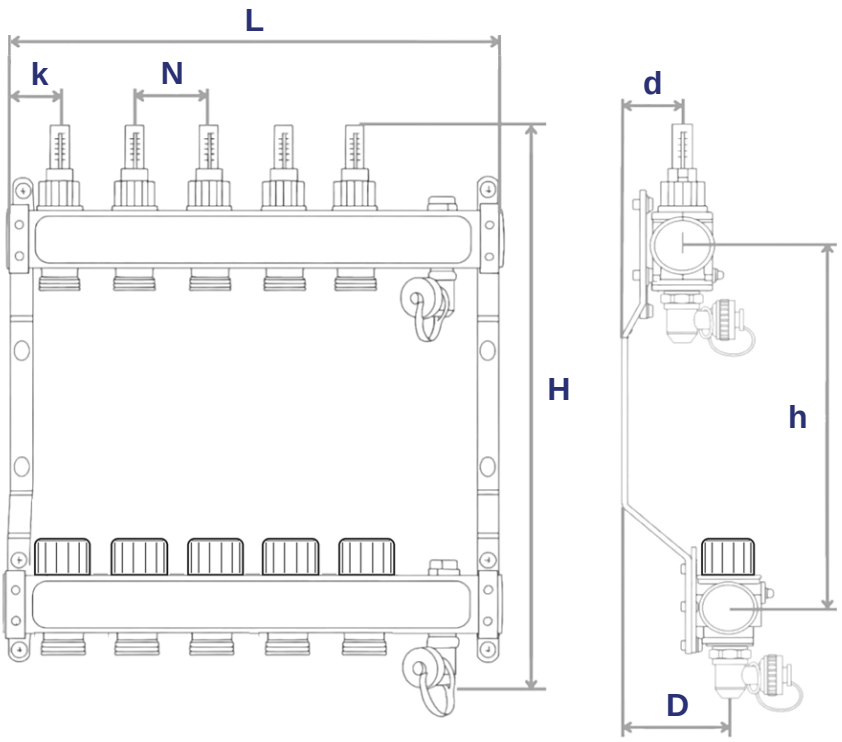

SMART4FLOOR · Am Bornrain 17a · 35091 Cölbe · Niemcy

Tel.: +49 176 56821380 · Email: sales@smart4floor.de · www.smart4floor.de

KODY ARTYKUŁÓW

SMART FLOW METER 2.5 · SMART FLOW METER 5.0

Deutsche Qualität - German quality

Karta techniczna

SMART PRZEPŁYWOMIERZ

ZASTOSOWANIE

Przepływomierz do rozdzielaczy ogrzewania podłogowego. Mierzy przepływ wody w każdym obiegu, co umożliwia sprawne zarządzanie i regulację instalacji oraz lepszą wydajność całego systemu.



ZALETY PRODUKTU

• Dokładny pomiar przepływu do optymalizacji instalacji • Odporny na wysokie temperatury i ciśnienie • Czytelny wskaźnik przepływu • Szybki montaż w istniejących instalacjach

DANE TECHNICZNE

Parametr	Wartość
Funkcja	Pomiar przepływu wody w każdym obiegu
Materiał	Wysokiej jakości tworzywo odporne na korozję i wysokie temperatury
Wykonanie	Wyraźny wskaźnik przepływu
Temperatura maksymalna	60 °C
Ciśnienie maksymalne	0,6 MPa
Średnica nominalna	DN 15
Dopuszczalny czynnik	Woda z glikolem (do 50 % glikolu)
Zakres regulacji	2,5 l/min lub 5 l/min
Masa przepływomierza	25 g
Masa złączki	45 g
Opakowanie	Luzem, 100 szt.

SMART4FLOOR · Am Bornrain 17a · 35091 Cölbe · Niemcy

Tel.: +49 176 56821380 · Email: sales@smart4floor.de · www.smart4floor.de

KODY ARTYKUŁÓW

SMART FLOW METER 2.5 · SMART FLOW METER 5.0

Karta techniczna

Deutsche Qualität - German quality

SMART PRZEPŁYWOMIERZ

ELEMENTY I MATERIAŁY

Nr	Nazwa	Materiał	Kolor
1	Korpus zaworu	PPA	czarny
2	Czarny rdzeń	EMS-GV-5H	czarny
3	Rurka szklana	EMS-TR55	przezroczysty
4	Pierścień pozycjonujący	PC	czerwony
5	Czerwony pierścień	PA66	czerwony
6	O-ring	EPDM 70°	czarny
7	Czarny trzpień	PPS	czarny
8	Nasadka	POM	czarny
9	O-ring	EPDM 70°	czarny
10	O-ring	EPDM 70°	czarny
11	O-ring	EPDM 70°	czarny
12	O-ring	EPDM 70°	czarny
13	O-ring	EPDM 70°	czarny
14	Uszczelka płaska	EPDM 70°	czarny
15	Sprężyna	SS304	—

RYSUNEK TECHNICZNY

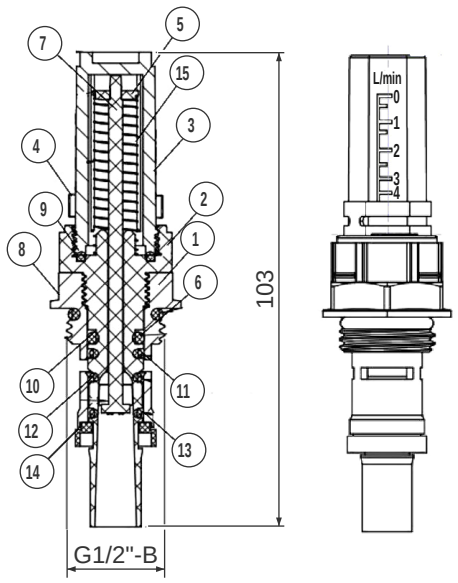

WYKRES STRAT CIŚNIENIA

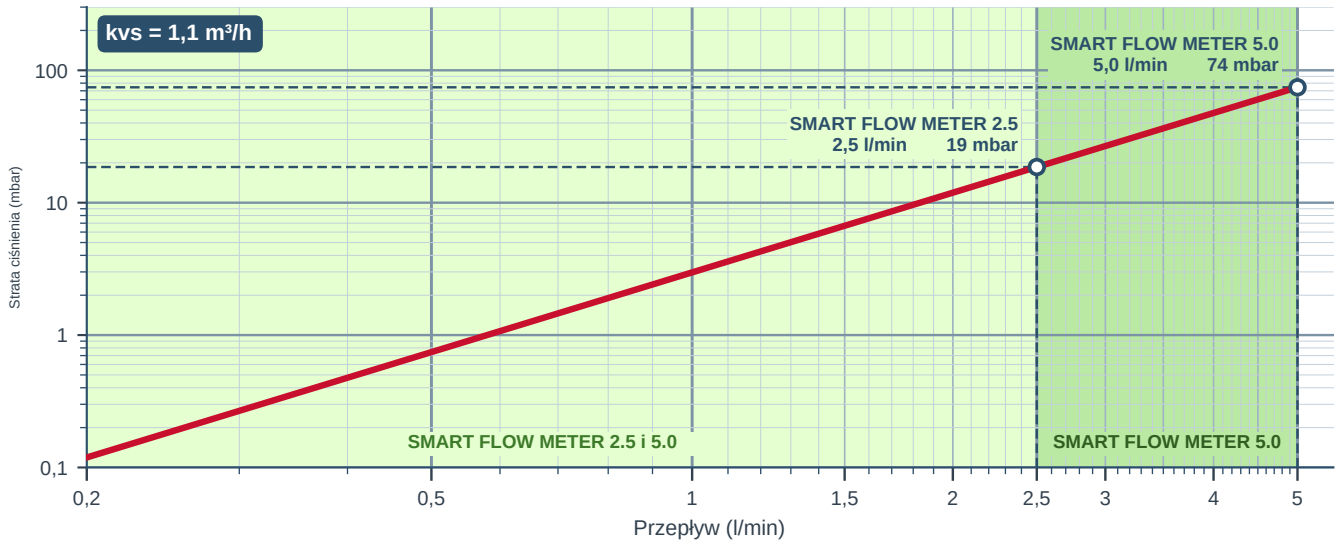

Wysoka precyzja • Niskie straty ciśnienia • Optymalna wydajność

SMART4FLOOR · Am Bornrain 17a · 35091 Cölbe · Niemcy

Tel.: +49 176 56821380 · Email: sales@smart4floor.de · www.smart4floor.de