KODY ARTYKUŁÓW

V90BT (niebieski) · V90RT (czerwony)

Karta techniczna

Deutsche Qualität - German quality

ZAWÓR KULOWY 1" KĄTOWY Z TERMOMETREM

ZASTOSOWANIE

Zawór kulowy zaprojektowany specjalnie do montażu w rozdzielaczach ogrzewania podłogowego i grzejnikowego. Umożliwia szybkie odcięcie czynnika w całym rozdzielaczu. Dzięki solidnej konstrukcji, wysokiej szczelności i łatwej obsłudze jest niezawodnym elementem każdego rozdzielacza.

ZALETY PRODUKTU

• Łatwa obsługa: dźwignia ćwierćobrotowa do szybkiego otwierania i zamykania. • Wysoka szczelność: uszczelki z wysokiej jakości EPDM zapewniają niezawodną szczelność. • Odporność na korozję: korpus ze stali nierdzewnej zapewnia długą trwałość i odporność na korozję.

PRZEGLĄD PRODUKTÓW

Kod artykułu	Nazwa produktu
V90BT	Zawór kulowy 1” kątowy, niebieski, z termometrem
V90RT	Zawór kulowy 1” kątowy, czerwony, z termometrem



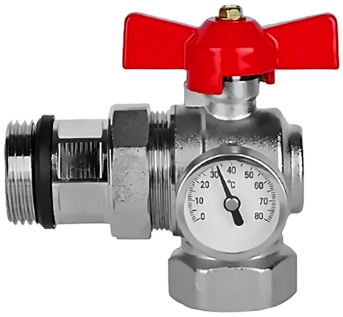

DANE TECHNICZNE

Parametr	Wartość
Rozmiar	1"
DN	25
PN	16
Temperatura pracy	110°C
Materiał	Stal nierdzewna
Uszczelki	EPDM + PTFE

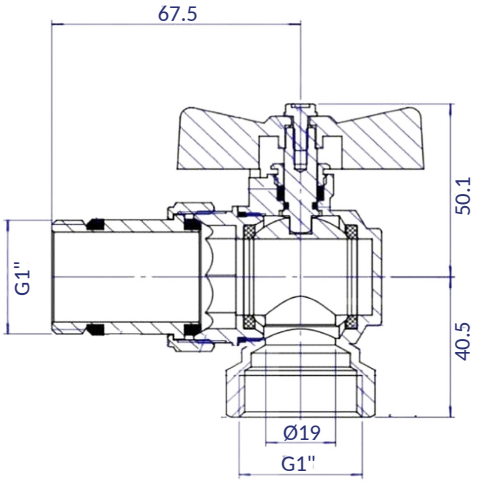

SMART4FLOOR · Am Bornrain 17a · 35091 Cölbe · Niemcy

Tel.: +49 176 56821380 · Email: sales@smart4floor.de · www.smart4floor.de