KODY ARTYKUŁÓW

V90B (niebieski) · V90R (czerwony)

Karta techniczna

Deutsche Qualität - German quality

ZAWÓR KULOWY DO ROZDZIELACZA 1" KĄTOWY

ZASTOSOWANIE

Zawór kulowy zaprojektowany specjalnie do montażu w rozdzielaczach ogrzewania podłogowego i grzejnikowego. Umożliwia szybkie odcięcie czynnika w całym rozdzielaczu. Dzięki solidnej konstrukcji, wysokiej szczelności i łatwej obsłudze jest niezawodnym elementem każdego rozdzielacza.

ZALETY PRODUKTU

• Łatwa obsługa: dźwignia ćwierćobrotowa do szybkiego otwierania i zamykania. • Wysoka szczelność: uszczelki z wysokiej jakości EPDM zapewniają niezawodną szczelność. • Odporność na korozję: korpus ze stali nierdzewnej zapewnia długą trwałość i odporność na korozję.

PRZEGLĄD PRODUKTÓW

Kod artykułu	Nazwa produktu
V90B	Zawór kulowy 1” kątowy, niebieski
V90R	Zawór kulowy 1” kątowy, czerwony





DANE TECHNICZNE

Parametr	Wartość
Rozmiar	1"
DN	25
PN	16
Temperatura pracy	110°C
Materiał	Stal nierdzewna
Uszczelki	EPDM + PTFE

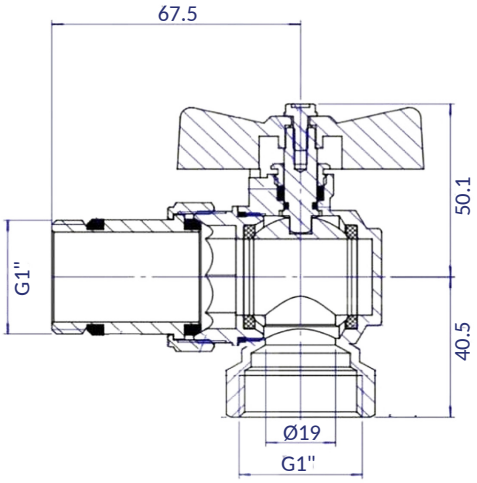

SMART4FLOOR · Am Bornrain 17a · 35091 Cölbe · Niemcy

Tel.: +49 176 56821380 · Email: sales@smart4floor.de · www.smart4floor.de