KODY ARTYKUŁÓW
VSB (niebieski) · VSR (czerwony)

Karta techniczna

Deutsche Qualität - German quality

ZAWÓR KULOWY DO ROZDZIELACZA 1" PROSTY

ZASTOSOWANIE

Zawór kulowy zaprojektowany specjalnie do montażu w rozdzielaczach ogrzewania podłogowego i grzejnikowego. Umożliwia szybkie odcięcie czynnika w całym rozdzielaczu. Dzięki solidnej konstrukcji, wysokiej szczelności i łatwej obsłudze jest niezawodnym elementem każdego rozdzielacza.

ZALETY PRODUKTU

• Łatwa obsługa: dźwignia ćwierćobrotowa do szybkiego otwierania i zamykania. • Wysoka szczelność: uszczelki z wysokiej jakości EPDM zapewniają niezawodną szczelność. • Odporność na korozję: korpus ze stali nierdzewnej zapewnia długą trwałość i odporność na korozję.

PRZEGLĄD PRODUKTÓW

Kod artykułu	Nazwa produktu
VSB	Zawór kulowy do rozdzielacza 1” prosty, niebieski
VSR	Zawór kulowy do rozdzielacza 1” prosty, czerwony

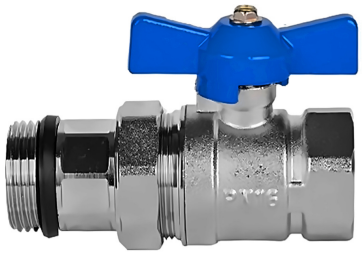

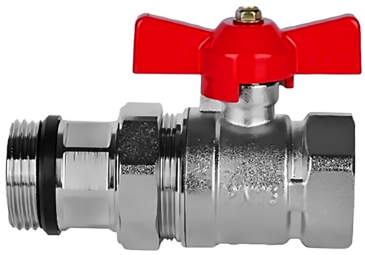

DANE TECHNICZNE

Parametr	Wartość
Rozmiar	1"
DN	25
PN	16
Temperatura pracy	110°C
Materiał	Stal nierdzewna
Uszczelki	EPDM + PTFE

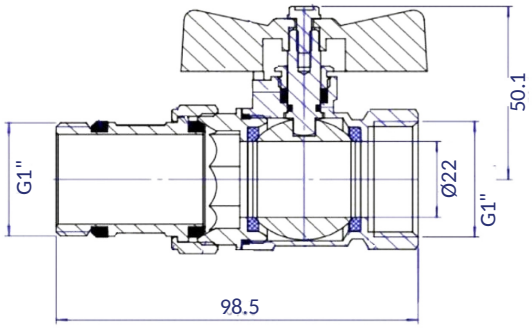

SMART4FLOOR · Am Bornrain 17a · 35091 Cölbe · Niemcy
Tel.: +49 176 56821380 · Email: sales@smart4floor.de · www.smart4floor.de

KODY ARTYKUŁÓW

VSBT (niebieski) · VSRT (czerwony)

Karta techniczna

Deutsche Qualität - German quality

ZAWÓR KULOWY 1" PROSTY Z TERMOMETREM

ZASTOSOWANIE

Zawór kulowy zaprojektowany specjalnie do montażu w rozdzielaczach ogrzewania podłogowego i grzejnikowego. Umożliwia szybkie odcięcie czynnika w całym rozdzielaczu. Dzięki solidnej konstrukcji, wysokiej szczelności i łatwej obsłudze jest niezawodnym elementem każdego rozdzielacza.

ZALETY PRODUKTU

• Łatwa obsługa: dźwignia ćwierćobrotowa do szybkiego otwierania i zamykania. • Wysoka szczelność: uszczelki z wysokiej jakości EPDM zapewniają niezawodną szczelność. • Odporność na korozję: korpus ze stali nierdzewnej zapewnia długą trwałość i odporność na korozję.

PRZEGLĄD PRODUKTÓW

Kod artykułu	Nazwa produktu
VSBT	Zawór kulowy 1” prosty, niebieski, z termometrem
VSRT	Zawór kulowy 1” prosty, czerwony, z termometrem

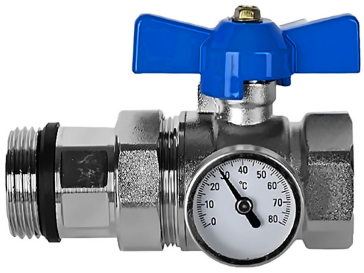



DANE TECHNICZNE

Parametr	Wartość
Rozmiar	1"
DN	25
PN	16
Temperatura pracy	110°C
Materiał	Stal nierdzewna
Uszczelki	EPDM + PTFE

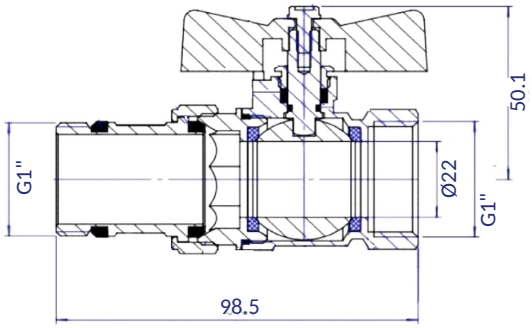

SMART4FLOOR · Am Bornrain 17a · 35091 Cölbe · Niemcy

Tel.: +49 176 56821380 · Email: sales@smart4floor.de · www.smart4floor.de

KODY ARTYKUŁÓW

V90B (niebieski) · V90R (czerwony)

Karta techniczna

Deutsche Qualität - German quality

ZAWÓR KULOWY DO ROZDZIELACZA 1" KĄTOWY

ZASTOSOWANIE

Zawór kulowy zaprojektowany specjalnie do montażu w rozdzielaczach ogrzewania podłogowego i grzejnikowego. Umożliwia szybkie odcięcie czynnika w całym rozdzielaczu. Dzięki solidnej konstrukcji, wysokiej szczelności i łatwej obsłudze jest niezawodnym elementem każdego rozdzielacza.

ZALETY PRODUKTU

• Łatwa obsługa: dźwignia ćwierćobrotowa do szybkiego otwierania i zamykania. • Wysoka szczelność: uszczelki z wysokiej jakości EPDM zapewniają niezawodną szczelność. • Odporność na korozję: korpus ze stali nierdzewnej zapewnia długą trwałość i odporność na korozję.

PRZEGLĄD PRODUKTÓW

Kod artykułu	Nazwa produktu
V90B	Zawór kulowy 1” kątowy, niebieski
V90R	Zawór kulowy 1” kątowy, czerwony





DANE TECHNICZNE

Parametr	Wartość
Rozmiar	1"
DN	25
PN	16
Temperatura pracy	110°C
Materiał	Stal nierdzewna
Uszczelki	EPDM + PTFE

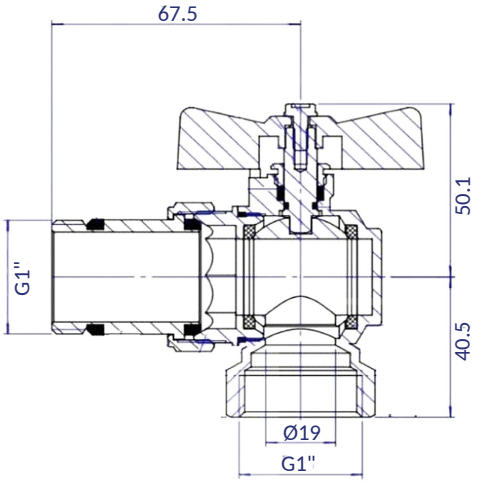

SMART4FLOOR · Am Bornrain 17a · 35091 Cölbe · Niemcy

Tel.: +49 176 56821380 · Email: sales@smart4floor.de · www.smart4floor.de

KODY ARTYKUŁÓW

V90BT (niebieski) · V90RT (czerwony)

Karta techniczna

Deutsche Qualität - German quality

ZAWÓR KULOWY 1" KĄTOWY Z TERMOMETREM

ZASTOSOWANIE

Zawór kulowy zaprojektowany specjalnie do montażu w rozdzielaczach ogrzewania podłogowego i grzejnikowego. Umożliwia szybkie odcięcie czynnika w całym rozdzielaczu. Dzięki solidnej konstrukcji, wysokiej szczelności i łatwej obsłudze jest niezawodnym elementem każdego rozdzielacza.

ZALETY PRODUKTU

• Łatwa obsługa: dźwignia ćwierćobrotowa do szybkiego otwierania i zamykania. • Wysoka szczelność: uszczelki z wysokiej jakości EPDM zapewniają niezawodną szczelność. • Odporność na korozję: korpus ze stali nierdzewnej zapewnia długą trwałość i odporność na korozję.

PRZEGLĄD PRODUKTÓW

Kod artykułu	Nazwa produktu
V90BT	Zawór kulowy 1” kątowy, niebieski, z termometrem
V90RT	Zawór kulowy 1” kątowy, czerwony, z termometrem



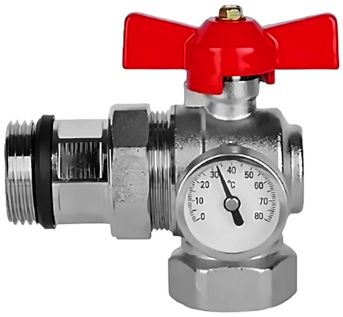

DANE TECHNICZNE

Parametr	Wartość
Rozmiar	1"
DN	25
PN	16
Temperatura pracy	110°C
Materiał	Stal nierdzewna
Uszczelki	EPDM + PTFE

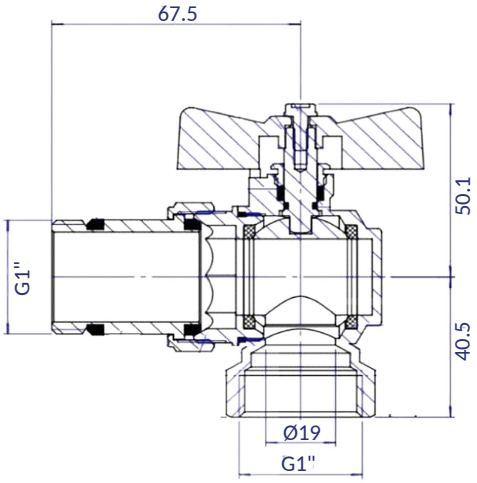

SMART4FLOOR · Am Bornrain 17a · 35091 Cölbe · Niemcy

Tel.: +49 176 56821380 · Email: sales@smart4floor.de · www.smart4floor.de

KODY ARTYKUŁÓW

VUB (niebieski) · VUR (czerwony)

Karta techniczna

Deutsche Qualität - German quality

UNIWERSALNY ZAWÓR KULOWY 1" DO ROZDZIELACZA

ZASTOSOWANIE

Zawór kulowy zaprojektowany specjalnie do montażu w rozdzielaczach ogrzewania podłogowego i grzejnikowego. Umożliwia szybkie odcięcie czynnika w całym rozdzielaczu. Dzięki solidnej konstrukcji, wysokiej szczelności i łatwej obsłudze jest niezawodnym elementem każdego rozdzielacza.

ZALETY PRODUKTU

• Łatwa obsługa: dźwignia ćwierćobrotowa do szybkiego otwierania i zamykania. • Wysoka szczelność: uszczelki z wysokiej jakości EPDM zapewniają niezawodną szczelność. • Odporność na korozję: korpus z niklowanego mosiądzu zapewnia długą trwałość i odporność na korozję.

PRZEGLĄD PRODUKTÓW

Kod artykułu	Nazwa produktu
VUR	Zawór kulowy do rozdzielacza 1” uniwersalny, czerwony
VUB	Zawór kulowy do rozdzielacza 1” uniwersalny, niebieski





DANE TECHNICZNE

Parametr	Wartość
Rozmiar	1"
DN	20
PN	40
Temperatura maks.	110 °C
Materiał	Mosiądz niklowany
Uszczelki	EPDM

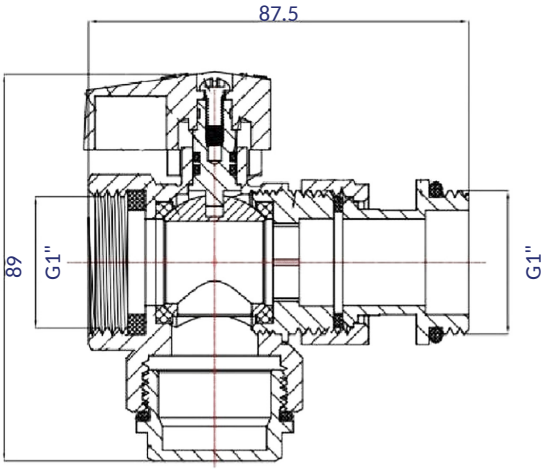

SMART4FLOOR · Am Bornrain 17a · 35091 Cölbe · Niemcy

Tel.: +49 176 56821380 · Email: sales@smart4floor.de · www.smart4floor.de

KOD ARTYKUŁU
TVU

Karta techniczna

Deutsche Qualität - German quality

TERMOMETR DO ZAWORU KULOWEGO

ZASTOSOWANIE

Opcjonalny element do zaworów kulowych rozdzielaczy. Zapewnia bezpośrednią i niezawodną kontrolę temperatury zasilania i powrotu w instalacjach ogrzewania podłogowego i grzejnikowego.

ZALETY PRODUKTU

• Szybki i czytelny odczyt temperatury • Kompaktowa budowa, łatwy montaż • Trwała konstrukcja (korpus mosiężny + obudowa ze stali nierdzewnej) • Pasuje do zaworów kulowych rozdzielaczy

DANE TECHNICZNE

Parametr	Wartość
Materiał	Korpus mosiężny (HPb57-3A), obudowa nierdzewna (304)
Wielkość obudowy (średnica tarczy)	Ø36,5 mm
Zakres temperatur	0–80 °C
Masa netto	26,6 g
Kod produktu	TVU





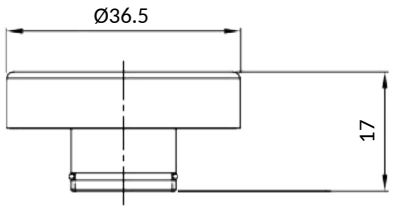

SMART4FLOOR · Am Bornrain 17a · 35091 Cölbe · Niemcy
Tel.: +49 176 56821380 · Email: sales@smart4floor.de · www.smart4floor.de