Deutsche Qualität
Německá kvalita

SMART4FLOOR
Deutsche Qualität - German quality



KATALOG 2026

Komponenty pro instalaci
teplovodního podlahového vytápění

Budujeme budoucnost


Kulové kohouty


Průtokoměry


U-příchytky


Sponkovačka


Jehly


Příchytky fólie


Příchytky na sítě


Lišty


Oblouky


Screedflex

SMART4FLOOR
Am Bornrain 17a · 35091 Cölbe · Německo

www.smart4floor.de

Vydání 2026 12 01B

Obsah

	Nerezový rozdělovač PTSE-N1	p. 1–2
	SMART Průtokoměr	p. 3–4
	Kulové kohouty pro rozdělovač 1"	p. 5–10
	SMART U-příchytky – Clip Standard 40, Clip Standard 60, Clip Premium 35	p. 11–13
	SMART OMEGA CLIP 50	p. 14
	SMART Sponkovačka	p. 15–18
	SMART Upevňovací jehly – 42 mm a 62 mm	p. 19–20
	SMART Příchytka fólie	p. 21
	SMART Plastic lock (Noppenreiter)	p. 22
	SMART Příchytky na kari sítě – pro trubky 16/17 a 20 mm	p. 23–24
	SMART Rails – upevňovací lišta pro trubky 16 až 20 mm	p. 25
	SMART Bends – držák oblouku 90°	p. 26
	SMART SCREEDFLEX – měřicí body potěru	p. 27–28

Ceny na vyžádání – vyžádejte si naši aktuální cenovou nabídku. Technické změny vyhrazeny.

SMART4FLOOR · Am Bornrain 17a · 35091 Cölbe · Německo

Tel.: +49 176 56821380 · Email: sales@smart4floor.de · www.smart4floor.de

OBJEDNACÍ KÓDY

PTSE-N1-02 až PTSE-N1-18

Deutsche Qualität - German quality

NEREZOVÝ ROZDĚLOVAČ S RUČNÍM ODVZDUŠNĚNÍM NA KLÍČ PTSE-N1

POUŽITÍ

Nerezový rozdělovač SMART je určen k rozvodu topné vody v systémech podlahového vytápění. Umožňuje přesnou regulaci průtoku v každém okruhu a zajišťuje tak efektivní a spolehlivý provoz celé soustavy.

PŘEDNOSTI VÝROBKU

- Odolnost proti korozi – Díky kvalitní nerezové oceli pracují rozdělovače dlouhodobě a spolehlivě i v náročných podmínkách
- Snadná montáž a údržba – Konstrukce umožňuje rychlou montáž a snadné připojení okruhů podlahového vytápění
- Přesná výroba – moderní CNC stroje a montážní roboty zaručují špičkovou kvalitu a přesnost každého dílu

TECHNICKÉ ÚDAJE

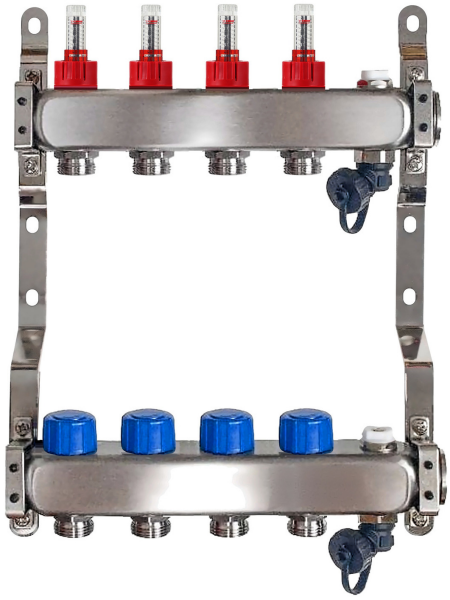

Parametr	Hodnota
Maximální teplota	60°C
Maximální tlak	0,6 MPa
Počet vývodů	2-18
Připojovací průměr lišty	1"
Průměr otvorů v liště	1/2"
Výška profilu	40 mm
Rozteč vývodů	50 mm
Závit termostatické vložky	M30x1.5
Materiál nosníků Korozivzdorná ocel	SUS 304 / 1.4304

SMART4FLOOR · Am Bornrain 17a · 35091 Cölbe · Německo
Tel.: +49 176 56821380 · Email: sales@smart4floor.de · www.smart4floor.de

Deutsche Qualität - German quality

NEREZOVÝ ROZDĚLOVAČ S RUČNÍM ODVZDUŠNĚNÍM NA KLÍČ PTSE-N1

Objednací kód	Počet topných okruhů (vývodů)	d (mm)	D (mm)	h, mm	H, mm	L, mm	N, mm	k, mm
PTSE-N1-02	2	35	70	235	334	204	50	38
PTSE-N1-03	3	35	70	235	334	254	50	38
PTSE-N1-04	4	35	70	235	334	304	50	38
PTSE-N1-05	5	35	70	235	334	354	50	38
PTSE-N1-06	6	35	70	235	334	404	50	38
PTSE-N1-07	7	35	70	235	334	454	50	38
PTSE-N1-08	8	35	70	235	334	504	50	38
PTSE-N1-09	9	35	70	235	334	554	50	38
PTSE-N1-10	10	35	70	235	334	604	50	38
PTSE-N1-11	11	35	70	235	334	654	50	38
PTSE-N1-12	12	35	70	235	334	704	50	38
PTSE-N1-13	13	35	70	235	334	754	50	38
PTSE-N1-14	14	35	70	235	334	804	50	38
PTSE-N1-15	15	35	70	235	334	854	50	38
PTSE-N1-16	16	35	70	235	334	904	50	38
PTSE-N1-17	17	35	70	235	334	954	50	38
PTSE-N1-18	18	35	70	235	334	1004	50	38

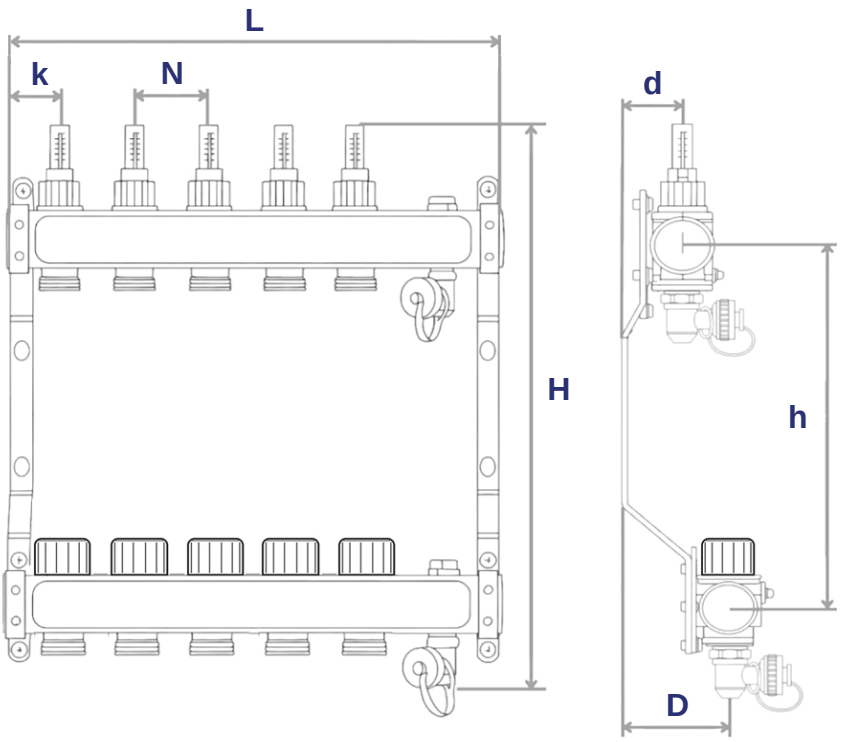

SMART4FLOOR · Am Bornrain 17a · 35091 Cölbe · Německo
Tel.: +49 176 56821380 · Email: sales@smart4floor.de · www.smart4floor.de

Deutsche Qualität - German quality

SMART PRŮTOKOMĚR

POUŽITÍ

Průtokoměr pro rozdělovače podlahového vytápění. Měří průtok vody v každém topném okruhu pro efektivní řízení a regulaci otopné soustavy a lepší celkový výkon.



PŘEDNOSTI VÝROBKU

• Přesné měření průtoku pro optimalizaci soustavy • Odolnost vůči vysokým teplotám a tlaku • Přehledný ukazatel průtoku, snadno čitelný • Rychlá montáž do stávajících otopných soustav

TECHNICKÉ ÚDAJE

Parametr	Hodnota
Funkce	Měření průtoku vody v každém okruhu
Materiál	Kvalitní plast odolný proti korozi a vysokým teplotám
Provedení	Zřetelný ukazatel průtoku
Maximální teplota	60 °C
Maximální tlak	0,6 MPa
Jmenovitá světlost	DN 15
Přípustné médium	Voda s glykolem (až 50 % glykolu)
Rozsah nastavení	2,5 l/min nebo 5 l/min
Hmotnost průtokoměru	25 g
Hmotnost vsuvky	45 g
Balení	Volně, 100 ks

SMART4FLOOR · Am Bornrain 17a · 35091 Cölbe · Německo
Tel.: +49 176 56821380 · Email: sales@smart4floor.de · www.smart4floor.de

Deutsche Qualität - German quality

SMART PRŮTOKOMĚR

DÍLY A MATERIÁLY

Č.	Název	Materiál	Barva
1	Tělo ventilu	PPA	černá
2	Černé jádro	EMS-GV-5H	černá
3	Skleněná trubice	EMS-TR55	průhledná
4	Polohovací kroužek	PC	červený
5	Červený kroužek	PA66	červený
6	O-kroužek	EPDM 70°	černá
7	Černá tyčinka	PPS	černá
8	Víčko	POM	černá
9	O-kroužek	EPDM 70°	černá
10	O-kroužek	EPDM 70°	černá
11	O-kroužek	EPDM 70°	černá
12	O-kroužek	EPDM 70°	černá
13	O-kroužek	EPDM 70°	černá
14	Těsnicí podložka	EPDM 70°	černá
15	Pružina	SS304	—

TECHNICKÝ VÝKRES

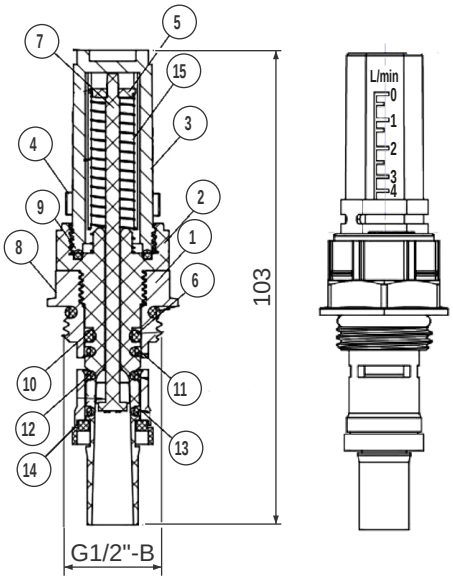

DIAGRAM TLAKOVÉ ZTRÁTY

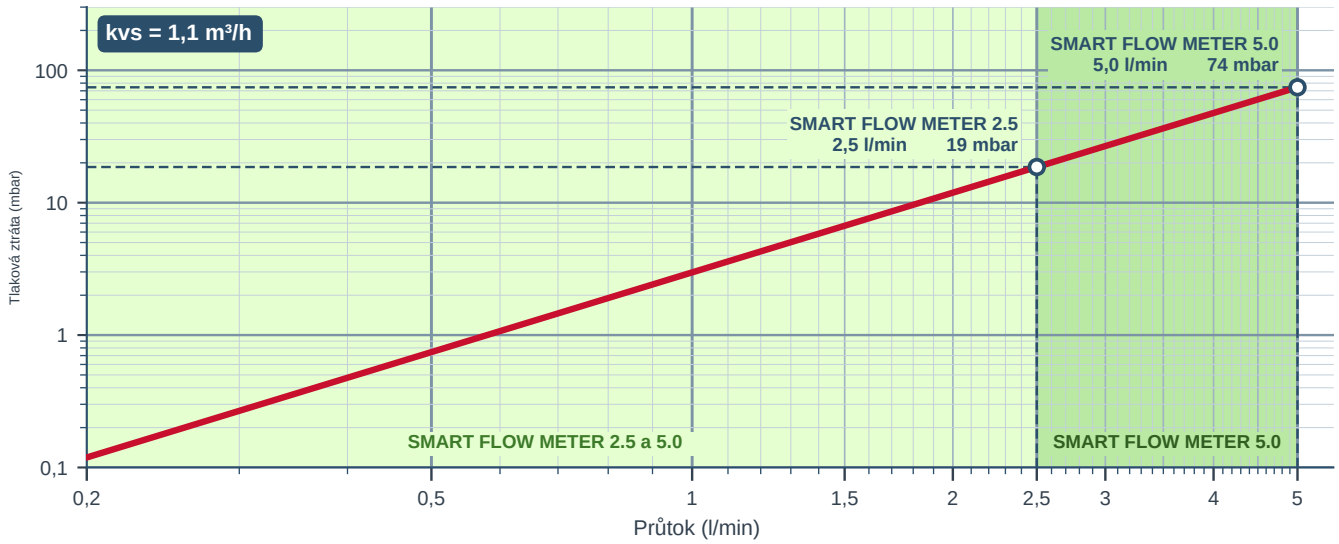

Vysoká přesnost • Nízká tlaková ztráta • Optimální účinnost

SMART4FLOOR · Am Bornrain 17a · 35091 Cölbe · Německo
Tel.: +49 176 56821380 · Email: sales@smart4floor.de · www.smart4floor.de

UNIVERZÁLNÍ KULOVÝ KOHOUT 1" PRO ROZDĚLOVAČ

POUŽITÍ

Kulový kohout navržený speciálně pro montáž do rozdělovačů podlahového a radiátorového vytápění. Umožňuje rychlé uzavření média v celém rozdělovači. Díky robustní konstrukci, vysoké těsnosti a snadné obsluze je spolehlivou součástí každého rozdělovače.

PŘEDNOSTI VÝROBKU

• Snadná obsluha: páčka se čtvrtotáčkou pro rychlé otevření a zavření. • Vysoká těsnost: těsnicí prvky z kvalitního EPDM zajišťují spolehlivou těsnost. • Odolnost proti korozi: poniklované mosazné tělo zajišťuje dlouhou životnost a odolnost proti korozi.

PŘEHLED VÝROBKŮ

Objednací kód	Název výrobku
VUR	Kulový kohout pro rozdělovač 1” univerzální, červený
VUB	Kulový kohout pro rozdělovač 1” univerzální, modrý





TECHNICKÉ ÚDAJE

Parametr	Hodnota
Rozměr	1"
DN	20
PN	40
Max. teplota	110 °C
Materiál	Poniklovaná mosaz
Těsnění	EPDM

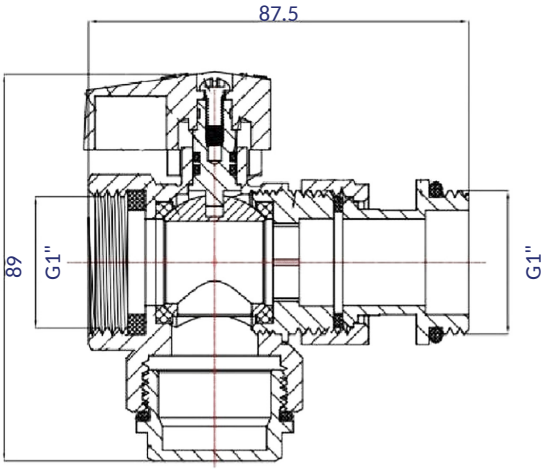

SMART4FLOOR · Am Bornrain 17a · 35091 Cölbe · Německo
Tel.: +49 176 56821380 · Email: sales@smart4floor.de · www.smart4floor.de

OBJEDNACÍ KÓD
TVU

Deutsche Qualität - German quality

TEPLOMĚR PRO KULOVÝ KOHOUT

POUŽITÍ

Volitelný doplněk ke kulovým kohoutům rozdělovačů. Umožňuje přímé a spolehlivé sledování teploty přívodu a zpátečky v podlahovém a radiátorovém vytápění.

PŘEDNOSTI VÝROBKU

• Rychlé a přehledné odečtení teploty • Kompaktní provedení, snadná montáž • Odolná konstrukce (mosazné tělo + nerezové pouzdro) • Kompatibilní s kulovými kohouty rozdělovačů

TECHNICKÉ ÚDAJE

Parametr	Hodnota
Materiál	Mosazné tělo (HPb57-3A), nerezové pouzdro (304)
Velikost pouzdra (průměr ciferníku)	Ø36,5 mm
Teplotní rozsah	0–80 °C
Čistá hmotnost	26,6 g
Kód výrobku	TVU





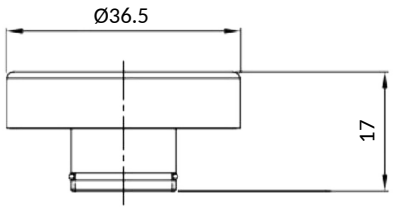

SMART4FLOOR · Am Bornrain 17a · 35091 Cölbe · Německo
Tel.: +49 176 56821380 · Email: sales@smart4floor.de · www.smart4floor.de

KULOVÝ KOHOUT PRO ROZDĚLOVAČ 1" PŘÍMÝ

POUŽITÍ

Kulový kohout navržený speciálně pro montáž do rozdělovačů podlahového a radiátorového vytápění. Umožňuje rychlé uzavření média v celém rozdělovači. Díky robustní konstrukci, vysoké těsnosti a snadné obsluze je spolehlivou součástí každého rozdělovače.

PŘEDNOSTI VÝROBKU

• Snadná obsluha: páčka se čtvrtotáčkou pro rychlé otevření a zavření. • Vysoká těsnost: těsnicí prvky z kvalitního EPDM zajišťují spolehlivou těsnost. • Odolnost proti korozi: nerezové tělo zajišťuje dlouhou životnost a odolnost proti korozi.

PŘEHLED VÝROBKŮ

Objednací kód	Název výrobku
VSB	Kulový kohout pro rozdělovač 1” přímý, modrý
VSR	Kulový kohout pro rozdělovač 1” přímý, červený

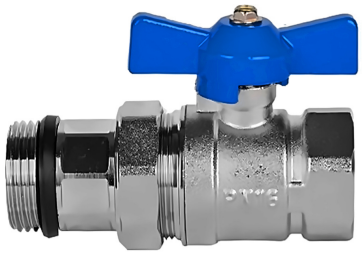

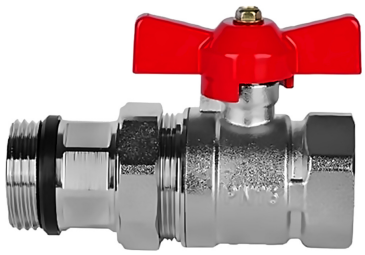

TECHNICKÉ ÚDAJE

Parametr	Hodnota
Rozměr	1"
DN	25
PN	16
Provozní teplota	110°C
Materiál	Nerezová ocel
Těsnění	EPDM + PTFE

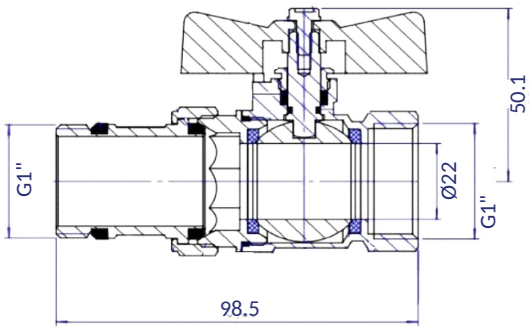

SMART4FLOOR · Am Bornrain 17a · 35091 Cölbe · Německo
Tel.: +49 176 56821380 · Email: sales@smart4floor.de · www.smart4floor.de

KULOVÝ KOHOUT 1" PŘÍMÝ S TEPLOMĚREM

POUŽITÍ

Kulový kohout navržený speciálně pro montáž do rozdělovačů podlahového a radiátorového vytápění. Umožňuje rychlé uzavření média v celém rozdělovači. Díky robustní konstrukci, vysoké těsnosti a snadné obsluze je spolehlivou součástí každého rozdělovače.

PŘEDNOSTI VÝROBKU

• Snadná obsluha: páčka se čtvrtotáčkou pro rychlé otevření a zavření. • Vysoká těsnost: těsnicí prvky z kvalitního EPDM zajišťují spolehlivou těsnost. • Odolnost proti korozi: nerezové tělo zajišťuje dlouhou životnost a odolnost proti korozi.

PŘEHLED VÝROBKŮ

Objednací kód	Název výrobku
VSBT	Kulový kohout 1” přímý, modrý, s teploměrem
VSRT	Kulový kohout 1” přímý, červený, s teploměrem

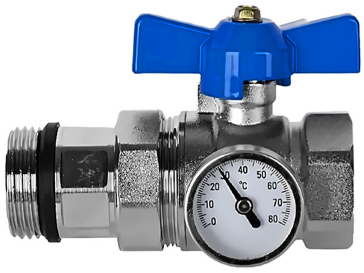



TECHNICKÉ ÚDAJE

Parametr	Hodnota
Rozměr	1"
DN	25
PN	16
Provozní teplota	110°C
Materiál	Nerezová ocel
Těsnění	EPDM + PTFE

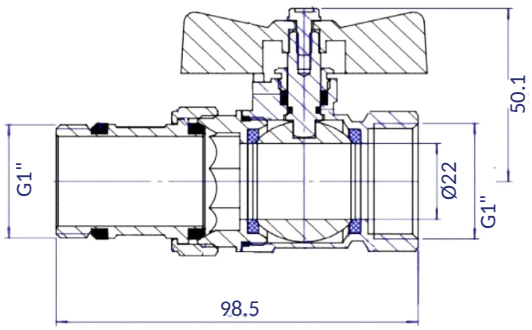

SMART4FLOOR · Am Bornrain 17a · 35091 Cölbe · Německo
Tel.: +49 176 56821380 · Email: sales@smart4floor.de · www.smart4floor.de

KULOVÝ KOHOUT PRO ROZDĚLOVAČ 1" ROHOVÝ

POUŽITÍ

Kulový kohout navržený speciálně pro montáž do rozdělovačů podlahového a radiátorového vytápění. Umožňuje rychlé uzavření média v celém rozdělovači. Díky robustní konstrukci, vysoké těsnosti a snadné obsluze je spolehlivou součástí každého rozdělovače.

PŘEDNOSTI VÝROBKU

• Snadná obsluha: páčka se čtvrtotáčkou pro rychlé otevření a zavření. • Vysoká těsnost: těsnicí prvky z kvalitního EPDM zajišťují spolehlivou těsnost. • Odolnost proti korozi: nerezové tělo zajišťuje dlouhou životnost a odolnost proti korozi.

PŘEHLED VÝROBKŮ

Objednací kód	Název výrobku
V90B	Kulový kohout k rozdělovači 1” rohový, modrý
V90R	Kulový kohout k rozdělovači 1” rohový, červený





TECHNICKÉ ÚDAJE

Parametr	Hodnota
Rozměr	1"
DN	25
PN	16
Provozní teplota	110°C
Materiál	Nerezová ocel
Těsnění	EPDM + PTFE

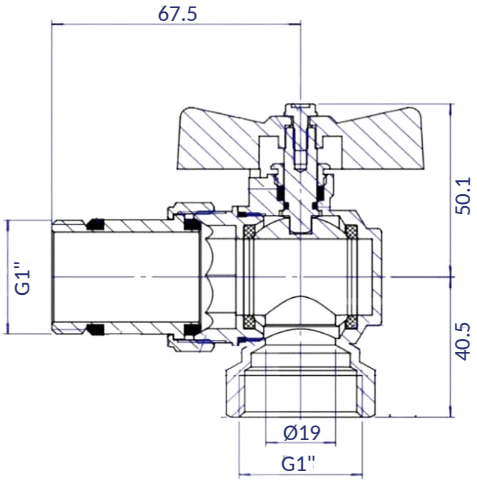

SMART4FLOOR · Am Bornrain 17a · 35091 Cölbe · Německo
Tel.: +49 176 56821380 · Email: sales@smart4floor.de · www.smart4floor.de

KULOVÝ KOHOUT 1" ROHOVÝ S TEPLOMĚREM

POUŽITÍ

Kulový kohout navržený speciálně pro montáž do rozdělovačů podlahového a radiátorového vytápění. Umožňuje rychlé uzavření média v celém rozdělovači. Díky robustní konstrukci, vysoké těsnosti a snadné obsluze je spolehlivou součástí každého rozdělovače.

PŘEDNOSTI VÝROBKU

• Snadná obsluha: páčka se čtvrtotáčkou pro rychlé otevření a zavření. • Vysoká těsnost: těsnicí prvky z kvalitního EPDM zajišťují spolehlivou těsnost. • Odolnost proti korozi: nerezové tělo zajišťuje dlouhou životnost a odolnost proti korozi.

PŘEHLED VÝROBKŮ

Objednací kód	Název výrobku
V90BT	Kulový kohout 1” rohový, modrý, s teploměrem
V90RT	Kulový kohout 1” rohový, červený, s teploměrem



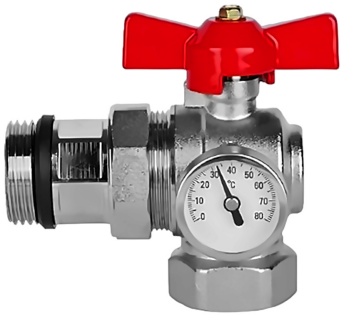

TECHNICKÉ ÚDAJE

Parametr	Hodnota
Rozměr	1"
DN	25
PN	16
Provozní teplota	110°C
Materiál	Nerezová ocel
Těsnění	EPDM + PTFE

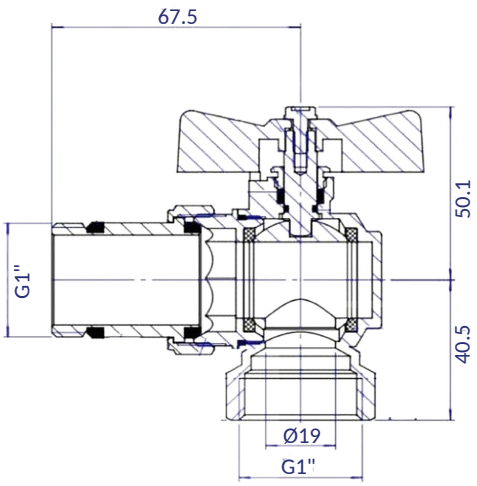

SMART4FLOOR · Am Bornrain 17a · 35091 Cölbe · Německo
Tel.: +49 176 56821380 · Email: sales@smart4floor.de · www.smart4floor.de

SMART CLIP STANDARD 40

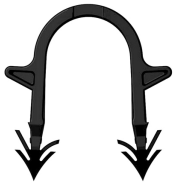



POUŽITÍ

U-příchytka k upevnění trubek podlahového vytápění o průměru 14 až 20 mm na izolační desky a fólie. Osazuje se sponkovačkou vestoje a drží trubku na místě až do lití potěru.

PŘEDNOSTI VÝROBKU

• Univerzální použití ve všech běžných sponkovačkách • PP / B500 vysoce technická směs, odolná od –5 °C do +45 °C • Lepený zásobník 30 příchytek pro rychlé dobíjení • Spolehlivé držení trubky až do lití potěru • Made in Germany

TECHNICKÉ ÚDAJE

Parametr	Hodnota
Model	U-příchytka pro trubky Ø 14–20 mm
Celková délka	40 mm
Materiál	Technický kompaund PP / B500
Teplotní rozsah	–5 °C až +45 °C
Barva	Černá
Zásobník	Lepené provedení, 30 příchytek
Balení	300 ks v krabici, 144 000 ks na paletě
Kompatibilita	Univerzální použití ve všech běžných sponkovačkách
Vlastnosti	Standardní provedení
Původ	Made in Germany

SMART4FLOOR · Am Bornrain 17a · 35091 Cölbe · Německo
Tel.: +49 176 56821380 · Email: sales@smart4floor.de · www.smart4floor.de

SMART CLIP STANDARD 60



POUŽITÍ

U-příchytka k upevnění trubek podlahového vytápění o průměru 14 až 20 mm na izolační desky a fólie. Osazuje se sponkovačkou vestoje a drží trubku na místě až do lití potěru.

PŘEDNOSTI VÝROBKU

• Univerzální použití ve všech běžných sponkovačkách • PP / B500 vysoce technická směs, odolná od –5 °C do +45 °C • Lepený zásobník 30 příchytek pro rychlé dobíjení • Spolehlivé držení trubky až do lití potěru • Made in Germany

TECHNICKÉ ÚDAJE

Parametr	Hodnota
Model	U-příchytka pro trubky Ø 14–20 mm
Celková délka	57 mm
Materiál	Technický kompaund PP / B500
Teplotní rozsah	–5 °C až +45 °C
Barva	Černá
Zásobník	Lepené provedení, 30 příchytek
Balení	300 ks v krabici, 108 000 ks na paletě
Kompatibilita	Univerzální použití ve všech běžných sponkovačkách
Vlastnosti	Standardní provedení
Původ	Made in Germany

SMART4FLOOR · Am Bornrain 17a · 35091 Cölbe · Německo
Tel.: +49 176 56821380 · Email: sales@smart4floor.de · www.smart4floor.de

OBJEDNACÍ KÓD
SMART CLIP 35

Deutsche Qualität - German quality

SMART CLIP PREMIUM 35





POUŽITÍ

U-příchytka k upevnění trubek podlahového vytápění o průměru 14 až 20 mm na izolační desky a fólie. Osazuje se sponkovačkou vestoje a drží trubku na místě až do lití potěru.

PŘEDNOSTI VÝROBKU

• Kompaktní speciální design • Aktivní kotevní systém pro pevné uchycení v izolační desce • Systém 2D vedení fólie podle EN 1264-4 • Diamantový hrot pro dokonalé propíchnutí • Univerzální použití ve všech běžných sponkovačkách • PP / B500 vysoce technická směs, odolná od –5 °C do +45 °C • Made in Germany

TECHNICKÉ ÚDAJE

Parametr	Hodnota
Model	U-příchytka pro trubky Ø 14–20 mm
Celková délka	35 mm
Materiál	Technický kompaund PP / B500
Teplotní rozsah	–5 °C až +45 °C
Barva	Černá
Zásobník	Lepené provedení, 30 příchytek
Balení	300 ks v krabici, 144 000 ks na paletě
Kompatibilita	Univerzální použití ve všech běžných sponkovačkách
Vlastnosti	Speciální provedení, aktivní kotva, 2D rastr, diamantový hrot
Původ	Made in Germany

SMART4FLOOR · Am Bornrain 17a · 35091 Cölbe · Německo
Tel.: +49 176 56821380 · Email: sales@smart4floor.de · www.smart4floor.de

Deutsche Qualität - German quality

SMART OMEGA CLIP 50

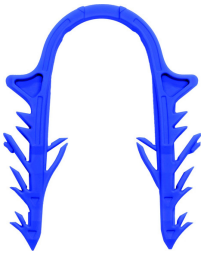

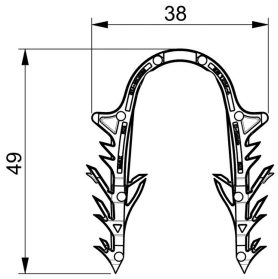

POUŽITÍ

Omega příchytka k upevnění trubek podlahového vytápění o průměru 14 až 20 mm na izolační desky a fólie. Osazuje se sponkovačkou vestoje a drží trubku na místě až do lití potěru.

PŘEDNOSTI VÝROBKU

• Tvar omega s mimořádnou silou proti vytržení až 16 kg • Vícenásobný aktivní kotevní systém pro pevné uchycení v izolační desce • Systém 3D vedení fólie podle EN 1264-4 • Pojistka proti pootočení • Univerzální použití ve všech běžných sponkovačkách • PP / B500 vysoce technická směs, odolná od –5 °C do +35 °C • Made in Germany

TECHNICKÉ ÚDAJE

Parametr	Hodnota
Model	Omega příchytka pro trubky Ø 14–20 mm
Celková délka	49 mm (šířka 38 mm)
Materiál	Technický kompaund PP / B500
Teplotní rozsah	–5 °C až +35 °C
Barva	Černá; modrá a další barvy RAL na přání
Zásobník	30–50 příchytek v zásobníku, lepené nebo termicky svařené
Balení	300 ks v krabici
Kompatibilita	Univerzální použití ve všech běžných sponkovačkách
Vlastnosti	Tvar omega, vícenásobné aktivní kotvy, 3D vedení fólie, pojistka proti pootočení
Původ	Made in Germany

SMART4FLOOR · Am Bornrain 17a · 35091 Cölbe · Německo
Tel.: +49 176 56821380 · Email: sales@smart4floor.de · www.smart4floor.de

Deutsche Qualität - German quality

SMART TACKER



Velmi přesné a mimořádně lehké sponkování

Nevypadávající závaží zásobníku s parkovací polohou

Mimořádně robustní tělo a razník z CNC frézovaného hliníku

Kapacita zásobníku až 120 příchytek

Kontrolní klapka s rychlouzávěrem

100 % Made in Germany

SMART4FLOOR · Am Bornrain 17a · 35091 Cölbe · Německo
Tel.: +49 176 56821380 · Email: sales@smart4floor.de · www.smart4floor.de

OBJEDNACÍ KÓD
SMART TACK 1

Deutsche Qualität - German quality

SMART TACKER

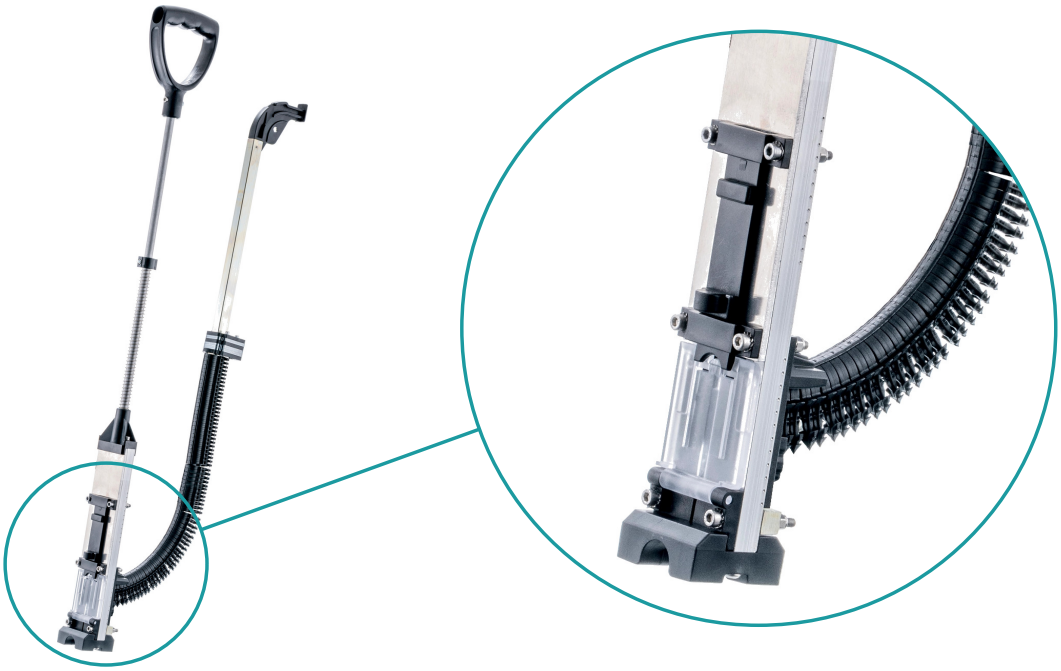

POUŽITÍ

Profesionální sponkovačka k upevnění trubek podlahového vytápění na izolační desky a fólie. Určena pro rychlé a přesné sponkování vestoje; fixuje trubku na místě před litím potěru.

TECHNICKÉ ÚDAJE

Parametr	Hodnota
Název výrobku	SMART TACKER
Kompatibilita	Téměř všechny běžné příchytky o tloušťce 6 mm a délce 34–58 mm, pro lepené i termicky svařené zásobníky
Kapacita zásobníku	Až 120 příchytek
Vlastnosti výrobku	Velmi lehký chod, kontrolní klapka s rychlouzávěrem, nevypadávající závaží zásobníku s parkovací polohou
Materiály	Hliník, plast
Hmotnost	2,1 kg
Výška rukojeti	cca 900 mm
Řada	Vysoký výkon – řada Premium – Made in Germany

SMART4FLOOR · Am Bornrain 17a · 35091 Cölbe · Německo
Tel.: +49 176 56821380 · Email: sales@smart4floor.de · www.smart4floor.de

Deutsche Qualität - German quality

SMART TACKER 2



Velmi přesné a mimořádně lehké sponkování

Nevypadávající závaží zásobníku s parkovací polohou

Mimořádně robustní tělo a razník z CNC frézovaného hliníku

Kapacita zásobníku až 120 příchytek

Drátěný stojan: stojí sama

Kontrolní klapka s rychlouzávěrem

100 % Made in Germany

SMART4FLOOR · Am Bornrain 17a · 35091 Cölbe · Německo
Tel.: +49 176 56821380 · Email: sales@smart4floor.de · www.smart4floor.de

Deutsche Qualität - German quality

SMART TACKER 2



POUŽITÍ

Profesionální sponkovačka k upevnění trubek podlahového vytápění na izolační desky a fólie. Určena pro rychlé a přesné sponkování vestoje; fixuje trubku na místě před litím potěru.

TECHNICKÉ ÚDAJE

Parametr	Hodnota
Název výrobku	SMART TACKER 2
Kompatibilita	Téměř všechny běžné příchytky o tloušťce 6 mm a délce 34–58 mm, pro lepené i termicky svařené zásobníky
Kapacita zásobníku	Až 120 příchytek
Vlastnosti výrobku	Velmi lehký chod, kontrolní klapka s rychlouzávěrem, nevypadávající závaží zásobníku s parkovací polohou
Stojan	Integrovaný drátěný stojan: sponkovačka stojí sama vzpřímeně
Materiály	Hliník, plast
Hmotnost	2,5 kg (se stojanem)
Výška rukojeti	cca 900 mm
Řada	Vysoký výkon – řada Premium – Made in Germany

SMART4FLOOR · Am Bornrain 17a · 35091 Cölbe · Německo
Tel.: +49 176 56821380 · Email: sales@smart4floor.de · www.smart4floor.de

Deutsche Qualität - German quality

SMART HOLDING PIN 42



POUŽITÍ

Jehla tvaru U k upevnění lišt, trubek podlahového vytápění, fólií a různých profilů na izolaci.

PŘEDNOSTI VÝROBKU

• Upevňuje upevňovací lišty, trubky, fólie a různé lišty • Nožky s háčky pro bezpečné ukotvení v izolaci • Dvě délky (42 mm a 62 mm) podle tloušťky izolace • Made in Germany

TECHNICKÉ ÚDAJE

Parametr	Hodnota
Model	Fixační kolík, délka 42 mm
Celková délka	42 mm
Šířka	26 mm
Vnitřní průměr	18 mm
Materiál	PCPT
Barva	Černá
Balení	500 ks v sáčku, 1 000 ks v krabici, 120 000 ks na paletě
Řada	Délky 42 mm a 62 mm
Původ	Made in Germany

SMART4FLOOR · Am Bornrain 17a · 35091 Cölbe · Německo
Tel.: +49 176 56821380 · Email: sales@smart4floor.de · www.smart4floor.de

SMART HOLDING PIN 62



POUŽITÍ

Jehla tvaru U k upevnění lišt, trubek podlahového vytápění, fólií a různých profilů na izolaci.

PŘEDNOSTI VÝROBKU

• Upevňuje upevňovací lišty, trubky, fólie a různé lišty • Nožky s háčky pro bezpečné ukotvení v izolaci • Dvě délky (42 mm a 62 mm) podle tloušťky izolace • Made in Germany

TECHNICKÉ ÚDAJE

Parametr	Hodnota
Model	Fixační kolík, délka 62 mm
Celková délka	62 mm
Šířka	26 mm
Vnitřní průměr	18 mm
Materiál	PCPT
Barva	Černá
Balení	500 ks v sáčku, 1 000 ks v krabici, 120 000 ks na paletě
Řada	Délky 42 mm a 62 mm
Původ	Made in Germany

SMART4FLOOR · Am Bornrain 17a · 35091 Cölbe · Německo
Tel.: +49 176 56821380 · Email: sales@smart4floor.de · www.smart4floor.de

OBJEDNACÍ KÓD
SMART FOIL CLIP

Deutsche Qualität - German quality

SMART FOIL CLIP

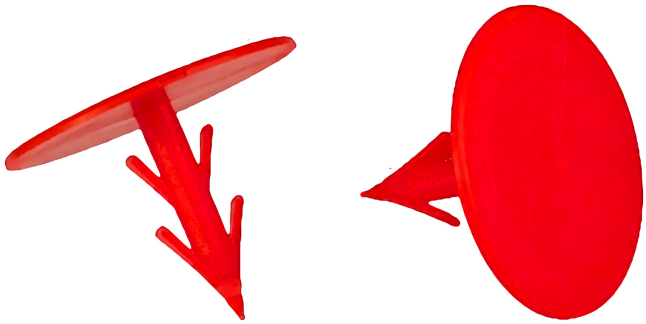

POUŽITÍ

Příchytka k upevnění ochranné nebo sponkovací fólie na izolační desky před pokládkou trubek.

PŘEDNOSTI VÝROBKU

• Rychlé upevnění fólie na izolaci • Polypropylen (PP), červený pro dobrou viditelnost na stavbě • Kompaktní délka 31 mm • Made in Germany

TECHNICKÉ ÚDAJE

Parametr	Hodnota
Model	Příchytka fólie
Materiál	Polypropylen (PP)
Barva	Červená
Délka	31 mm
Původ	Made in Germany

SMART4FLOOR · Am Bornrain 17a · 35091 Cölbe · Německo
Tel.: +49 176 56821380 · Email: sales@smart4floor.de · www.smart4floor.de

Deutsche Qualität - German quality

SMART PLASTIC LOCK



POUŽITÍ

Plastic lock (německy Noppenreiter) k upevnění trubek podlahového vytápění na nopové izolační desky s roztečí nopů 75 mm.

PŘEDNOSTI VÝROBKU

• Spolehlivě drží trubku mezi nopy desky • Pro nopové desky s roztečí nopů 75 mm • Háčky 26 mm • Černá • Made in Germany

TECHNICKÉ ÚDAJE

Parametr	Hodnota
Model	Plastic lock (Noppenreiter)
Rozteč	75 mm
Háčky	26 mm
Barva	Černá
Původ	Made in Germany

SMART4FLOOR · Am Bornrain 17a · 35091 Cölbe · Německo
Tel.: +49 176 56821380 · Email: sales@smart4floor.de · www.smart4floor.de

SMART MESH CLIP 16/17



POUŽITÍ

Příchytka k upevnění trubek podlahového vytápění přímo na kari sítě z drátu 3 mm. Osazuje se nástrojem a drží trubku na místě až do lití potěru.

PŘEDNOSTI VÝROBKU

• Přímé upevnění trubky na 3mm kari síť • Prémiová směs BTEC100, –5 °C až +35 °C • Prémiově lepené zásobníky po 50 příchytkách pro rychlé dobíjení • Černá nebo barvy RAL na přání • Made in Germany

TECHNICKÉ ÚDAJE

Parametr	Hodnota
Model	Příchytka na kari síť pro trubky 16/17 mm, pro sítě 3 mm
Materiál	Prémiová směs BTEC100 pro extrémní provozní podmínky
Teplotní rozsah	–5 °C až +35 °C
Barva	Černá nebo barvy RAL na přání
Zásobník	50 ks v zásobníku, prémiová páska
Balení	500 ks v sáčku, 2 500 ks v krabici
Řada	Verze pro trubky 16/17 mm a verze pro trubky 20 mm
Původ	Made in Germany

SMART4FLOOR · Am Bornrain 17a · 35091 Cölbe · Německo
Tel.: +49 176 56821380 · Email: sales@smart4floor.de · www.smart4floor.de

Deutsche Qualität - German quality

SMART MESH CLIP 20



POUŽITÍ

Příchytka k upevnění trubek podlahového vytápění přímo na kari sítě z drátu 3 mm. Osazuje se nástrojem a drží trubku na místě až do lití potěru.

PŘEDNOSTI VÝROBKU

• Přímé upevnění trubky na 3mm kari síť • Prémiová směs BTEC100, –5 °C až +35 °C • Prémiově lepené zásobníky po 50 příchytkách pro rychlé dobíjení • Černá nebo barvy RAL na přání • Made in Germany

TECHNICKÉ ÚDAJE

Parametr	Hodnota
Model	Příchytka na kari síť pro trubky 20 mm, pro sítě 3 mm
Materiál	Prémiová směs BTEC100 pro extrémní provozní podmínky
Teplotní rozsah	–5 °C až +35 °C
Barva	Černá nebo barvy RAL na přání
Zásobník	50 ks v zásobníku, prémiová páska
Balení	500 ks v sáčku, 2 500 ks v krabici
Řada	Verze pro trubky 16/17 mm a verze pro trubky 20 mm
Původ	Made in Germany

SMART4FLOOR · Am Bornrain 17a · 35091 Cölbe · Německo
Tel.: +49 176 56821380 · Email: sales@smart4floor.de · www.smart4floor.de

SMART RAILS





POUŽITÍ

Upevňovací lišta k upevnění trubek podlahového vytápění o vnějším průměru 16 až 20 mm na izolační desky. Drží trubku v pevné rozteči 50 mm a fixuje ji na místě až do lití potěru.

PŘEDNOSTI VÝROBKU

• Zacvakávací spoj pro pružné propojení jednotlivých dílů • Zabraňuje vyskočení topné trubky při montáži • Pevná rozteč pokládky 50 mm – pro montáž na podlahu i stěnu • Oboustranná lepicí páska nebo ruční upevňovací klipy 42 / 62 mm • PP / B500 prémiová směs, odolná od –5 °C do +35 °C

TECHNICKÉ ÚDAJE

Parametr	Hodnota
Model	Upevňovací lišta pro trubky Ø 16–20 mm
Rozměry dílu	1 000 × 45 × 28 mm (d × š × v), dodáváno jako 4 × 25 cm = 1 m
Rozteč pokládky	50 mm
Materiál	Prémiový kompaund PP / B500
Teplotní rozsah	–5 °C až +35 °C
Barva	Černá
Montáž	Zacvakávací spoj pro pružné upevnění dílů
Upevňovací systémy	Oboustranná lepicí páska nebo ruční klipy 42 / 62 mm
Provedení	Celoplošně podlepené (samolepicí) nebo bez lepidla
Použití	Montáž na podlahu i stěnu – pochozí, vysoká únosnost
Balení	100 m v krabici, 1 500 m na paletě

SMART4FLOOR · Am Bornrain 17a · 35091 Cölbe · Německo
Tel.: +49 176 56821380 · Email: sales@smart4floor.de · www.smart4floor.de

Deutsche Qualität - German quality

SMART BENDS



POUŽITÍ

Držák oblouku pro změnu směru trubek podlahového vytápění o průměru 12 až 25 mm o 90 stupňů. Vede trubku obloukem, drží poloměr a chrání ji proti zalomení.

PŘEDNOSTI VÝROBKU

• Optimální vedení trubky o 90 stupňů • Bezpečná ochrana trubky v oblouku • Čtyři velikosti pro průměry trubek od 12 do 25 mm • Volitelně se zesíleným vedením • Vyztužený termopolymer, tepelně odolný a mimořádně trvanlivý

TECHNICKÉ ÚDAJE

Parametr	Hodnota
Model	Držák oblouku pro trubky 12–25 mm
Funkce	Ohyb o 90° a vedení trubky
Materiál	Zesílený termopolymer, tepelně odolný, mimořádně trvanlivý
Barva	Černá
Rozměry	110 × 110, 140 × 140, 150 × 150 a 160 × 160 mm
Průměry trubek	12–16 mm, 14–18 mm, 20 mm a 25 mm
Ochrana trubky	Bezpečná ochrana trubky v místě ohybu
Možnosti	Dodáváno i se zesíleným vedením
Balení	Krabice: 400 ks (14–18 mm, v sáčcích po 50), 100 ks (20 mm), 80 ks (25 mm)
Paleta	6 400 ks (14–18 mm), 3 200 ks (20 mm), 2 560 ks (25 mm)

SMART4FLOOR · Am Bornrain 17a · 35091 Cölbe · Německo
Tel.: +49 176 56821380 · Email: sales@smart4floor.de · www.smart4floor.de

Deutsche Qualität - German quality

SMART MĚŘICÍ BOD POTĚRU SCREEDFLEX – HROT S HÁČKY



POUŽITÍ

Měřicí bod osazený v oblasti potěru před jeho litím. Označuje místa odběru vzorků pro měření zbytkové vlhkosti před pokládkou podlahové krytiny (DIN 4725, podle výrobce).

PŘEDNOSTI VÝROBKU

• Pružný plast, na stavbě prakticky nezničitelný • Zřetelně označuje měřicí místa v potěru • K dispozici barvy RAL na přání • Dvě provedení: s hrotem s háčky nebo s lepicí podložkou • Made in Germany

TECHNICKÉ ÚDAJE

Parametr	Hodnota
Model	Měřicí bod potěru Screedflex, s hrotem s háčky
Materiál	Polyetylen (PE) + pryž, nezničitelný
Výška	cca 180 mm
Barva	Barvy RAL na přání
Provedení	S hrotem s háčky / s lepicí podložkou
Původ	Made in Germany

SMART4FLOOR · Am Bornrain 17a · 35091 Cölbe · Německo
Tel.: +49 176 56821380 · Email: sales@smart4floor.de · www.smart4floor.de

Deutsche Qualität - German quality

SMART MĚŘICÍ BOD POTĚRU SCREEDFLEX – LEPICÍ PODLOŽKA



POUŽITÍ

Měřicí bod osazený v oblasti potěru před jeho litím. Označuje místa odběru vzorků pro měření zbytkové vlhkosti před pokládkou podlahové krytiny (DIN 4725, podle výrobce).

PŘEDNOSTI VÝROBKU

• Pružný plast, na stavbě prakticky nezničitelný • Zřetelně označuje měřicí místa v potěru • K dispozici barvy RAL na přání • Dvě provedení: s hrotem s háčky nebo s lepicí podložkou • Made in Germany

TECHNICKÉ ÚDAJE

Parametr	Hodnota
Model	Měřicí bod potěru Screedflex, s lepicí podložkou
Materiál	Polyetylen (PE) + pryž, nezničitelný
Výška	cca 180 mm
Barva	Barvy RAL na přání
Provedení	S hrotem s háčky / s lepicí podložkou
Původ	Made in Germany

SMART4FLOOR · Am Bornrain 17a · 35091 Cölbe · Německo
Tel.: +49 176 56821380 · Email: sales@smart4floor.de · www.smart4floor.de

Deutsche Qualität - German quality

Kvalita, kterou poznáte

SMART4FLOOR

Am Bornrain 17a · 35091 Cölbe · Německo

Tel. +49 176 56821380

sales@smart4floor.de

www.smart4floor.de

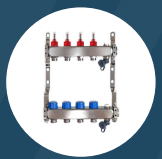
Rozdělovače


Průtokoměry


Kulové kohouty


U-příchytky


Sponkovačka


Lišty


Oblouky

Technické změny vyhrazeny. Vydání 2026 12 01B.

Všechna vyobrazení v tomto katalogu jsou ilustrativní a nejsou pro SMART4FLOOR závazná.