Deutsche Qualität
Niemiecka jakość

SMART4FLOOR
Deutsche Qualität - German quality



KATALOG 2026

Komponenty do instalacji
wodnego ogrzewania podłogowego

Budujemy przyszłość

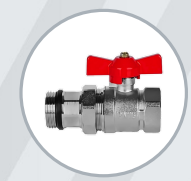
Zawory kulowe


Przepływomierze


Spinki U


Takerownica


Szpilki

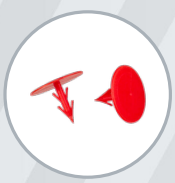
Klipsy do folii


Klipsy do siatki

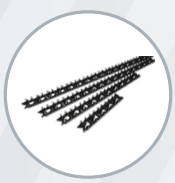
Szyny


Kolana


Screedflex

SMART4FLOOR
Am Bornrain 17a · 35091 Cölbe · Niemcy

www.smart4floor.de

Wydanie 2026 12 01B

Spis treści

	Rozdzielacz ze stali nierdzewnej PTSE-N1	p. 1–2
	SMART Przepływomierz	p. 3–4
	Zawory kulowe do rozdzielacza 1"	p. 5–10
	SMART Spinki U – Clip Standard 40, Clip Standard 60, Clip Premium 35	p. 11–13
	SMART OMEGA CLIP 50	p. 14
	SMART Takerownica	p. 15–18
	SMART Szpilki mocujące – 42 mm i 62 mm	p. 19–20
	SMART Klips do folii	p. 21
	SMART Plastic lock (Noppenreiter)	p. 22
	SMART Klipsy do siatki – rury 16/17 i 20 mm na siatce zbrojeniowej	p. 23–24
	SMART Rails – szyna mocująca do rur 16–20 mm	p. 25
	SMART Bends – prowadnica kolana 90°	p. 26
	SMART SCREEDFLEX – punkty pomiarowe jastrychu	p. 27–28

Ceny na zapytanie – prosimy o kontakt w sprawie aktualnej oferty. Zmiany techniczne zastrzeżone.

SMART4FLOOR · Am Bornrain 17a · 35091 Cölbe · Niemcy

Tel.: +49 176 56821380 · Email: sales@smart4floor.de · www.smart4floor.de

KODY ARTYKUŁÓW

od PTSE-N1-02 do PTSE-N1-18

Deutsche Qualität - German quality

ROZDZIELACZ NIERDZEWNY Z RĘCZNYM ODPOWIETRZNIKIEM NA KLUCZ PTSE-N1

ZASTOSOWANIE

Rozdzielacz SMART ze stali nierdzewnej rozprowadza czynnik grzewczy w instalacjach ogrzewania podłogowego. Umożliwia dokładną regulację przepływu w każdym obiegu, zapewniając sprawną i niezawodną pracę całej instalacji.

ZALETY PRODUKTU

- Odporność na korozję – Dzięki wysokiej jakości stali nierdzewnej rozdzielacze działają trwale i niezawodnie, także w trudnych warunkach
- Łatwy montaż i serwis – Konstrukcja umożliwia szybki montaż i łatwe podłączenie obiegów ogrzewania podłogowego
- Precyzyjna produkcja – nowoczesne maszyny CNC i roboty montażowe gwarantują najwyższą jakość i dokładność każdego elementu

DANE TECHNICZNE

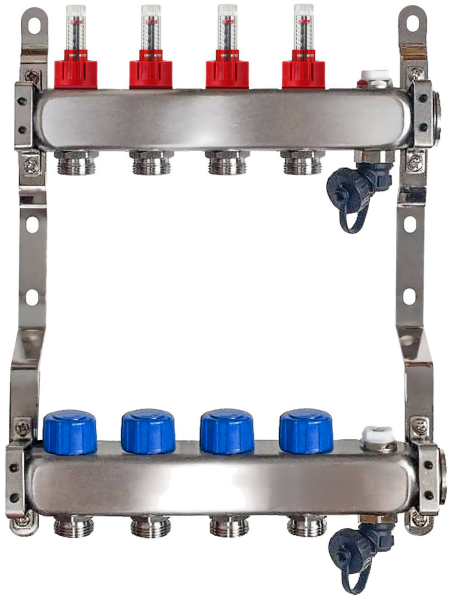

Parametr	Wartość
Temperatura maksymalna	60°C
Ciśnienie maksymalne	0,6 MPa
Liczba odejść	2-18
Średnica przyłącza belki	1"
Średnica otworów w belce	1/2"
Wysokość profilu	40 mm
Rozstaw odejść	50 mm
Gwint wkładki termostatycznej	M30x1.5
Materiał belek Stal odporna na korozję	SUS 304 / 1.4304

SMART4FLOOR · Am Bornrain 17a · 35091 Cölbe · Niemcy

Tel.: +49 176 56821380 · Email: sales@smart4floor.de · www.smart4floor.de

Deutsche Qualität - German quality

ROZDZIELACZ NIERDZEWNY Z RĘCZNYM ODPOWIETRZNIKIEM NA KLUCZ PTSE-N1

Kod artykułu	Liczba obiegów (sekcji)	d (mm)	D (mm)	h, mm	H, mm	L, mm	N, mm	k, mm
PTSE-N1-02	2	35	70	235	334	204	50	38
PTSE-N1-03	3	35	70	235	334	254	50	38
PTSE-N1-04	4	35	70	235	334	304	50	38
PTSE-N1-05	5	35	70	235	334	354	50	38
PTSE-N1-06	6	35	70	235	334	404	50	38
PTSE-N1-07	7	35	70	235	334	454	50	38
PTSE-N1-08	8	35	70	235	334	504	50	38
PTSE-N1-09	9	35	70	235	334	554	50	38
PTSE-N1-10	10	35	70	235	334	604	50	38
PTSE-N1-11	11	35	70	235	334	654	50	38
PTSE-N1-12	12	35	70	235	334	704	50	38
PTSE-N1-13	13	35	70	235	334	754	50	38
PTSE-N1-14	14	35	70	235	334	804	50	38
PTSE-N1-15	15	35	70	235	334	854	50	38
PTSE-N1-16	16	35	70	235	334	904	50	38
PTSE-N1-17	17	35	70	235	334	954	50	38
PTSE-N1-18	18	35	70	235	334	1004	50	38

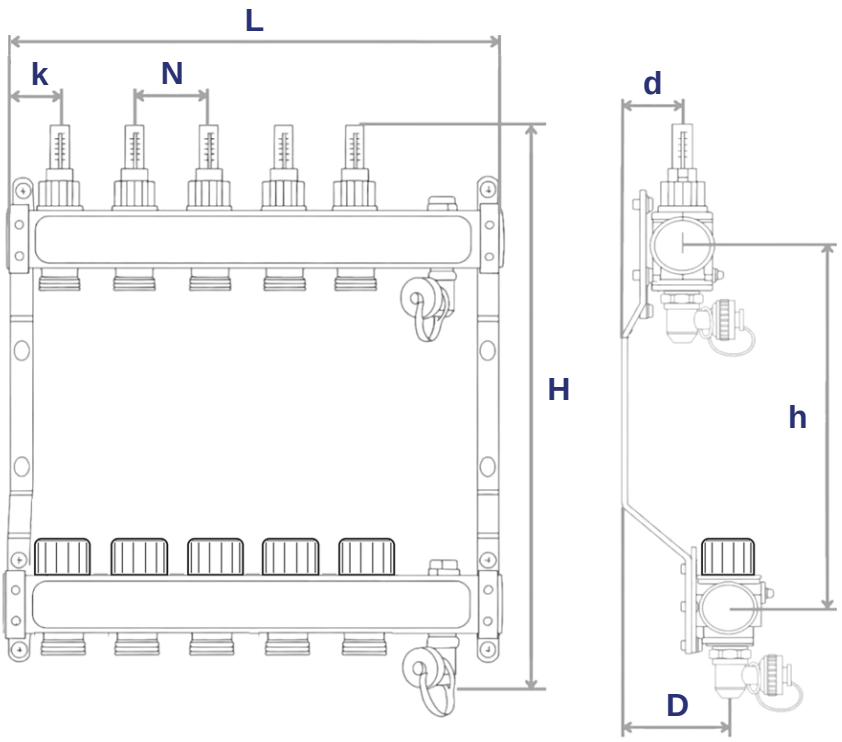

SMART4FLOOR · Am Bornrain 17a · 35091 Cölbe · Niemcy
Tel.: +49 176 56821380 · Email: sales@smart4floor.de · www.smart4floor.de

Deutsche Qualität - German quality

SMART PRZEPŁYWOMIERZ

ZASTOSOWANIE

Przepływomierz do rozdzielaczy ogrzewania podłogowego. Mierzy przepływ wody w każdym obiegu, co umożliwia sprawne zarządzanie i regulację instalacji oraz lepszą wydajność całego systemu.



ZALETY PRODUKTU

• Dokładny pomiar przepływu do optymalizacji instalacji • Odporny na wysokie temperatury i ciśnienie • Czytelny wskaźnik przepływu • Szybki montaż w istniejących instalacjach

DANE TECHNICZNE

Parametr	Wartość
Funkcja	Pomiar przepływu wody w każdym obiegu
Materiał	Wysokiej jakości tworzywo odporne na korozję i wysokie temperatury
Wykonanie	Wyraźny wskaźnik przepływu
Temperatura maksymalna	60 °C
Ciśnienie maksymalne	0,6 MPa
Średnica nominalna	DN 15
Dopuszczalny czynnik	Woda z glikolem (do 50 % glikolu)
Zakres regulacji	2,5 l/min lub 5 l/min
Masa przepływomierza	25 g
Masa złączki	45 g
Opakowanie	Luzem, 100 szt.

SMART4FLOOR · Am Bornrain 17a · 35091 Cölbe · Niemcy
Tel.: +49 176 56821380 · Email: sales@smart4floor.de · www.smart4floor.de

SMART PRZEPŁYWOMIERZ

ELEMENTY I MATERIAŁY

Nr	Nazwa	Materiał	Kolor
1	Korpus zaworu	PPA	czarny
2	Czarny rdzeń	EMS-GV-5H	czarny
3	Rurka szklana	EMS-TR55	przezroczysty
4	Pierścień pozycjonujący	PC	czerwony
5	Czerwony pierścień	PA66	czerwony
6	O-ring	EPDM 70°	czarny
7	Czarny trzpień	PPS	czarny
8	Nasadka	POM	czarny
9	O-ring	EPDM 70°	czarny
10	O-ring	EPDM 70°	czarny
11	O-ring	EPDM 70°	czarny
12	O-ring	EPDM 70°	czarny
13	O-ring	EPDM 70°	czarny
14	Uszczelka płaska	EPDM 70°	czarny
15	Sprężyna	SS304	—

RYSUNEK TECHNICZNY

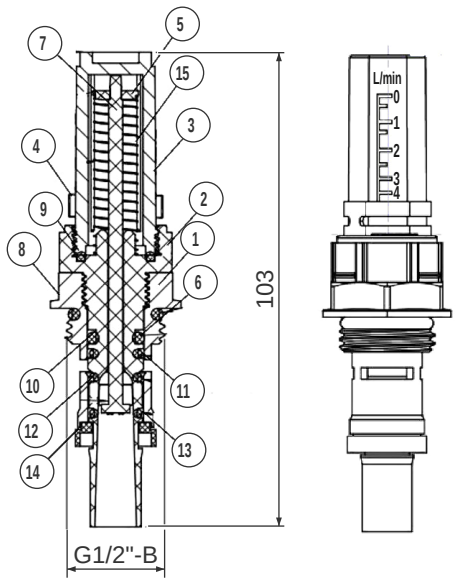

WYKRES STRAT CIŚNIENIA

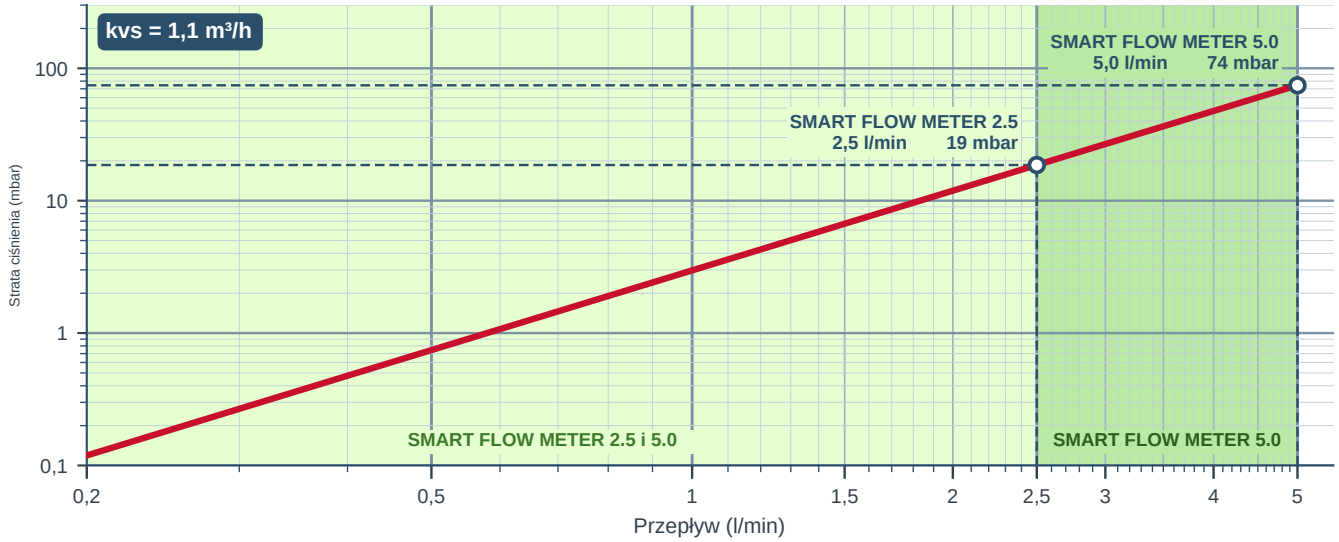

Wysoka precyzja • Niskie straty ciśnienia • Optymalna wydajność

SMART4FLOOR · Am Bornrain 17a · 35091 Cölbe · Niemcy
Tel.: +49 176 56821380 · Email: sales@smart4floor.de · www.smart4floor.de

UNIWERSALNY ZAWÓR KULOWY 1" DO ROZDZIELACZA

ZASTOSOWANIE

Zawór kulowy zaprojektowany specjalnie do montażu w rozdzielaczach ogrzewania podłogowego i grzejnikowego. Umożliwia szybkie odcięcie czynnika w całym rozdzielaczu. Dzięki solidnej konstrukcji, wysokiej szczelności i łatwej obsłudze jest niezawodnym elementem każdego rozdzielacza.

ZALETY PRODUKTU

• Łatwa obsługa: dźwignia ćwierćobrotowa do szybkiego otwierania i zamykania. • Wysoka szczelność: uszczelki z wysokiej jakości EPDM zapewniają niezawodną szczelność. • Odporność na korozję: korpus z niklowanego mosiądzu zapewnia długą trwałość i odporność na korozję.

PRZEGLĄD PRODUKTÓW

Kod artykułu	Nazwa produktu
VUR	Zawór kulowy do rozdzielacza 1” uniwersalny, czerwony
VUB	Zawór kulowy do rozdzielacza 1” uniwersalny, niebieski





DANE TECHNICZNE

Parametr	Wartość
Rozmiar	1"
DN	20
PN	40
Temperatura maks.	110 °C
Materiał	Mosiądz niklowany
Uszczelki	EPDM

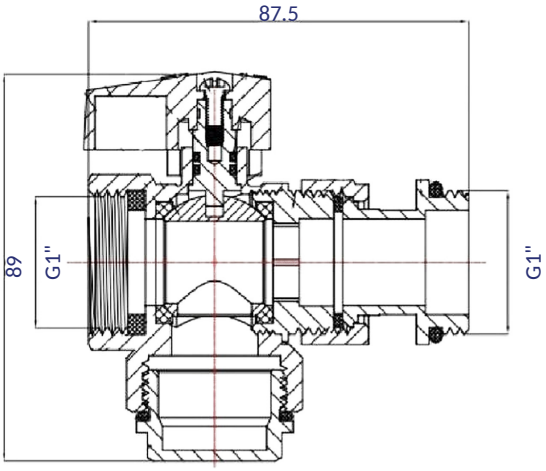

SMART4FLOOR · Am Bornrain 17a · 35091 Cölbe · Niemcy
Tel.: +49 176 56821380 · Email: sales@smart4floor.de · www.smart4floor.de

KOD ARTYKUŁU
TVU

Deutsche Qualität - German quality

TERMOMETR DO ZAWORU KULOWEGO

ZASTOSOWANIE

Opcjonalny element do zaworów kulowych rozdzielaczy. Zapewnia bezpośrednią i niezawodną kontrolę temperatury zasilania i powrotu w instalacjach ogrzewania podłogowego i grzejnikowego.

ZALETY PRODUKTU

• Szybki i czytelny odczyt temperatury • Kompaktowa budowa, łatwy montaż • Trwała konstrukcja (korpus mosiężny + obudowa ze stali nierdzewnej) • Pasuje do zaworów kulowych rozdzielaczy

DANE TECHNICZNE

Parametr	Wartość
Materiał	Korpus mosiężny (HPb57-3A), obudowa nierdzewna (304)
Wielkość obudowy (średnica tarczy)	Ø36,5 mm
Zakres temperatur	0–80 °C
Masa netto	26,6 g
Kod produktu	TVU





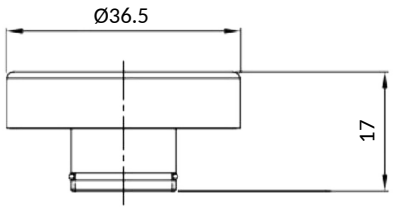

SMART4FLOOR · Am Bornrain 17a · 35091 Cölbe · Niemcy
Tel.: +49 176 56821380 · Email: sales@smart4floor.de · www.smart4floor.de

KODY ARTYKUŁÓW

VSB (niebieski) · VSR (czerwony)

Deutsche Qualität - German quality

ZAWÓR KULOWY DO ROZDZIELACZA 1" PROSTY

ZASTOSOWANIE

Zawór kulowy zaprojektowany specjalnie do montażu w rozdzielaczach ogrzewania podłogowego i grzejnikowego. Umożliwia szybkie odcięcie czynnika w całym rozdzielaczu. Dzięki solidnej konstrukcji, wysokiej szczelności i łatwej obsłudze jest niezawodnym elementem każdego rozdzielacza.

ZALETY PRODUKTU

• Łatwa obsługa: dźwignia ćwierćobrotowa do szybkiego otwierania i zamykania. • Wysoka szczelność: uszczelki z wysokiej jakości EPDM zapewniają niezawodną szczelność. • Odporność na korozję: korpus ze stali nierdzewnej zapewnia długą trwałość i odporność na korozję.

PRZEGLĄD PRODUKTÓW

Kod artykułu	Nazwa produktu
VSB	Zawór kulowy do rozdzielacza 1” prosty, niebieski
VSR	Zawór kulowy do rozdzielacza 1” prosty, czerwony

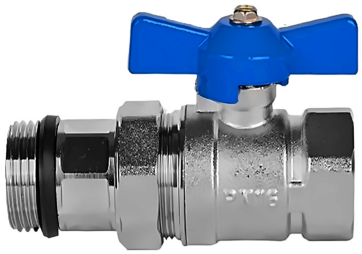

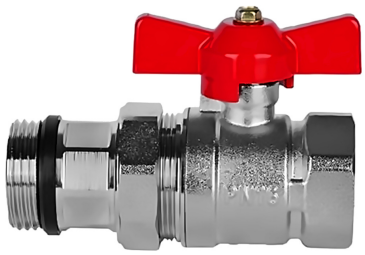

DANE TECHNICZNE

Parametr	Wartość
Rozmiar	1"
DN	25
PN	16
Temperatura pracy	110°C
Materiał	Stal nierdzewna
Uszczelki	EPDM + PTFE

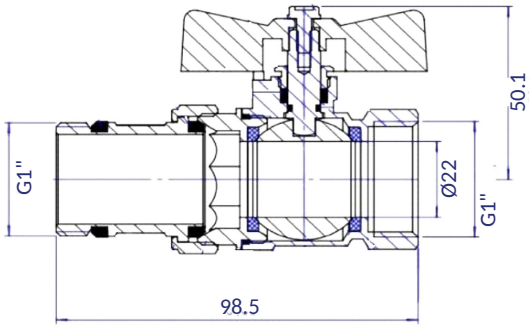

SMART4FLOOR · Am Bornrain 17a · 35091 Cölbe · Niemcy
Tel.: +49 176 56821380 · Email: sales@smart4floor.de · www.smart4floor.de

ZAWÓR KULOWY 1" PROSTY Z TERMOMETREM

ZASTOSOWANIE

Zawór kulowy zaprojektowany specjalnie do montażu w rozdzielaczach ogrzewania podłogowego i grzejnikowego. Umożliwia szybkie odcięcie czynnika w całym rozdzielaczu. Dzięki solidnej konstrukcji, wysokiej szczelności i łatwej obsłudze jest niezawodnym elementem każdego rozdzielacza.

ZALETY PRODUKTU

• Łatwa obsługa: dźwignia ćwierćobrotowa do szybkiego otwierania i zamykania. • Wysoka szczelność: uszczelki z wysokiej jakości EPDM zapewniają niezawodną szczelność. • Odporność na korozję: korpus ze stali nierdzewnej zapewnia długą trwałość i odporność na korozję.

PRZEGLĄD PRODUKTÓW

Kod artykułu	Nazwa produktu
VSBT	Zawór kulowy 1” prosty, niebieski, z termometrem
VSRT	Zawór kulowy 1” prosty, czerwony, z termometrem

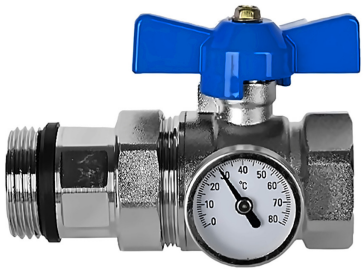



DANE TECHNICZNE

Parametr	Wartość
Rozmiar	1"
DN	25
PN	16
Temperatura pracy	110°C
Materiał	Stal nierdzewna
Uszczelki	EPDM + PTFE

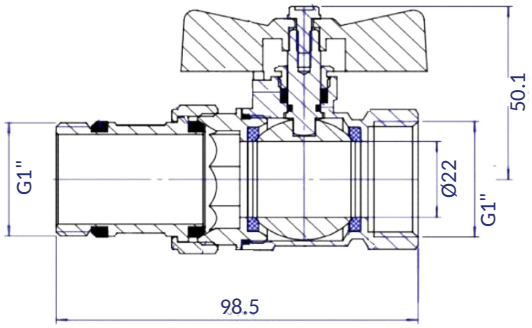

SMART4FLOOR · Am Bornrain 17a · 35091 Cölbe · Niemcy
Tel.: +49 176 56821380 · Email: sales@smart4floor.de · www.smart4floor.de

KODY ARTYKUŁÓW

V90B (niebieski) · V90R (czerwony)

Deutsche Qualität - German quality

ZAWÓR KULOWY DO ROZDZIELACZA 1" KĄTOWY

ZASTOSOWANIE

Zawór kulowy zaprojektowany specjalnie do montażu w rozdzielaczach ogrzewania podłogowego i grzejnikowego. Umożliwia szybkie odcięcie czynnika w całym rozdzielaczu. Dzięki solidnej konstrukcji, wysokiej szczelności i łatwej obsłudze jest niezawodnym elementem każdego rozdzielacza.

ZALETY PRODUKTU

• Łatwa obsługa: dźwignia ćwierćobrotowa do szybkiego otwierania i zamykania. • Wysoka szczelność: uszczelki z wysokiej jakości EPDM zapewniają niezawodną szczelność. • Odporność na korozję: korpus ze stali nierdzewnej zapewnia długą trwałość i odporność na korozję.

PRZEGLĄD PRODUKTÓW

Kod artykułu	Nazwa produktu
V90B	Zawór kulowy 1” kątowy, niebieski
V90R	Zawór kulowy 1” kątowy, czerwony





DANE TECHNICZNE

Parametr	Wartość
Rozmiar	1"
DN	25
PN	16
Temperatura pracy	110°C
Materiał	Stal nierdzewna
Uszczelki	EPDM + PTFE

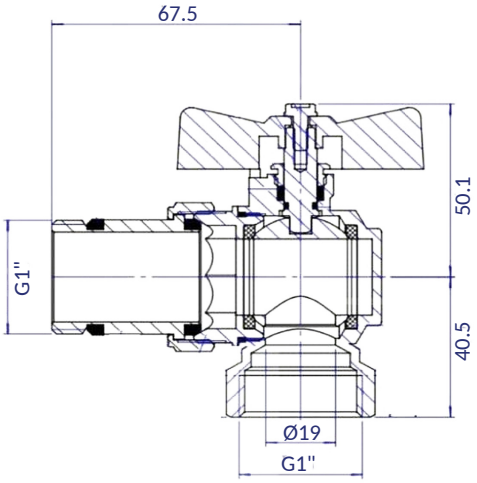

SMART4FLOOR · Am Bornrain 17a · 35091 Cölbe · Niemcy
Tel.: +49 176 56821380 · Email: sales@smart4floor.de · www.smart4floor.de

KODY ARTYKUŁÓW

V90BT (niebieski) · V90RT (czerwony)

Deutsche Qualität - German quality

ZAWÓR KULOWY 1" KĄTOWY Z TERMOMETREM

ZASTOSOWANIE

Zawór kulowy zaprojektowany specjalnie do montażu w rozdzielaczach ogrzewania podłogowego i grzejnikowego. Umożliwia szybkie odcięcie czynnika w całym rozdzielaczu. Dzięki solidnej konstrukcji, wysokiej szczelności i łatwej obsłudze jest niezawodnym elementem każdego rozdzielacza.

ZALETY PRODUKTU

• Łatwa obsługa: dźwignia ćwierćobrotowa do szybkiego otwierania i zamykania. • Wysoka szczelność: uszczelki z wysokiej jakości EPDM zapewniają niezawodną szczelność. • Odporność na korozję: korpus ze stali nierdzewnej zapewnia długą trwałość i odporność na korozję.

PRZEGLĄD PRODUKTÓW

Kod artykułu	Nazwa produktu
V90BT	Zawór kulowy 1” kątowy, niebieski, z termometrem
V90RT	Zawór kulowy 1” kątowy, czerwony, z termometrem



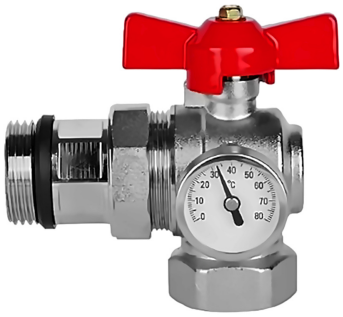

DANE TECHNICZNE

Parametr	Wartość
Rozmiar	1"
DN	25
PN	16
Temperatura pracy	110°C
Materiał	Stal nierdzewna
Uszczelki	EPDM + PTFE

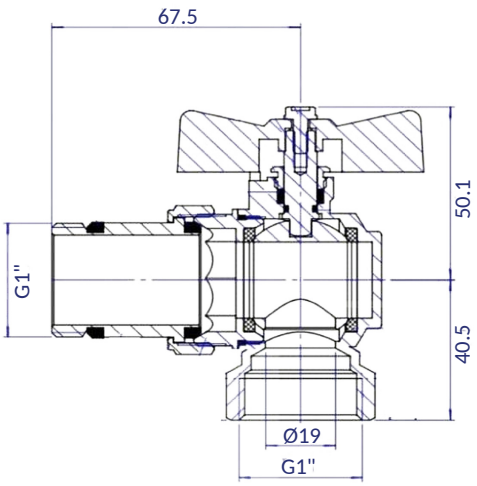

SMART4FLOOR · Am Bornrain 17a · 35091 Cölbe · Niemcy

Tel.: +49 176 56821380 · Email: sales@smart4floor.de · www.smart4floor.de

KOD ARTYKUŁU
SMART CLIP 40

SMART 4 FLOOR
Deutsche Qualität - German quality

SMART CLIP STANDARD 40

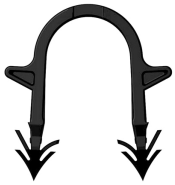



ZASTOSOWANIE

Spinka U do mocowania rur ogrzewania podłogowego o średnicy od 14 do 20 mm na płytach izolacyjnych i foliach pod takery. Osadzana takerownicą w pozycji stojącej, utrzymuje rurę na miejscu aż do wylania jastrychu.

ZALETY PRODUKTU

• Uniwersalne zastosowanie we wszystkich popularnych takerownicach • Wysokotechniczna mieszanka PP / B500, odporna od –5 °C do +45 °C • Magazynek 30 spinek na taśmie, szybkie ładowanie • Pewne trzymanie rury aż do wylania jastrychu • Made in Germany

DANE TECHNICZNE

Parametr	Wartość
Model	Spinka U do rur Ø 14–20 mm
Długość całkowita	40 mm
Materiał	Compound techniczny PP / B500
Zakres temperatur	od –5 °C do +45 °C
Kolor	Czarny
Magazynek	Wersja klejona, 30 spinek
Opakowanie	300 szt. w kartonie, 144 000 szt. na palecie
Kompatybilność	Uniwersalna do wszystkich popularnych takerownic
Właściwości	Konstrukcja standardowa
Pochodzenie	Made in Germany

SMART4FLOOR · Am Bornrain 17a · 35091 Cölbe · Niemcy
Tel.: +49 176 56821380 · Email: sales@smart4floor.de · www.smart4floor.de

SMART CLIP STANDARD 60



ZASTOSOWANIE

Spinka U do mocowania rur ogrzewania podłogowego o średnicy od 14 do 20 mm na płytach izolacyjnych i foliach pod takery. Osadzana takerownicą w pozycji stojącej, utrzymuje rurę na miejscu aż do wylania jastrychu.

ZALETY PRODUKTU

• Uniwersalne zastosowanie we wszystkich popularnych takerownicach • Wysokotechniczna mieszanka PP / B500, odporna od –5 °C do +45 °C • Magazynek 30 spinek na taśmie, szybkie ładowanie • Pewne trzymanie rury aż do wylania jastrychu • Made in Germany

DANE TECHNICZNE

Parametr	Wartość
Model	Spinka U do rur Ø 14–20 mm
Długość całkowita	57 mm
Materiał	Compound techniczny PP / B500
Zakres temperatur	od –5 °C do +45 °C
Kolor	Czarny
Magazynek	Wersja klejona, 30 spinek
Opakowanie	300 szt. w kartonie, 108 000 szt. na palecie
Kompatybilność	Uniwersalna do wszystkich popularnych takerownic
Właściwości	Konstrukcja standardowa
Pochodzenie	Made in Germany

SMART4FLOOR · Am Bornrain 17a · 35091 Cölbe · Niemcy
Tel.: +49 176 56821380 · Email: sales@smart4floor.de · www.smart4floor.de

KOD ARTYKUŁU
SMART CLIP 35

SMART 4 FLOOR
Deutsche Qualität - German quality

SMART CLIP PREMIUM 35





ZASTOSOWANIE

Spinka U do mocowania rur ogrzewania podłogowego o średnicy od 14 do 20 mm na płytach izolacyjnych i foliach pod takery. Osadzana takerownicą w pozycji stojącej, utrzymuje rurę na miejscu aż do wylania jastrychu.

ZALETY PRODUKTU

• Kompaktowa konstrukcja specjalna • Aktywny system kotwiący zapewniający pewne trzymanie w płycie izolacyjnej • System prowadzenia 2D na folii zgodnie z EN 1264-4 • Diamentowe ostrze do idealnego przebicia • Uniwersalne zastosowanie we wszystkich popularnych takerownicach • Wysokotechniczna mieszanka PP / B500, odporna od –5 °C do +45 °C • Made in Germany

DANE TECHNICZNE

Parametr	Wartość
Model	Spinka U do rur Ø 14–20 mm
Długość całkowita	35 mm
Materiał	Compound techniczny PP / B500
Zakres temperatur	od –5 °C do +45 °C
Kolor	Czarny
Magazynek	Wersja klejona, 30 spinek
Opakowanie	300 szt. w kartonie, 144 000 szt. na palecie
Kompatybilność	Uniwersalna do wszystkich popularnych takerownic
Właściwości	Konstrukcja specjalna, aktywna kotwa, raster 2D, diamentowy grot
Pochodzenie	Made in Germany

SMART4FLOOR · Am Bornrain 17a · 35091 Cölbe · Niemcy
Tel.: +49 176 56821380 · Email: sales@smart4floor.de · www.smart4floor.de

KOD ARTYKUŁU
SMART OMEGA CLIP 50

Deutsche Qualität - German quality

SMART OMEGA CLIP 50

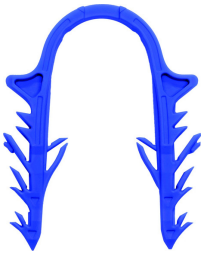

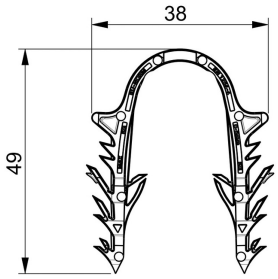

ZASTOSOWANIE

Klips Omega do mocowania rur ogrzewania podłogowego o średnicy od 14 do 20 mm na płytach izolacyjnych i foliach pod takery. Osadzany takerownicą w pozycji stojącej, utrzymuje rurę na miejscu aż do wylania jastrychu.

ZALETY PRODUKTU

• Kształt Omega z ekstremalną siłą wyrywania do 16 kg • Wielokrotny aktywny system kotwiący zapewniający pewne trzymanie w płycie izolacyjnej • System prowadzenia 3D na folii zgodnie z EN 1264-4 • Blokada przed obrotem • Uniwersalne zastosowanie we wszystkich popularnych takerownicach • Wysokotechniczna mieszanka PP / B500, odporna od –5 °C do +35 °C • Made in Germany

DANE TECHNICZNE

Parametr	Wartość
Model	Klips Omega do rur Ø 14–20 mm
Długość całkowita	49 mm (szerokość 38 mm)
Materiał	Compound techniczny PP / B500
Zakres temperatur	od –5 °C do +35 °C
Kolor	Czarny; niebieski i inne kolory RAL na zamówienie
Magazynek	30–50 spinek w magazynku, na taśmie lub zgrzewane
Opakowanie	300 szt. w kartonie
Kompatybilność	Uniwersalna do wszystkich popularnych takerownic
Właściwości	Kształt Omega, wielokrotne aktywne kotwy, prowadzenie 3D, blokada przed obrotem
Pochodzenie	Made in Germany

SMART4FLOOR · Am Bornrain 17a · 35091 Cölbe · Niemcy
Tel.: +49 176 56821380 · Email: sales@smart4floor.de · www.smart4floor.de

KOD ARTYKUŁU
SMART TACK 1

SMART 4 FLOOR
Deutsche Qualität - German quality

SMART TACKER



Bardzo precyzyjne i wyjątkowo płynne wbijanie spinek

Niewypadający docisk magazynka z pozycją parkowania

Niezwykle wytrzymały korpus i ostrze z aluminium frezowanego CNC

Pojemność magazynka do 120 spinek

Klapka rewizyjna z szybkim zamknięciem

100% Made in Germany

SMART4FLOOR · Am Bornrain 17a · 35091 Cölbe · Niemcy
Tel.: +49 176 56821380 · Email: sales@smart4floor.de · www.smart4floor.de

KOD ARTYKUŁU
SMART TACK 1

SMART 4 FLOOR
Deutsche Qualität - German quality

SMART TACKER

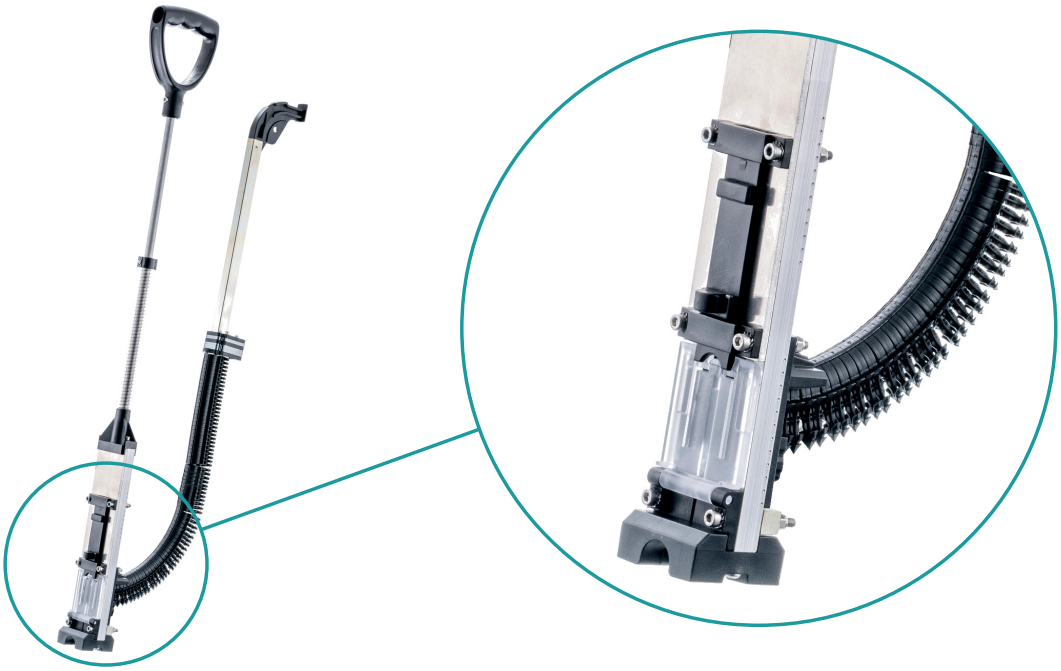

ZASTOSOWANIE

Profesjonalna takerownica do mocowania rur ogrzewania podłogowego na płytach izolacyjnych i foliach pod takery. Zaprojektowana do szybkiego i precyzyjnego wbijania spinek w pozycji stojącej, mocuje rurę przed wylaniem jastrychu.

DANE TECHNICZNE

Parametr	Wartość
Nazwa produktu	SMART TACKER
Kompatybilność	Prawie wszystkie dostępne w handlu spinki o grubości 6 mm i długości 34–58 mm, w magazynkach klejonych i zgrzewanych
Pojemność magazynka	Do 120 spinek
Cechy produktu	Bardzo płynna praca, klapka rewizyjna z szybkim zamknięciem, niewypadający docisk magazynka z pozycją parkowania
Materiały	Aluminium, tworzywo
Masa	2,1 kg
Wysokość uchwytu	ok. 900 mm
Linia	Wysoka wydajność – seria Premium – Made in Germany

SMART4FLOOR · Am Bornrain 17a · 35091 Cölbe · Niemcy
Tel.: +49 176 56821380 · Email: sales@smart4floor.de · www.smart4floor.de

Deutsche Qualität - German quality

SMART TACKER 2



Bardzo precyzyjne i wyjątkowo płynne wbijanie spinek

Niewypadający docisk magazynka z pozycją parkowania

Niezwykle wytrzymały korpus i ostrze z aluminium frezowanego CNC

Pojemność magazynka do 120 spinek

Stojak z drutu: stoi samodzielnie

Klapka rewizyjna z szybkim zamknięciem

100% Made in Germany

SMART4FLOOR · Am Bornrain 17a · 35091 Cölbe · Niemcy
Tel.: +49 176 56821380 · Email: sales@smart4floor.de · www.smart4floor.de

SMART TACKER 2



ZASTOSOWANIE

Profesjonalna takerownica do mocowania rur ogrzewania podłogowego na płytach izolacyjnych i foliach pod takery. Zaprojektowana do szybkiego i precyzyjnego wbijania spinek w pozycji stojącej, mocuje rurę przed wylaniem jastrychu.

DANE TECHNICZNE

Parametr	Wartość
Nazwa produktu	SMART TACKER 2
Kompatybilność	Prawie wszystkie dostępne w handlu spinki o grubości 6 mm i długości 34–58 mm, w magazynkach klejonych i zgrzewanych
Pojemność magazynka	Do 120 spinek
Cechy produktu	Bardzo płynna praca, klapka rewizyjna z szybkim zamknięciem, niewypadający docisk magazynka z pozycją parkowania
Stojak	Zintegrowany stojak z drutu: takerownica stoi samodzielnie
Materiały	Aluminium, tworzywo
Masa	2,5 kg (ze stojakiem)
Wysokość uchwytu	ok. 900 mm
Linia	Wysoka wydajność – seria Premium – Made in Germany

SMART4FLOOR · Am Bornrain 17a · 35091 Cölbe · Niemcy
Tel.: +49 176 56821380 · Email: sales@smart4floor.de · www.smart4floor.de

SMART HOLDING PIN 42



ZASTOSOWANIE

Szpilka w kształcie U do mocowania na izolacji szyn mocujących, rur ogrzewania podłogowego, folii i różnych profili.

ZALETY PRODUKTU

• Mocuje szyny mocujące, rury, folie i różne profile • Zadziory zapewniające pewne zakotwienie w izolacji • Dwie długości (42 mm i 62 mm) dopasowane do grubości izolacji • Made in Germany

DANE TECHNICZNE

Parametr	Wartość
Model	Szpilka mocująca, długość 42 mm
Długość całkowita	42 mm
Szerokość	26 mm
Średnica wewnętrzna	18 mm
Materiał	PCPT
Kolor	Czarny
Opakowanie	500 szt. w worku, 1 000 szt. w kartonie, 120 000 szt. na palecie
Linia	Długości 42 mm i 62 mm
Pochodzenie	Made in Germany

Deutsche Qualität - German quality

SMART HOLDING PIN 62



ZASTOSOWANIE

Szpilka w kształcie U do mocowania na izolacji szyn mocujących, rur ogrzewania podłogowego, folii i różnych profili.

ZALETY PRODUKTU

• Mocuje szyny mocujące, rury, folie i różne profile • Zadziory zapewniające pewne zakotwienie w izolacji • Dwie długości (42 mm i 62 mm) dopasowane do grubości izolacji • Made in Germany

DANE TECHNICZNE

Parametr	Wartość
Model	Szpilka mocująca, długość 62 mm
Długość całkowita	62 mm
Szerokość	26 mm
Średnica wewnętrzna	18 mm
Materiał	PCPT
Kolor	Czarny
Opakowanie	500 szt. w worku, 1 000 szt. w kartonie, 120 000 szt. na palecie
Linia	Długości 42 mm i 62 mm
Pochodzenie	Made in Germany

SMART4FLOOR · Am Bornrain 17a · 35091 Cölbe · Niemcy
Tel.: +49 176 56821380 · Email: sales@smart4floor.de · www.smart4floor.de

KOD ARTYKUŁU
SMART FOIL CLIP

Deutsche Qualität - German quality

SMART FOIL CLIP

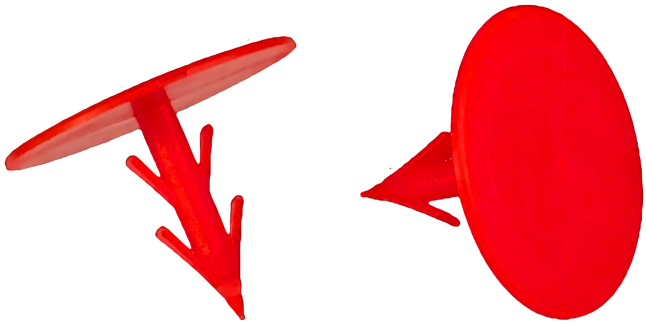

ZASTOSOWANIE

Klips do mocowania folii ochronnej lub folii pod takery na płytach izolacyjnych przed ułożeniem rur.

ZALETY PRODUKTU

• Szybkie mocowanie folii na izolacji • Polipropylen (PP), czerwony – dobrze widoczny na budowie • Kompaktowa długość 31 mm • Made in Germany

DANE TECHNICZNE

Parametr	Wartość
Model	Klips do folii
Materiał	Polipropylen (PP)
Kolor	Czerwony
Długość	31 mm
Pochodzenie	Made in Germany

SMART4FLOOR · Am Bornrain 17a · 35091 Cölbe · Niemcy
Tel.: +49 176 56821380 · Email: sales@smart4floor.de · www.smart4floor.de

Deutsche Qualität - German quality

SMART PLASTIC LOCK



ZASTOSOWANIE

Plastic lock (po niemiecku: Noppenreiter) do mocowania rur ogrzewania podłogowego na płytach izolacyjnych z wypustkami w rozstawie 75 mm.

ZALETY PRODUKTU

• Pewnie trzyma rurę między wypustkami płyty • Pasuje do płyt z wypustkami w rozstawie 75 mm • Haki 26 mm • Czarny • Made in Germany

DANE TECHNICZNE

Parametr	Wartość
Model	Plastic lock (Noppenreiter)
Rozstaw	75 mm
Haki	26 mm
Kolor	Czarny
Pochodzenie	Made in Germany

SMART4FLOOR · Am Bornrain 17a · 35091 Cölbe · Niemcy
Tel.: +49 176 56821380 · Email: sales@smart4floor.de · www.smart4floor.de

KOD ARTYKUŁU
SMART MESH CLIP 16/17

Deutsche Qualität - German quality

SMART MESH CLIP 16/17



ZASTOSOWANIE

Klips do mocowania rur ogrzewania podłogowego bezpośrednio na siatkach zbrojeniowych z drutu 3 mm. Osadzany specjalnym narzędziem, utrzymuje rurę na miejscu aż do wylania jastrychu.

ZALETY PRODUKTU

• Bezpośrednie mocowanie rury na siatce zbrojeniowej 3 mm • Mieszanka premium BTEC100, od –5 °C do +35 °C • Magazynki po 50 klipsów na taśmie premium, szybkie ładowanie • Czarny lub kolory RAL na zamówienie • Made in Germany

DANE TECHNICZNE

Parametr	Wartość
Model	Klips do siatki do rur 16/17 mm, siatka 3 mm
Materiał	Mieszanka premium BTEC100 do ekstremalnych warunków pracy
Zakres temperatur	od –5 °C do +35 °C
Kolor	Czarny lub kolory RAL na zamówienie
Magazynek	50 szt. w magazynku, taśma premium
Opakowanie	500 szt. w worku, 2 500 szt. w kartonie
Linia	Wersja do rur 16/17 mm i wersja do rur 20 mm
Pochodzenie	Made in Germany

SMART4FLOOR · Am Bornrain 17a · 35091 Cölbe · Niemcy
Tel.: +49 176 56821380 · Email: sales@smart4floor.de · www.smart4floor.de

Deutsche Qualität - German quality

SMART MESH CLIP 20



ZASTOSOWANIE

Klips do mocowania rur ogrzewania podłogowego bezpośrednio na siatkach zbrojeniowych z drutu 3 mm. Osadzany specjalnym narzędziem, utrzymuje rurę na miejscu aż do wylania jastrychu.

ZALETY PRODUKTU

• Bezpośrednie mocowanie rury na siatce zbrojeniowej 3 mm • Mieszanka premium BTEC100, od –5 °C do +35 °C • Magazynki po 50 klipsów na taśmie premium, szybkie ładowanie • Czarny lub kolory RAL na zamówienie • Made in Germany

DANE TECHNICZNE

Parametr	Wartość
Model	Klips do siatki do rur 20 mm, siatka 3 mm
Materiał	Mieszanka premium BTEC100 do ekstremalnych warunków pracy
Zakres temperatur	od –5 °C do +35 °C
Kolor	Czarny lub kolory RAL na zamówienie
Magazynek	50 szt. w magazynku, taśma premium
Opakowanie	500 szt. w worku, 2 500 szt. w kartonie
Linia	Wersja do rur 16/17 mm i wersja do rur 20 mm
Pochodzenie	Made in Germany

SMART4FLOOR · Am Bornrain 17a · 35091 Cölbe · Niemcy
Tel.: +49 176 56821380 · Email: sales@smart4floor.de · www.smart4floor.de

SMART RAILS





ZASTOSOWANIE

Szyna mocująca do mocowania rur ogrzewania podłogowego o średnicy zewnętrznej od 16 do 20 mm na płytach izolacyjnych. Zatrzaskuje rurę w stałym rozstawie 50 mm i utrzymuje ją na miejscu aż do wylania jastrychu.

ZALETY PRODUKTU

• Połączenie zatrzaskowe do elastycznego łączenia poszczególnych elementów • Zapobiega wyskakiwaniu rury podczas montażu • Stały rozstaw rur 50 mm – do montażu na podłodze i ścianie • Dwustronna taśma klejąca lub szpilki ręczne 42 / 62 mm • Mieszanka premium PP / B500, odporna od –5 °C do +35 °C

DANE TECHNICZNE

Parametr	Wartość
Model	Szyna mocująca do rur Ø 16–20 mm
Wymiary elementu	1 000 × 45 × 28 mm (dł. × szer. × wys.), dostarczana jako 4 × 25 cm = 1 m
Rozstaw układania	50 mm
Materiał	Compound premium PP / B500
Zakres temperatur	od –5 °C do +35 °C
Kolor	Czarny
Montaż	Połączenie zatrzaskowe do elastycznego mocowania elementów
Systemy mocowania	Dwustronna taśma klejąca lub klipsy ręczne 42 / 62 mm
Wersje	W pełni podklejona (samoprzylepna) lub bez kleju
Zastosowanie	Montaż na podłodze i ścianie – można po niej chodzić, wysoka nośność
Opakowanie	100 m w kartonie, 1 500 m na palecie

Deutsche Qualität - German quality

SMART BENDS





ZASTOSOWANIE

Prowadnica kolana do zmiany kierunku o 90 stopni rur ogrzewania podłogowego od 12 do 25 mm. Prowadzi rurę w łuku, utrzymuje promień i chroni ją przed załamaniem.

ZALETY PRODUKTU

• Optymalne prowadzenie rury pod kątem 90 stopni • Bezpieczna ochrona rury w łuku • Cztery rozmiary do rur od 12 do 25 mm • Opcjonalnie z prowadnicą wzmocnioną • Wzmocniony termopolimer, odporny na ciepło i niezwykle trwały

DANE TECHNICZNE

Parametr	Wartość
Model	Prowadnica kolana do rur 12–25 mm
Funkcja	Zmiana kierunku o 90° i prowadzenie rury
Materiał	Wzmocniony termopolimer, odporny na ciepło, bardzo trwały
Kolor	Czarny
Rozmiary	110 × 110, 140 × 140, 150 × 150 i 160 × 160 mm
Średnice rur	12–16 mm, 14–18 mm, 20 mm i 25 mm
Ochrona rury	Bezpieczna ochrona rury w miejscu zgięcia
Opcje	Dostępna także ze wzmocnioną prowadnicą
Opakowanie	Karton: 400 szt. (14–18 mm, w woreczkach po 50), 100 szt. (20 mm), 80 szt. (25 mm)
Paleta	6 400 szt. (14–18 mm), 3 200 szt. (20 mm), 2 560 szt. (25 mm)

SMART4FLOOR · Am Bornrain 17a · 35091 Cölbe · Niemcy
Tel.: +49 176 56821380 · Email: sales@smart4floor.de · www.smart4floor.de

Deutsche Qualität - German quality

SMART PUNKT POMIAROWY SCREEDFLEX – Z GROTEM



ZASTOSOWANIE

Punkt pomiarowy osadzany w strefie jastrychu przed jego wylaniem. Oznacza miejsca pobierania próbek do pomiaru wilgotności resztkowej przed ułożeniem posadzki (DIN 4725, według producenta).

ZALETY PRODUKTU

• Elastyczne tworzywo, praktycznie niezniszczalne na budowie • Wyraźnie oznacza miejsca poboru próbek • Dostępne kolory RAL na zamówienie • Dwie wersje: z grotem lub z podstawą samoprzylepną • Made in Germany

DANE TECHNICZNE

Parametr	Wartość
Model	Punkt pomiarowy jastrychu Screedflex, z grotem
Materiał	Polietylen (PE) + guma, niezniszczalny
Wysokość	ok. 180 mm
Kolor	Kolory RAL na zamówienie
Wersje	Z grotem / z podstawą samoprzylepną
Pochodzenie	Made in Germany

SMART4FLOOR · Am Bornrain 17a · 35091 Cölbe · Niemcy
Tel.: +49 176 56821380 · Email: sales@smart4floor.de · www.smart4floor.de

Deutsche Qualität - German quality

SMART PUNKT POMIAROWY SCREEDFLEX – Z PODSTAWĄ



ZASTOSOWANIE

Punkt pomiarowy osadzany w strefie jastrychu przed jego wylaniem. Oznacza miejsca pobierania próbek do pomiaru wilgotności resztkowej przed ułożeniem posadzki (DIN 4725, według producenta).

ZALETY PRODUKTU

• Elastyczne tworzywo, praktycznie niezniszczalne na budowie • Wyraźnie oznacza miejsca poboru próbek • Dostępne kolory RAL na zamówienie • Dwie wersje: z grotem lub z podstawą samoprzylepną • Made in Germany

DANE TECHNICZNE

Parametr	Wartość
Model	Punkt pomiarowy jastrychu Screedflex, z podstawą samoprzylepną
Materiał	Polietylen (PE) + guma, niezniszczalny
Wysokość	ok. 180 mm
Kolor	Kolory RAL na zamówienie
Wersje	Z grotem / z podstawą samoprzylepną
Pochodzenie	Made in Germany

SMART4FLOOR · Am Bornrain 17a · 35091 Cölbe · Niemcy
Tel.: +49 176 56821380 · Email: sales@smart4floor.de · www.smart4floor.de

Deutsche Qualität - German quality

Niemiecka jakość, którą czuć

SMART4FLOOR

Am Bornrain 17a · 35091 Cölbe · Niemcy

Tel. +49 176 56821380

sales@smart4floor.de

www.smart4floor.de

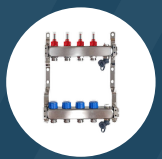
Rozdzielacze


Przepływomierze


Zawory kulowe


Spinki U


Takerownica


Szyny


Kolana

Zmiany techniczne zastrzeżone. Wydanie 2026 12 01B.

Wszystkie zdjęcia w tym katalogu mają charakter poglądowy i nie są wiążące dla SMART4FLOOR.