Deutsche Qualität
Német minőség

SMART 4 FLOOR
Deutsche Qualität - German quality



KATALÓGUS 2026

Alkatrészek melegvizes padlófűtési rendszerekhez

A jövőt építjük


Golyóscsapok


Átfolyásmérők


U-kapcsok


Tűzőgép


Rögzítőtűk


Fóliakapcsok


Hálókapcsok

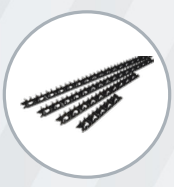
Sínek


Ívtartók


Screedflex

SMART4FLOOR
Am Bornrain 17a · 35091 Cölbe · Németország

www.smart4floor.de

Kiadás 2026 12 01B

Tartalom

	Rozsdamentes acél osztó PTSE-N1	p. 1–2
	SMART Átfolyásmérő	p. 3–4
	Golyóscsapok osztóhoz 1"	p. 5–10
	SMART U-kapcsok – Clip Standard 40, Clip Standard 60, Clip Premium 35	p. 11–13
	SMART OMEGA CLIP 50	p. 14
	SMART Tűzőgép	p. 15–18
	SMART Rögzítőtűk – 42 mm és 62 mm	p. 19–20
	SMART Fóliakapocs	p. 21
	SMART Plastic lock (Noppenreiter)	p. 22
	SMART Hálókapcsok – 16/17 és 20 mm-es csövekhez betonacél hálón	p. 23–24
	SMART Rails – rögzítősín 16–20 mm-es csövekhez	p. 25
	SMART Bends – 90°-os ívtartó	p. 26
	SMART SCREEDFLEX – esztrich-mérőpontok	p. 27–28

Árak kérésre – kérje aktuális árajánlatunkat. A műszaki változtatás jogát fenntartjuk.

SMART4FLOOR · Am Bornrain 17a · 35091 Cölbe · Németország

Tel.: +49 176 56821380 · Email: sales@smart4floor.de · www.smart4floor.de

CIKKSZÁMOK

PTSE-N1-02 – PTSE-N1-18

Deutsche Qualität - German quality

INOX OSZTÓ KÉZI, KULCSOS LÉGTELENÍTŐVEL PTSE-N1

FELHASZNÁLÁS

A SMART rozsdamentes acél osztó elosztja a fűtőközeget a padlófűtési rendszerekben. Lehetővé teszi minden kör átfolyásának pontos szabályozását, és biztosítja a teljes rendszer hatékony és megbízható működését.

A TERMÉK ELŐNYEI

- Korrózióállóság – A kiváló minőségű rozsdamentes acélnak köszönhetően az osztók tartósan és megbízhatóan működnek nehéz körülmények között is
- Egyszerű szerelés és karbantartás – A kialakítás gyors szerelést és a padlófűtési körök egyszerű bekötését teszi lehetővé
- Precíziós gyártás – Modern CNC-gépek és szerelőrobotok garantálják minden alkatrész kiváló minőségét és pontosságát

MŰSZAKI ADATOK

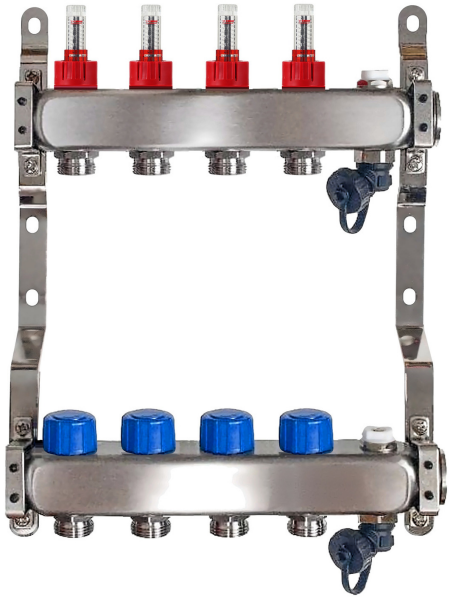

Paraméter	Érték
Maximális hőmérséklet	60°C
Maximális nyomás	0,6 MPa
Leágazások száma	2-18
Osztócső csatlakozási átmérője	1"
Furatátmérő az osztócsőben	1/2"
Profilmagasság	40 mm
Leágazások osztása	50 mm
Termosztátbetét menete	M30x1.5
A rudak anyaga Korrózióálló acél	SUS 304 / 1.4304

SMART4FLOOR · Am Bornrain 17a · 35091 Cölbe · Németország
Tel.: +49 176 56821380 · Email: sales@smart4floor.de · www.smart4floor.de

CIKKSZÁMOK

PTSE-N1-02 – PTSE-N1-18

Deutsche Qualität - German quality

INOX OSZTÓ KÉZI, KULCSOS LÉGTELENÍTŐVEL PTSE-N1

Cikkszám	Fűtőkörök száma (leágazások)	d (mm)	D (mm)	h, mm	H, mm	L, mm	N, mm	k, mm
PTSE-N1-02	2	35	70	235	334	204	50	38
PTSE-N1-03	3	35	70	235	334	254	50	38
PTSE-N1-04	4	35	70	235	334	304	50	38
PTSE-N1-05	5	35	70	235	334	354	50	38
PTSE-N1-06	6	35	70	235	334	404	50	38
PTSE-N1-07	7	35	70	235	334	454	50	38
PTSE-N1-08	8	35	70	235	334	504	50	38
PTSE-N1-09	9	35	70	235	334	554	50	38
PTSE-N1-10	10	35	70	235	334	604	50	38
PTSE-N1-11	11	35	70	235	334	654	50	38
PTSE-N1-12	12	35	70	235	334	704	50	38
PTSE-N1-13	13	35	70	235	334	754	50	38
PTSE-N1-14	14	35	70	235	334	804	50	38
PTSE-N1-15	15	35	70	235	334	854	50	38
PTSE-N1-16	16	35	70	235	334	904	50	38
PTSE-N1-17	17	35	70	235	334	954	50	38
PTSE-N1-18	18	35	70	235	334	1004	50	38

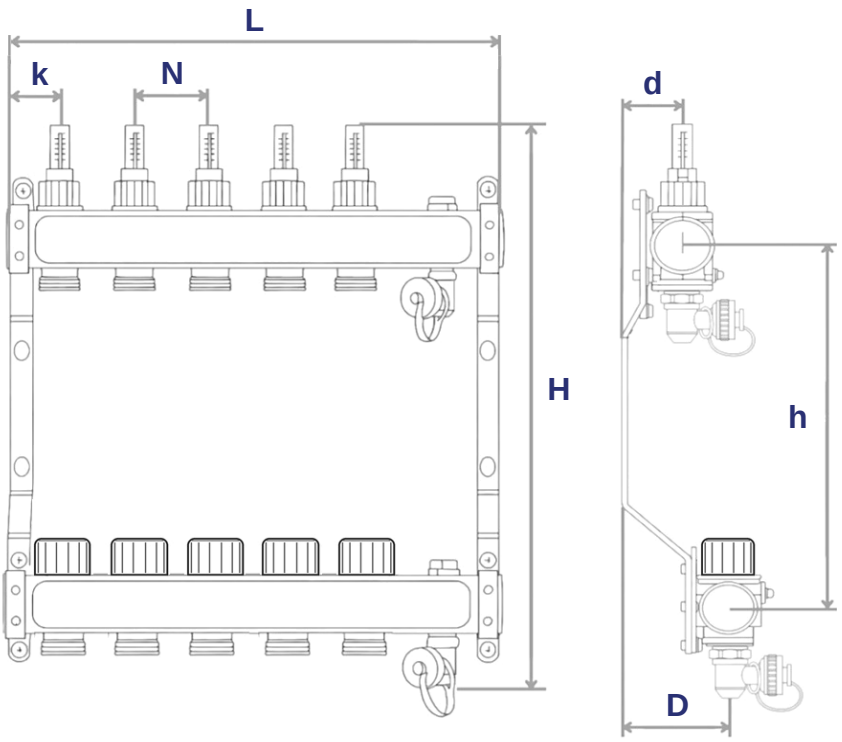

SMART4FLOOR · Am Bornrain 17a · 35091 Cölbe · Németország

Tel.: +49 176 56821380 · Email: sales@smart4floor.de · www.smart4floor.de

SMART ÁTFOLYÁSMÉRŐ

FELHASZNÁLÁS

Átfolyásmérő padlófűtési osztókhoz. Méri a víz átfolyását minden fűtőkörben, a rendszer hatékony irányítása és szabályozása, valamint jobb általános teljesítménye érdekében.



A TERMÉK ELŐNYEI

- Pontos átfolyásmérés a rendszer optimalizálásához
- Ellenáll a magas hőmérsékletnek és nyomásnak • Jól látható, könnyen leolvasható átfolyásjelző • Gyors beépítés meglévő fűtési rendszerekbe

MŰSZAKI ADATOK

Paraméter	Érték
Funkció	A víz átfolyásának mérése körönként
Anyag	Minőségi műanyag, korrózió- és hőálló
Kivitel	Jól látható átfolyásjelző
Maximális hőmérséklet	60 °C
Maximális nyomás	0,6 MPa
Névleges átmérő	DN 15
Megengedett közeg	Glikolos víz (max. 50 % glikol)
Beállítási tartomány	2,5 l/perc vagy 5 l/perc
Átfolyásmérő tömege	25 g
Közcsavar tömege	45 g
Csomagolás	Ömlesztve, 100 db

SMART4FLOOR · Am Bornrain 17a · 35091 Cölbe · Németország
Tel.: +49 176 56821380 · Email: sales@smart4floor.de · www.smart4floor.de

SMART ÁTFOLYÁSMÉRŐ

ALKATRÉSZEK ÉS ANYAGOK

Sz.	Megnevezés	Anyag	Szín
1	Szelepház	PPA	fekete
2	Fekete mag	EMS-GV-5H	fekete
3	Üvegcső	EMS-TR55	átlátszó
4	Pozicionáló gyűrű	PC	piros
5	Piros gyűrű	PA66	piros
6	O-gyűrű	EPDM 70°	fekete
7	Fekete rúd	PPS	fekete
8	Sapka	POM	fekete
9	O-gyűrű	EPDM 70°	fekete
10	O-gyűrű	EPDM 70°	fekete
11	O-gyűrű	EPDM 70°	fekete
12	O-gyűrű	EPDM 70°	fekete
13	O-gyűrű	EPDM 70°	fekete
14	Tömítőlap	EPDM 70°	fekete
15	Rugó	SS304	—

MŰSZAKI RAJZ

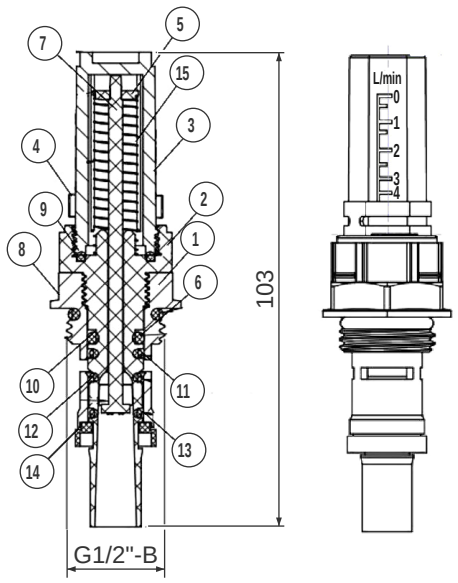

NYOMÁSVESZTESÉG-DIAGRAM

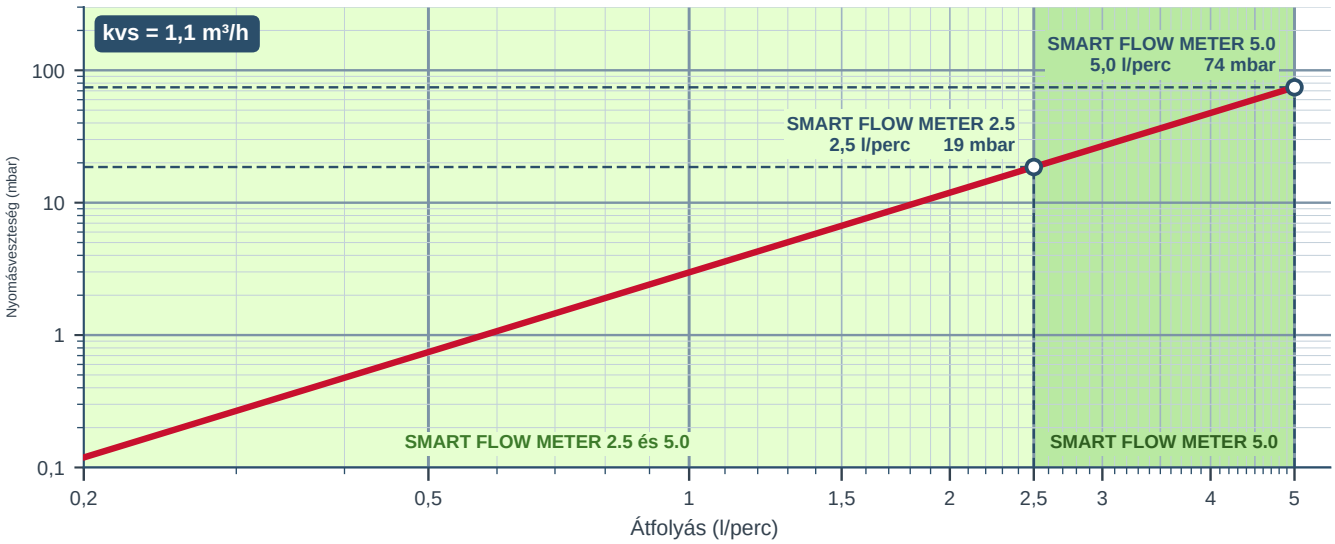

Nagy pontosság • **Alacsony nyomásveszteség** • **Optimális hatékonyság**

SMART4FLOOR · Am Bornrain 17a · 35091 Cölbe · Németország
Tel.: +49 176 56821380 · Email: sales@smart4floor.de · www.smart4floor.de

CIKKSZÁMOK
VUB (kék) · VUR (piros)

Deutsche Qualität - German quality

UNIVERZÁLIS OSZTÓ-GOLYÓSCSAP 1"

FELHASZNÁLÁS

Golyóscsap kifejezetten padlófűtési és radiátoros fűtési osztókba történő beépítéshez. Lehetővé teszi a közeg gyors elzárását a teljes osztóban. Szilárd felépítésének, kiváló tömítettségének és egyszerű kezelésének köszönhetően minden osztó megbízható eleme.

A TERMÉK ELŐNYEI

• Egyszerű kezelés: negyedfordulatos kar a gyors nyitáshoz és záráshoz. • Kiváló tömítettség: a minőségi EPDM tömítések megbízható tömítést biztosítanak. • Korrózióállóság: a nikkelezett sárgaréz ház hosszú élettartamot és korrózióvédelmet biztosít.

TERMÉKÁTTEKINTÉS

Cikkszám	Terméknév
VUR	Osztó-golyóscsap 1” univerzális, piros
VUB	Osztó-golyóscsap 1” univerzális, kék





MŰSZAKI ADATOK

Paraméter	Érték
Méret	1"
DN	20
PN	40
Max. hőmérséklet	110 °C
Anyag	Nikkelezett sárgaréz
Tömítések	EPDM

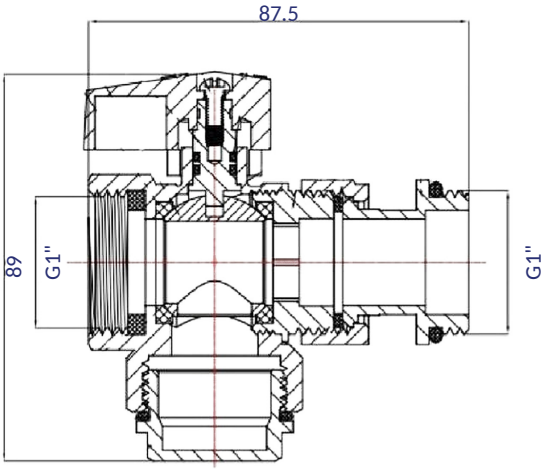

SMART4FLOOR · Am Bornrain 17a · 35091 Cölbe · Németország
Tel.: +49 176 56821380 · Email: sales@smart4floor.de · www.smart4floor.de

CIKKSZÁM
TVU

Deutsche Qualität - German quality

HŐMÉRŐ OSZTÓ-GOLYÓSCSAPHOZ

FELHASZNÁLÁS

Opcionális tartozék osztó-golyóscsapokhoz. Lehetővé teszi az előremenő és visszatérő ág közvetlen és megbízható hőmérséklet-ellenőrzését padló- és radiátoros fűtésben.

A TERMÉK ELŐNYEI

• Gyors és jól olvasható hőmérséklet-kijelzés • Kompakt kialakítás, egyszerű szerelés • Strapabíró felépítés (sárgaréz test + inox ház) • Osztó-golyóscsapokhoz illeszkedik

MŰSZAKI ADATOK

Paraméter	Érték
Anyag	Sárgaréz test (HPb57-3A), inox ház (304)
Házméret (számlap Ø)	Ø36,5 mm
Hőmérséklet-tartomány	0–80 °C
Nettó tömeg	26,6 g
Termékkód	TVU





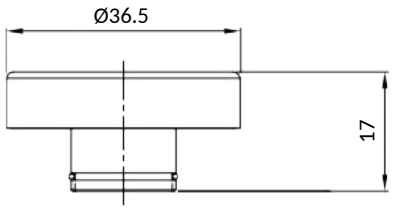

SMART4FLOOR · Am Bornrain 17a · 35091 Cölbe · Németország
Tel.: +49 176 56821380 · Email: sales@smart4floor.de · www.smart4floor.de

OSZTÓ-GOLYÓSCSAP 1" EGYENES

FELHASZNÁLÁS

Golyóscsap kifejezetten padlófűtési és radiátoros fűtési osztókba történő beépítéshez. Lehetővé teszi a közeg gyors elzárását a teljes osztóban. Szilárd felépítésének, kiváló tömítettségének és egyszerű kezelésének köszönhetően minden osztó megbízható eleme.

A TERMÉK ELŐNYEI

• Egyszerű kezelés: negyedfordulatos kar a gyors nyitáshoz és záráshoz. • Kiváló tömítettség: a minőségi EPDM tömítések megbízható tömítést biztosítanak. • Korrózióállóság: a rozsdamentes acél ház hosszú élettartamot és korrózióvédelmet biztosít.

TERMÉKÁTTEKINTÉS

Cikkszám	Terméknév
VSB	Osztó-golyóscsap 1” egyenes, kék
VSR	Osztó-golyóscsap 1” egyenes, piros

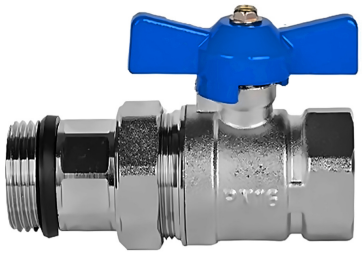

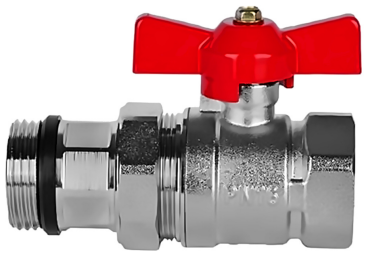

MŰSZAKI ADATOK

Paraméter	Érték
Méret	1"
DN	25
PN	16
Üzemi hőmérséklet	110°C
Anyag	Rozsdamentes acél
Tömítések	EPDM + PTFE

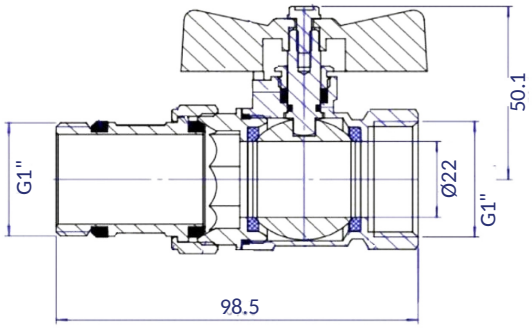

SMART4FLOOR · Am Bornrain 17a · 35091 Cölbe · Németország
Tel.: +49 176 56821380 · Email: sales@smart4floor.de · www.smart4floor.de

OSZTÓ-GOLYÓSCSAP 1" EGYENES HŐMÉRŐVEL

FELHASZNÁLÁS

Golyóscsap kifejezetten padlófűtési és radiátoros fűtési osztókba történő beépítéshez. Lehetővé teszi a közeg gyors elzárását a teljes osztóban. Szilárd felépítésének, kiváló tömítettségének és egyszerű kezelésének köszönhetően minden osztó megbízható eleme.

A TERMÉK ELŐNYEI

• Egyszerű kezelés: negyedfordulatos kar a gyors nyitáshoz és záráshoz. • Kiváló tömítettség: a minőségi EPDM tömítések megbízható tömítést biztosítanak. • Korrózióállóság: a rozsdamentes acél ház hosszú élettartamot és korrózióvédelmet biztosít.

TERMÉKÁTTEKINTÉS

Cikkszám	Terméknév
VSBT	Osztó-golyóscsap 1” egyenes, kék, hőmérővel
VSRT	Osztó-golyóscsap 1” egyenes, piros, hőmérővel

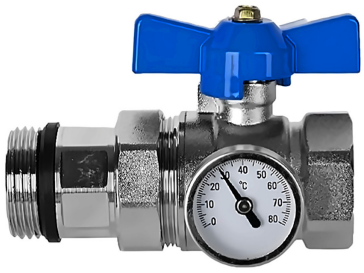



MŰSZAKI ADATOK

Paraméter	Érték
Méret	1"
DN	25
PN	16
Üzemi hőmérséklet	110°C
Anyag	Rozsdamentes acél
Tömítések	EPDM + PTFE

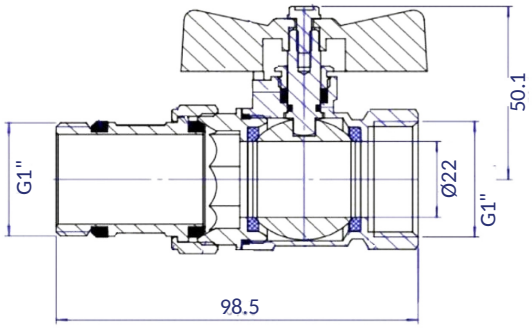

CIKKSZÁMOK
V90B (kék) · V90R (piros)

Deutsche Qualität - German quality

OSZTÓ-GOLYÓSCSAP 1" SAROK

FELHASZNÁLÁS

Golyóscsap kifejezetten padlófűtési és radiátoros fűtési osztókba történő beépítéshez. Lehetővé teszi a közeg gyors elzárását a teljes osztóban. Szilárd felépítésének, kiváló tömítettségének és egyszerű kezelésének köszönhetően minden osztó megbízható eleme.

A TERMÉK ELŐNYEI

• Egyszerű kezelés: negyedfordulatos kar a gyors nyitáshoz és záráshoz. • Kiváló tömítettség: a minőségi EPDM tömítések megbízható tömítést biztosítanak. • Korrózióállóság: a rozsdamentes acél ház hosszú élettartamot és korrózióvédelmet biztosít.

TERMÉKÁTTEKINTÉS

Cikkszám	Terméknév
V90B	Osztó-golyóscsap 1” sarok, kék
V90R	Osztó-golyóscsap 1” sarok, piros





MŰSZAKI ADATOK

Paraméter	Érték
Méret	1"
DN	25
PN	16
Üzemi hőmérséklet	110°C
Anyag	Rozsdamentes acél
Tömítések	EPDM + PTFE

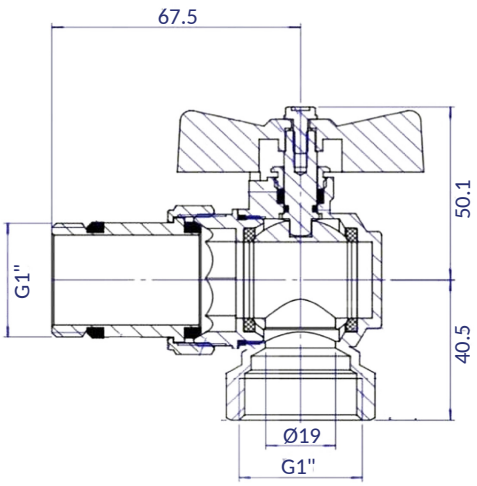

SMART4FLOOR · Am Bornrain 17a · 35091 Cölbe · Németország
Tel.: +49 176 56821380 · Email: sales@smart4floor.de · www.smart4floor.de

CIKKSZÁMOK
V90BT (kék) · V90RT (piros)

Deutsche Qualität - German quality

OSZTÓ-GOLYÓSCSAP 1" SAROK HŐMÉRŐVEL

FELHASZNÁLÁS

Golyóscsap kifejezetten padlófűtési és radiátoros fűtési osztókba történő beépítéshez. Lehetővé teszi a közeg gyors elzárását a teljes osztóban. Szilárd felépítésének, kiváló tömítettségének és egyszerű kezelésének köszönhetően minden osztó megbízható eleme.

A TERMÉK ELŐNYEI

• Egyszerű kezelés: negyedfordulatos kar a gyors nyitáshoz és záráshoz. • Kiváló tömítettség: a minőségi EPDM tömítések megbízható tömítést biztosítanak. • Korrózióállóság: a rozsdamentes acél ház hosszú élettartamot és korrózióvédelmet biztosít.

TERMÉKÁTTEKINTÉS

Cikkszám	Terméknév
V90BT	Osztó-golyóscsap 1” sarok, kék, hőmérővel
V90RT	Osztó-golyóscsap 1” sarok, piros, hőmérővel



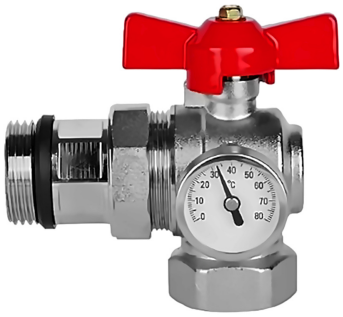

MŰSZAKI ADATOK

Paraméter	Érték
Méret	1"
DN	25
PN	16
Üzemi hőmérséklet	110°C
Anyag	Rozsdamentes acél
Tömítések	EPDM + PTFE

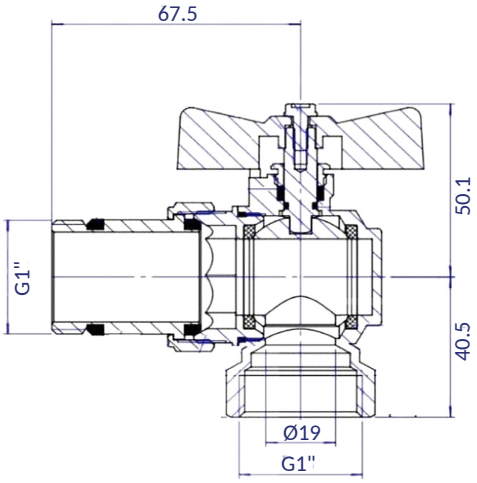

SMART4FLOOR · Am Bornrain 17a · 35091 Cölbe · Németország
Tel.: +49 176 56821380 · Email: sales@smart4floor.de · www.smart4floor.de

CIKKSZÁM
SMART CLIP 40

Deutsche Qualität - German quality

SMART CLIP STANDARD 40

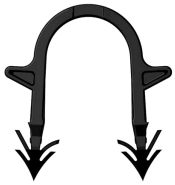



FELHASZNÁLÁS

U-kapocs 14–20 mm átmérőjű padlófűtési csövek rögzítéséhez hőszigetelő lapokra és tűzőfóliákra. Állva, tűzőgéppel behelyezve a helyén tartja a csövet az esztrich beöntéséig.

A TERMÉK ELŐNYEI

• Univerzálisan használható minden elterjedt tűzőgépben • PP / B500 műszaki compound, –5 °C és +45 °C között ellenálló • 30 kapcsos szalagozott tár a gyors újratöltéshez • A cső biztos rögzítése az esztrich beöntéséig • Made in Germany

MŰSZAKI ADATOK

Paraméter	Érték
Modell	U-kapocs 14–20 mm-es csövekhez
Teljes hossz	40 mm
Anyag	PP / B500 műszaki compound
Hőmérséklet-tartomány	–5 °C – +45 °C
Szín	Fekete
Tár	Ragasztott kivitel, 30 kapocs
Csomagolás	300 db dobozonként, 144 000 db raklaponként
Kompatibilitás	Univerzálisan használható minden elterjedt tűzőgépben
Jellemzők	Szabványos kialakítás
Származás	Made in Germany

SMART4FLOOR · Am Bornrain 17a · 35091 Cölbe · Németország
Tel.: +49 176 56821380 · Email: sales@smart4floor.de · www.smart4floor.de

CIKKSZÁM
SMART CLIP 60

Deutsche Qualität - German quality

SMART CLIP STANDARD 60



FELHASZNÁLÁS

U-kapocs 14–20 mm átmérőjű padlófűtési csövek rögzítéséhez hőszigetelő lapokra és tűzőfóliákra. Állva, tűzőgéppel behelyezve a helyén tartja a csövet az esztrich beöntéséig.

A TERMÉK ELŐNYEI

• Univerzálisan használható minden elterjedt tűzőgépben • PP / B500 műszaki compound, –5 °C és +45 °C között ellenálló • 30 kapcsos szalagozott tár a gyors újratöltéshez • A cső biztos rögzítése az esztrich beöntéséig • Made in Germany

MŰSZAKI ADATOK

Paraméter	Érték
Modell	U-kapocs 14–20 mm-es csövekhez
Teljes hossz	57 mm
Anyag	PP / B500 műszaki compound
Hőmérséklet-tartomány	–5 °C – +45 °C
Szín	Fekete
Tár	Ragasztott kivitel, 30 kapocs
Csomagolás	300 db dobozonként, 108 000 db raklaponként
Kompatibilitás	Univerzálisan használható minden elterjedt tűzőgépben
Jellemzők	Szabványos kialakítás
Származás	Made in Germany

SMART4FLOOR · Am Bornrain 17a · 35091 Cölbe · Németország
Tel.: +49 176 56821380 · Email: sales@smart4floor.de · www.smart4floor.de

SMART CLIP PREMIUM 35





FELHASZNÁLÁS

U-kapocs 14–20 mm átmérőjű padlófűtési csövek rögzítéséhez hőszigetelő lapokra és tűzőfóliákra. Állva, tűzőgéppel behelyezve a helyén tartja a csövet az esztrich beöntéséig.

A TERMÉK ELŐNYEI

• Kompakt különleges kialakítás • Aktív horgonyrendszer a hőszigetelő lapban való erős rögzítéshez • 2D fóliaraszter az EN 1264-4 szerint • Gyémánthegy a tökéletes átszúráshoz • Univerzálisan használható minden elterjedt tűzőgépben • PP / B500 műszaki compound, –5 °C és +45 °C között ellenálló • Made in Germany

MŰSZAKI ADATOK

Paraméter	Érték
Modell	U-kapocs 14–20 mm-es csövekhez
Teljes hossz	35 mm
Anyag	PP / B500 műszaki compound
Hőmérséklet-tartomány	–5 °C – +45 °C
Szín	Fekete
Tár	Ragasztott kivitel, 30 kapocs
Csomagolás	300 db dobozonként, 144 000 db raklaponként
Kompatibilitás	Univerzálisan használható minden elterjedt tűzőgépben
Jellemzők	Különleges kialakítás, aktív horgony, 2D raszter, gyémánthegy
Származás	Made in Germany

SMART4FLOOR · Am Bornrain 17a · 35091 Cölbe · Németország
Tel.: +49 176 56821380 · Email: sales@smart4floor.de · www.smart4floor.de

SMART OMEGA CLIP 50

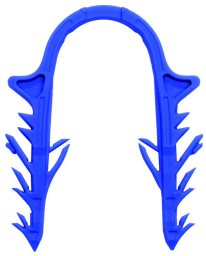

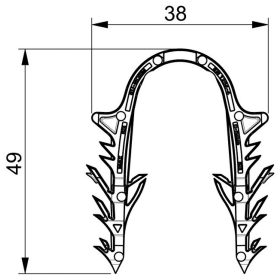

FELHASZNÁLÁS

Omega kapocs 14–20 mm átmérőjű padlófűtési csövek rögzítéséhez hőszigetelő lapokra és tűzőfóliákra. Állva, tűzőgéppel behelyezve a helyén tartja a csövet az esztrich beöntéséig.

A TERMÉK ELŐNYEI

• Omega forma rendkívüli, akár 16 kg-os kihúzási erővel • Többszörös aktív horgonyrendszer a hőszigetelő lapban való erős rögzítéshez • 3D fóliaraszter az EN 1264-4 szerint • Elfordulásgátló reteszek • Univerzálisan használható minden elterjedt tűzőgépben • PP / B500 műszaki compound, –5 °C és +35 °C között ellenálló • Made in Germany

MŰSZAKI ADATOK

Paraméter	Érték
Modell	Omega kapocs 14–20 mm átmérőjű csövekhez
Teljes hossz	49 mm (szélesség 38 mm)
Anyag	PP / B500 műszaki compound
Hőmérséklet-tartomány	–5 °C – +35 °C
Szín	Fekete; kék és más RAL-színek kérésre
Tár	30–50 kapocs táranként, szalagozott vagy hegesztett
Csomagolás	300 db dobozonként
Kompatibilitás	Univerzálisan használható minden elterjedt tűzőgépben
Jellemzők	Omega forma, többszörös aktív horgony, 3D raszter, elfordulásgátló reteszek
Származás	Made in Germany

SMART4FLOOR · Am Bornrain 17a · 35091 Cölbe · Németország
Tel.: +49 176 56821380 · Email: sales@smart4floor.de · www.smart4floor.de

CIKKSZÁM
SMART TACK 1

Deutsche Qualität - German quality

SMART TACKER

Nagy pontosságú és rendkívül könnyű tűzés

Elveszíthetetlen tárnehezék parkolóállással

Rendkívül strapabíró test és penge CNC-marott alumíniumból

Tárkapacitás legfeljebb 120 kapocs



Ellenőrző fedél gyorszárral

100% Made in Germany

SMART4FLOOR · Am Bornrain 17a · 35091 Cölbe · Németország
Tel.: +49 176 56821380 · Email: sales@smart4floor.de · www.smart4floor.de

CIKKSZÁM
SMART TACK 1

Deutsche Qualität - German quality

SMART TACKER

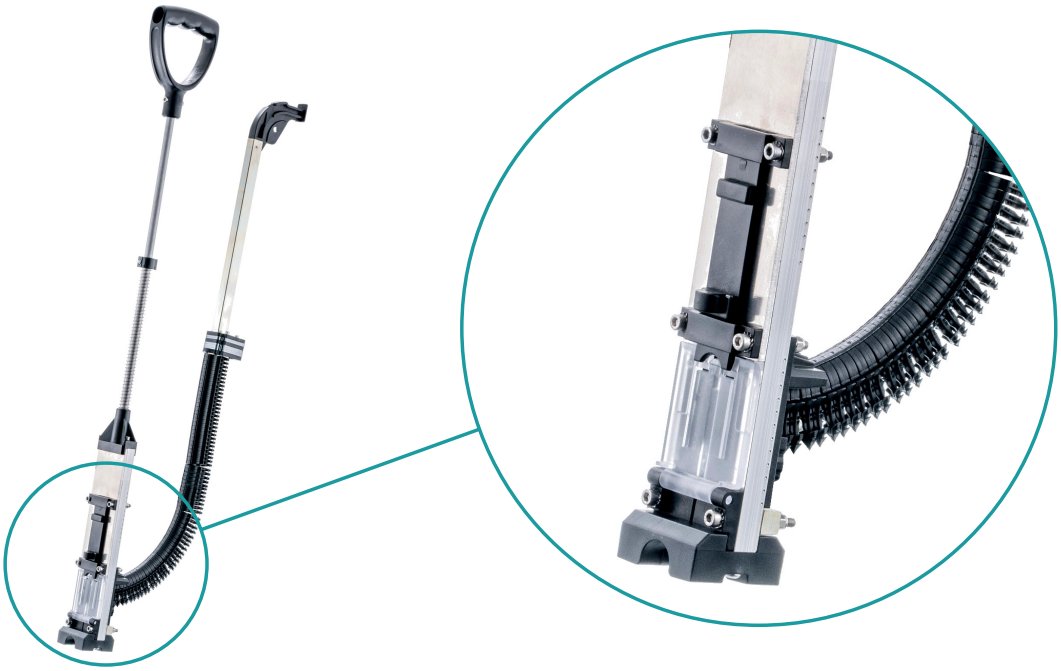

FELHASZNÁLÁS

Professzionális tűzőgép padlófűtési csövek hőszigetelő lapokra és tűzőfóliákra rögzítéséhez. Gyors és pontos, állva végzett tűzéshez tervezték, az esztrich beöntése előtt rögzíti a csövet.

MŰSZAKI ADATOK

Paraméter	Érték
Terméknév	SMART TACKER
Kompatibilitás	Szinte minden kapható 6 mm vastag, 34–58 mm hosszú kapocs, ragasztott és hegesztett tárakhoz
Tárkapacitás	Legfeljebb 120 kapocs
Termékjellemzők	Nagyon könnyű működés, gyorszáras ellenőrző fedél, elveszíthetetlen tárnehezék parkolóállással
Anyagok	Alumínium, műanyag
Tömeg	2,1 kg
Fogantyúmagasság	kb. 900 mm
Termékcsalád	High Performance – Premium sorozat – Made in Germany

SMART4FLOOR · Am Bornrain 17a · 35091 Cölbe · Németország
Tel.: +49 176 56821380 · Email: sales@smart4floor.de · www.smart4floor.de

CIKKSZÁM
SMART TACK 2

Deutsche Qualität - German quality

SMART TACKER 2



Nagy pontosságú és rendkívül könnyű tűzés

Elveszíthetetlen tárnehezék parkolóállással

Rendkívül strapabíró test és penge CNC-marott alumíniumból

Tárkapacitás legfeljebb 120 kapocs

Beépített huzalállvány: magától megáll függőlegesen

Ellenőrző fedél gyorszárral

100% Made in Germany

SMART4FLOOR · Am Bornrain 17a · 35091 Cölbe · Németország
Tel.: +49 176 56821380 · Email: sales@smart4floor.de · www.smart4floor.de

SMART TACKER 2



FELHASZNÁLÁS

Professzionális tűzőgép padlófűtési csövek hőszigetelő lapokra és tűzőfóliákra rögzítéséhez. Gyors és pontos, állva végzett tűzéshez tervezték, az esztrich beöntése előtt rögzíti a csövet.

MŰSZAKI ADATOK

Paraméter	Érték
Terméknév	SMART TACKER 2
Kompatibilitás	Szinte minden kapható 6 mm vastag, 34–58 mm hosszú kapocs, ragasztott és hegesztett tárakhoz
Tárkapacitás	Legfeljebb 120 kapocs
Termékjellemzők	Nagyon könnyű működés, gyorszáras ellenőrző fedél, elveszíthetetlen tárnehezék parkolóállással
Állvány	Beépített huzalállvány: a tűzőgép magától megáll függőlegesen
Anyagok	Alumínium, műanyag
Tömeg	2,5 kg (állvánnyal)
Fogantyúmagasság	kb. 900 mm
Termékcsalád	High Performance – Premium sorozat – Made in Germany

SMART4FLOOR · Am Bornrain 17a · 35091 Cölbe · Németország
Tel.: +49 176 56821380 · Email: sales@smart4floor.de · www.smart4floor.de

Deutsche Qualität - German quality

SMART HOLDING PIN 42



FELHASZNÁLÁS

U alakú tű rögzítősínek, padlófűtési csövek, fóliák és különféle sínek rögzítésére a hőszigetelésen.

A TERMÉK ELŐNYEI

• Rögzíti a rögzítősíneket, csöveket, fóliákat és különféle profilokat
• Szakállas szárak a biztos rögzítésért a szigetelésben • Két hossz (42 mm és 62 mm) a szigetelés vastagságához • Made in Germany

MŰSZAKI ADATOK

Paraméter	Érték
Modell	Rögzítőtű, hossz 42 mm
Teljes hossz	42 mm
Szélesség	26 mm
Belső átmérő	18 mm
Anyag	PCPT
Szín	Fekete
Csomagolás	500 db zsákonként, 1 000 db kartononként, 120 000 db raklaponként
Termékcsalád	Hosszak: 42 mm és 62 mm
Származás	Made in Germany

SMART4FLOOR · Am Bornrain 17a · 35091 Cölbe · Németország
Tel.: +49 176 56821380 · Email: sales@smart4floor.de · www.smart4floor.de

CIKKSZÁM

SMART HOLDING PIN 62

Deutsche Qualität - German quality

SMART HOLDING PIN 62



FELHASZNÁLÁS

U alakú tű rögzítősínek, padlófűtési csövek, fóliák és különféle sínek rögzítésére a hőszigetelésen.

A TERMÉK ELŐNYEI

• Rögzíti a rögzítősíneket, csöveket, fóliákat és különféle profilokat
• Szakállas szárak a biztos rögzítésért a szigetelésben • Két hossz (42 mm és 62 mm) a szigetelés vastagságához • Made in Germany

MŰSZAKI ADATOK

Paraméter	Érték
Modell	Rögzítőtű, hossz 62 mm
Teljes hossz	62 mm
Szélesség	26 mm
Belső átmérő	18 mm
Anyag	PCPT
Szín	Fekete
Csomagolás	500 db zsákonként, 1 000 db kartononként, 120 000 db raklaponként
Termékcsalád	Hosszak: 42 mm és 62 mm
Származás	Made in Germany

SMART4FLOOR · Am Bornrain 17a · 35091 Cölbe · Németország
Tel.: +49 176 56821380 · Email: sales@smart4floor.de · www.smart4floor.de

CIKKSZÁM
SMART FOIL CLIP

Deutsche Qualität - German quality

SMART FOIL CLIP

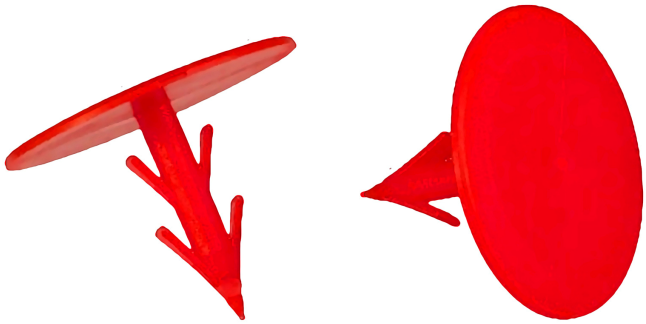

FELHASZNÁLÁS

Kapocs a védő- vagy tűzőfólia rögzítésére a szigetelőlapokon a csövek fektetése előtt.

A TERMÉK ELŐNYEI

• A fólia gyors rögzítése a szigetelésre • Polipropilén (PP), piros a jó láthatóságért az építkezésen • Kompakt, 31 mm-es hossz • Made in Germany

MŰSZAKI ADATOK

Paraméter	Érték
Modell	Fóliakapocs
Anyag	Polipropilén (PP)
Szín	Piros
Hossz	31 mm
Származás	Made in Germany

SMART4FLOOR · Am Bornrain 17a · 35091 Cölbe · Németország
Tel.: +49 176 56821380 · Email: sales@smart4floor.de · www.smart4floor.de

SMART PLASTIC LOCK



FELHASZNÁLÁS

Plastic lock (németül: Noppenreiter) padlófűtési csövek rögzítéséhez 75 mm-es bütyökosztású bütykös hőszigetelő lapokon.

A TERMÉK ELŐNYEI

• Biztosan tartja a csövet a lap bütykei között • 75 mm-es bütyökosztású lapokhoz illeszkedik • 26 mm-es kampók • Fekete • Made in Germany

MŰSZAKI ADATOK

Paraméter	Érték
Modell	Plastic lock (Noppenreiter)
Osztás	75 mm
Kampók	26 mm
Szín	Fekete
Származás	Made in Germany

SMART4FLOOR · Am Bornrain 17a · 35091 Cölbe · Németország
Tel.: +49 176 56821380 · Email: sales@smart4floor.de · www.smart4floor.de

SMART MESH CLIP 16/17



FELHASZNÁLÁS

Kapocs padlófűtési csövek közvetlen rögzítésére 3 mm-es huzalból készült betonacél hálókra. A behelyező szerszámmal felhelyezve az esztrich bedolgozásáig a helyén tartja a csövet.

A TERMÉK ELŐNYEI

• A cső közvetlen rögzítése 3 mm-es hálóra • BTEC100 prémium compound, –5 °C és +35 °C között • 50 kapcsos prémium szalagos tárak a gyors újratöltéshez • Fekete vagy egyedi RAL-színek • Made in Germany

MŰSZAKI ADATOK

Paraméter	Érték
Modell	Hálókapocs 16/17 mm-es csövekhez, 3 mm-es hálóhoz
Anyag	BTEC100 prémium keverék szélsőséges üzemi körülményekhez
Hőmérséklet-tartomány	–5 °C – +35 °C
Szín	Fekete vagy egyedi RAL-színek
Tár	50 db tárazva, prémium szalagon
Csomagolás	500 db zsákonként, 2 500 db dobozonként
Termékcsalád	Változat 16/17 mm-es és változat 20 mm-es csövekhez
Származás	Made in Germany

SMART4FLOOR · Am Bornrain 17a · 35091 Cölbe · Németország
Tel.: +49 176 56821380 · Email: sales@smart4floor.de · www.smart4floor.de

CIKKSZÁM

SMART MESH CLIP 20

Deutsche Qualität - German quality

SMART MESH CLIP 20



FELHASZNÁLÁS

Kapocs padlófűtési csövek közvetlen rögzítésére 3 mm-es huzalból készült betonacél hálókra. A behelyező szerszámmal felhelyezve az esztrich bedolgozásáig a helyén tartja a csövet.

A TERMÉK ELŐNYEI

• A cső közvetlen rögzítése 3 mm-es hálóra • BTEC100 prémium compound, –5 °C és +35 °C között • 50 kapcsos prémium szalagos tárak a gyors újratöltéshez • Fekete vagy egyedi RAL-színek • Made in Germany

MŰSZAKI ADATOK

Paraméter	Érték
Modell	Hálókapocs 20 mm-es csövekhez, 3 mm-es hálóhoz
Anyag	BTEC100 prémium keverék szélsőséges üzemi körülményekhez
Hőmérséklet-tartomány	–5 °C – +35 °C
Szín	Fekete vagy egyedi RAL-színek
Tár	50 db tárazva, prémium szalagon
Csomagolás	500 db zsákonként, 2 500 db dobozonként
Termékcsalád	Változat 16/17 mm-es és változat 20 mm-es csövekhez
Származás	Made in Germany

SMART4FLOOR · Am Bornrain 17a · 35091 Cölbe · Németország
Tel.: +49 176 56821380 · Email: sales@smart4floor.de · www.smart4floor.de

SMART RAILS





FELHASZNÁLÁS

Rögzítősín 16–20 mm külső átmérőjű padlófűtési csövek hőszigetelő lapokra rögzítéséhez. 50 mm-es fix osztással fogja a csövet, és a helyén tartja az esztrich beöntéséig.

A TERMÉK ELŐNYEI

• Pattintós kötés az egyes elemek rugalmas összekapcsolásához
• Megakadályozza a cső kiugrását fektetés közben • Fix 50 mm-es osztás – padlóra és falra szereléshez • Kétoldalú ragasztószalag vagy kézi rögzítőtűk 42 / 62 mm • PP / B500 prémium compound, –5 °C és +35 °C között ellenálló

MŰSZAKI ADATOK

Paraméter	Érték
Modell	Rögzítősín 16–20 mm-es csövekhez
Elem méretei	1 000 × 45 × 28 mm (h × sz × m), 4 × 25 cm = 1 m kiszerelésben
Fektetési osztás	50 mm
Anyag	PP / B500 prémium compound
Hőmérséklet-tartomány	–5 °C – +35 °C
Szín	Fekete
Szerelés	Pattintós kötés az elemek rugalmas rögzítéséhez
Rögzítési rendszerek	Kétoldalú ragasztószalag vagy kézi kapcsok 42 / 62 mm
Kivitelek	Teljesen előragasztott (öntapadó) vagy ragasztó nélküli
Alkalmazás	Padlóra és falra szerelhető – járható, nagy teherbírás
Csomagolás	100 m dobozonként, 1 500 m raklaponként

SMART4FLOOR · Am Bornrain 17a · 35091 Cölbe · Németország
Tel.: +49 176 56821380 · Email: sales@smart4floor.de · www.smart4floor.de

Deutsche Qualität - German quality

SMART BENDS





FELHASZNÁLÁS

Ívtartó a 12–25 mm-es padlófűtési csövek 90°-os terelésére. Végigvezeti a csövet az íven, tartja a hajlítási sugarat és megvédi a megtöréstől.

A TERMÉK ELŐNYEI

• Optimális 90°-os csővezetés • A cső biztonságos védelme az ívben • Négy méret 12–25 mm-es csövekhez • Igény szerint megerősített vezetéssel • Megerősített termopolimer, hőálló és rendkívül tartós

MŰSZAKI ADATOK

Paraméter	Érték
Modell	Ívtartó 12–25 mm-es csövekhez
Funkció	A cső 90°-os terelése és vezetése
Anyag	Megerősített termopolimer, hőálló, rendkívül tartós
Szín	Fekete
Méretek	110 × 110, 140 × 140, 150 × 150 és 160 × 160 mm
Csőátmérők	12–16 mm, 14–18 mm, 20 mm és 25 mm
Csővédelem	A cső biztonságos védelme a hajlításnál
Opciók	Megerősített vezetéssel is kapható
Csomagolás	Doboz: 400 db (14–18 mm, 50-es tasakokban), 100 db (20 mm), 80 db (25 mm)
Raklap	6 400 db (14–18 mm), 3 200 db (20 mm), 2 560 db (25 mm)

SMART4FLOOR · Am Bornrain 17a · 35091 Cölbe · Németország
Tel.: +49 176 56821380 · Email: sales@smart4floor.de · www.smart4floor.de

SMART ESZTRICH-MÉRŐPONT SCREEDFLEX – SZAKÁLLAS HEGY



FELHASZNÁLÁS

Mérőpont, amelyet az esztrich bedolgozása előtt helyeznek el. Jelöli a mintavételi helyeket a maradék nedvesség méréséhez a burkolat lerakása előtt (DIN 4725, a gyártó szerint).

A TERMÉK ELŐNYEI

• Rugalmas műanyag, az építkezésen gyakorlatilag elpusztíthatatlan • Egyértelműen jelöli az esztrich mintavételi helyeit • Egyedi RAL-színek is kaphatók • Két kivitel: szakállas heggyel vagy öntapadó talppal • Made in Germany

MŰSZAKI ADATOK

Paraméter	Érték
Modell	Screedflex esztrich-mérőpont, szakállas heggyel
Anyag	Polietilén (PE) + gumi, elpusztíthatatlan
Magasság	kb. 180 mm
Szín	Egyedi RAL-színek
Kivitelek	Szakállas heggyel / öntapadó talppal
Származás	Made in Germany

SMART4FLOOR · Am Bornrain 17a · 35091 Cölbe · Németország
Tel.: +49 176 56821380 · Email: sales@smart4floor.de · www.smart4floor.de

CIKKSZÁM

SMART SCREEDFLEX – öntapadó talp

Deutsche Qualität - German quality

SMART ESZTRICH-MÉRŐPONT SCREEDFLEX – ÖNTAPADÓ TALP



FELHASZNÁLÁS

Mérőpont, amelyet az esztrich bedolgozása előtt helyeznek el. Jelöli a mintavételi helyeket a maradék nedvesség méréséhez a burkolat lerakása előtt (DIN 4725, a gyártó szerint).

A TERMÉK ELŐNYEI

• Rugalmas műanyag, az építkezésen gyakorlatilag elpusztíthatatlan • Egyértelműen jelöli az esztrich mintavételi helyeit • Egyedi RAL-színek is kaphatók • Két kivitel: szakállas heggyel vagy öntapadó talppal • Made in Germany

MŰSZAKI ADATOK

Paraméter	Érték
Modell	Screedflex esztrich-mérőpont, öntapadó talppal
Anyag	Polietilén (PE) + gumi, elpusztíthatatlan
Magasság	kb. 180 mm
Szín	Egyedi RAL-színek
Kivitelek	Szakállas heggyel / öntapadó talppal
Származás	Made in Germany

SMART4FLOOR · Am Bornrain 17a · 35091 Cölbe · Németország
Tel.: +49 176 56821380 · Email: sales@smart4floor.de · www.smart4floor.de

SMART 4 FLOOR

Deutsche Qualität - German quality

Érezhető német minőség

SMART4FLOOR

Am Bornrain 17a · 35091 Cölbe · Németország

Tel. +49 176 56821380

sales@smart4floor.de

www.smart4floor.de

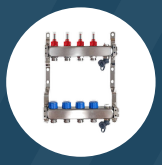

Osztók



Átfolyásmérők



Golyóscsapok



U-kapcsok



Tűzőgép



Sínek



Ívtartók

A műszaki változtatás jogát fenntartjuk. Kiadás 2026 12 01B.

A katalógusban szereplő összes ábrázolás illusztráció, és nem kötelező érvényű a SMART4FLOOR számára.