CIKKSZÁMOK

PTSE-N1-02 – PTSE-N1-18

Műszaki adatlap

Deutsche Qualität - German quality

INOX OSZTÓ KÉZI, KULCSOS LÉGTELENÍTŐVEL PTSE-N1

FELHASZNÁLÁS

A SMART rozsdamentes acél osztó elosztja a fűtőközeget a padlófűtési rendszerekben. Lehetővé teszi minden kör átfolyásának pontos szabályozását, és biztosítja a teljes rendszer hatékony és megbízható működését.

A TERMÉK ELŐNYEI

- Korrózióállóság – A kiváló minőségű rozsdamentes acélnak köszönhetően az osztók tartósan és megbízhatóan működnek nehéz körülmények között is
- Egyszerű szerelés és karbantartás – A kialakítás gyors szerelést és a padlófűtési körök egyszerű bekötését teszi lehetővé
- Precíziós gyártás – Modern CNC-gépek és szerelőrobotok garantálják minden alkatrész kiváló minőségét és pontosságát

MŰSZAKI ADATOK

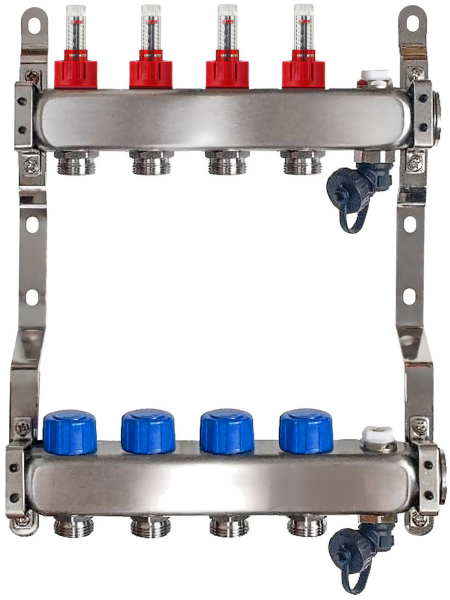

Paraméter	Érték
Maximális hőmérséklet	60°C
Maximális nyomás	0,6 MPa
Leágazások száma	2-18
Osztócső csatlakozási átmérője	1"
Furatátmérő az osztócsőben	1/2"
Profilmagasság	40 mm
Leágazások osztása	50 mm
Termosztátbetét menete	M30x1.5
A rudak anyaga Korrózióálló acél	SUS 304 / 1.4304

SMART4FLOOR · Am Bornrain 17a · 35091 Cölbe · Németország
Tel.: +49 176 56821380 · Email: sales@smart4floor.de · www.smart4floor.de

CIKKSZÁMOK

PTSE-N1-02 – PTSE-N1-18

SMART4FLOOR

Deutsche Qualität - German quality

Műszaki adatlap

INOX OSZTÓ KÉZI, KULCSOS LÉGTELENÍTŐVEL PTSE-N1

Cikkszám	Fűtőkörök száma (leágazások)	d (mm)	D (mm)	h, mm	H, mm	L, mm	N, mm	k, mm
PTSE-N1-02	2	35	70	235	334	204	50	38
PTSE-N1-03	3	35	70	235	334	254	50	38
PTSE-N1-04	4	35	70	235	334	304	50	38
PTSE-N1-05	5	35	70	235	334	354	50	38
PTSE-N1-06	6	35	70	235	334	404	50	38
PTSE-N1-07	7	35	70	235	334	454	50	38
PTSE-N1-08	8	35	70	235	334	504	50	38
PTSE-N1-09	9	35	70	235	334	554	50	38
PTSE-N1-10	10	35	70	235	334	604	50	38
PTSE-N1-11	11	35	70	235	334	654	50	38
PTSE-N1-12	12	35	70	235	334	704	50	38
PTSE-N1-13	13	35	70	235	334	754	50	38
PTSE-N1-14	14	35	70	235	334	804	50	38
PTSE-N1-15	15	35	70	235	334	854	50	38
PTSE-N1-16	16	35	70	235	334	904	50	38
PTSE-N1-17	17	35	70	235	334	954	50	38
PTSE-N1-18	18	35	70	235	334	1004	50	38

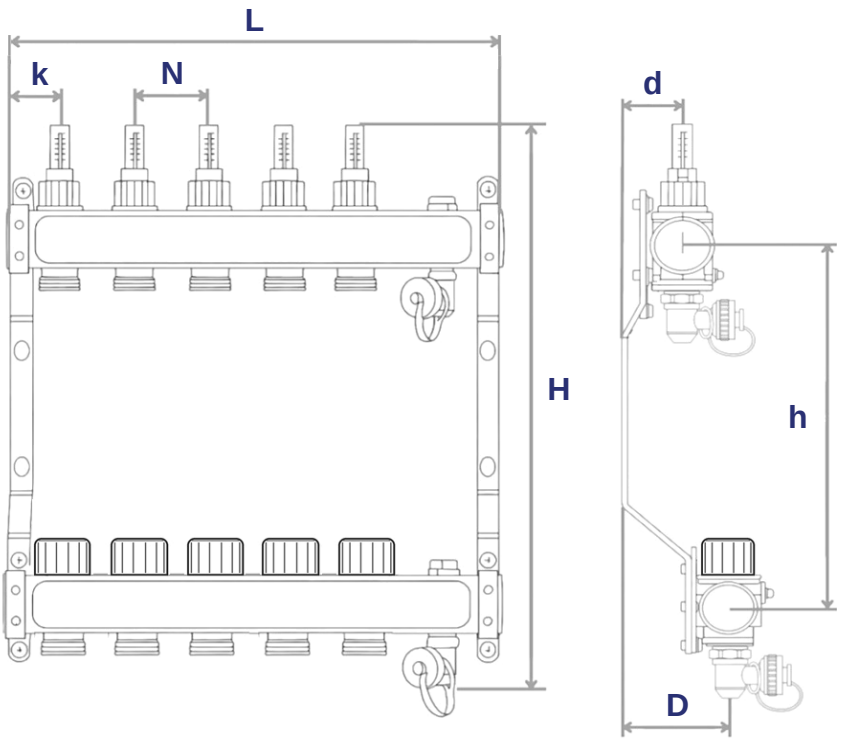

SMART4FLOOR · Am Bornrain 17a · 35091 Cölbe · Németország

Tel.: +49 176 56821380 · Email: sales@smart4floor.de · www.smart4floor.de

CIKKSZÁMOK

SMART FLOW METER 2.5 · SMART FLOW METER 5.0

Deutsche Qualität - German quality

Műszaki adatlap

SMART ÁTFOLYÁSMÉRŐ

FELHASZNÁLÁS

Átfolyásmérő padlófűtési osztókhoz. Méri a víz átfolyását minden fűtőkörben, a rendszer hatékony irányítása és szabályozása, valamint jobb általános teljesítménye érdekében.



A TERMÉK ELŐNYEI

• Pontos átfolyásmérés a rendszer optimalizálásához
• Ellenáll a magas hőmérsékletnek és nyomásnak • Jól látható, könnyen leolvasható átfolyásjelző • Gyors beépítés meglévő fűtési rendszerekbe

MŰSZAKI ADATOK

Paraméter	Érték
Funkció	A víz átfolyásának mérése körönként
Anyag	Minőségi műanyag, korrózió- és hőálló
Kivitel	Jól látható átfolyásjelző
Maximális hőmérséklet	60 °C
Maximális nyomás	0,6 MPa
Névleges átmérő	DN 15
Megengedett közeg	Glikolos víz (max. 50 % glikol)
Beállítási tartomány	2,5 l/perc vagy 5 l/perc
Átfolyásmérő tömege	25 g
Közcsavar tömege	45 g
Csomagolás	Ömlesztve, 100 db

SMART4FLOOR · Am Bornrain 17a · 35091 Cölbe · Németország
Tel.: +49 176 56821380 · Email: sales@smart4floor.de · www.smart4floor.de

CIKKSZÁMOK

SMART FLOW METER 2.5 · SMART FLOW METER 5.0

Műszaki adatlap

Deutsche Qualität - German quality

SMART ÁTFOLYÁSMÉRŐ

ALKATRÉSZEK ÉS ANYAGOK

Sz.	Megnevezés	Anyag	Szín
1	Szelepház	PPA	fekete
2	Fekete mag	EMS-GV-5H	fekete
3	Üvegcső	EMS-TR55	átlátszó
4	Pozicionáló gyűrű	PC	piros
5	Piros gyűrű	PA66	piros
6	O-gyűrű	EPDM 70°	fekete
7	Fekete rúd	PPS	fekete
8	Sapka	POM	fekete
9	O-gyűrű	EPDM 70°	fekete
10	O-gyűrű	EPDM 70°	fekete
11	O-gyűrű	EPDM 70°	fekete
12	O-gyűrű	EPDM 70°	fekete
13	O-gyűrű	EPDM 70°	fekete
14	Tömítőlap	EPDM 70°	fekete
15	Rugó	SS304	—

MŰSZAKI RAJZ

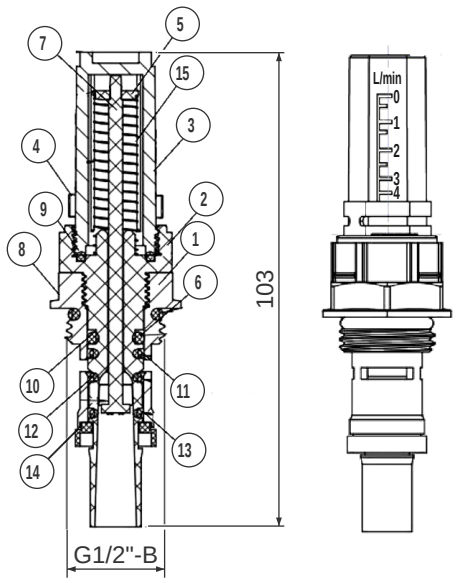

NYOMÁSVESZTESÉG-DIAGRAM

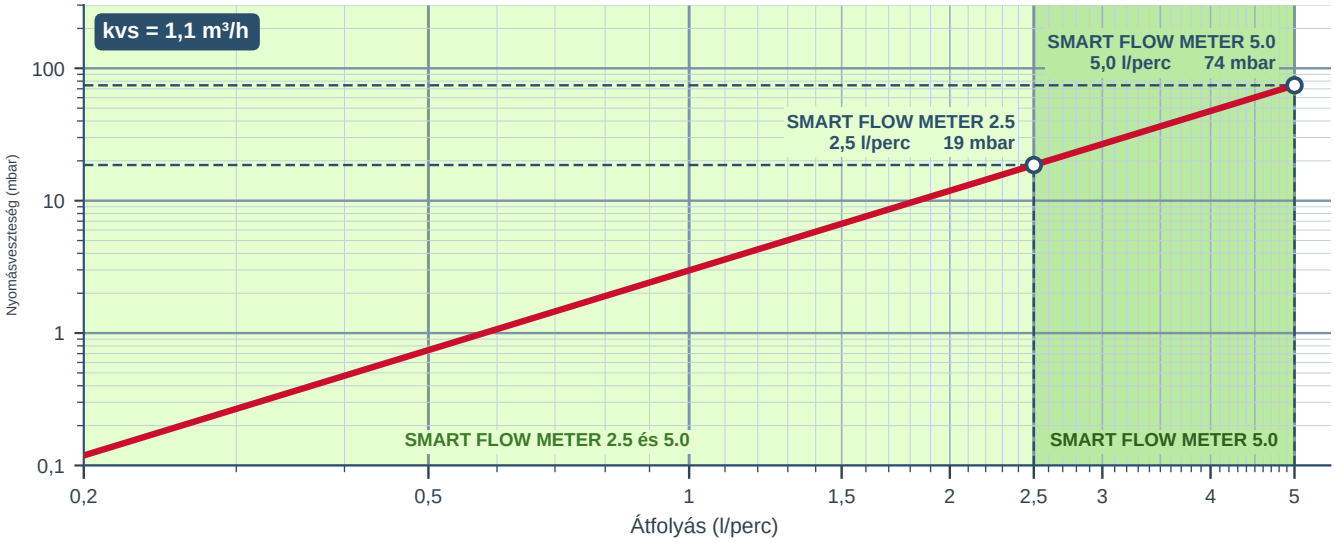

Nagy pontosság • **Alacsony nyomásveszteség** • **Optimális hatékonyság**

SMART4FLOOR · Am Bornrain 17a · 35091 Cölbe · Németország

Tel.: +49 176 56821380 · Email: sales@smart4floor.de · www.smart4floor.de