CIKKSZÁMOK
VSBT (kék) · VSRT (piros)

SMART 4 FLOOR
Deutsche Qualität - German quality

Műszaki adatlap

OSZTÓ-GOLYÓSCSAP 1" EGYENES HŐMÉRŐVEL

FELHASZNÁLÁS

Golyóscsap kifejezetten padlófűtési és radiátoros fűtési osztókba történő beépítéshez. Lehetővé teszi a közeg gyors elzárását a teljes osztóban. Szilárd felépítésének, kiváló tömítettségének és egyszerű kezelésének köszönhetően minden osztó megbízható eleme.

A TERMÉK ELŐNYEI

• Egyszerű kezelés: negyedfordulatos kar a gyors nyitáshoz és záráshoz. • Kiváló tömítettség: a minőségi EPDM tömítések megbízható tömítést biztosítanak. • Korrózióállóság: a rozsdamentes acél ház hosszú élettartamot és korrózióvédelmet biztosít.

TERMÉKÁTTEKINTÉS

Cikkszám	Terméknév
VSBT	Osztó-golyóscsap 1” egyenes, kék, hőmérővel
VSRT	Osztó-golyóscsap 1” egyenes, piros, hőmérővel

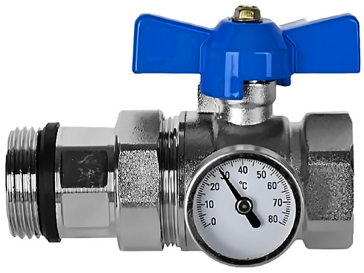



MŰSZAKI ADATOK

Paraméter	Érték
Méret	1"
DN	25
PN	16
Üzemi hőmérséklet	110°C
Anyag	Rozsdamentes acél
Tömítések	EPDM + PTFE

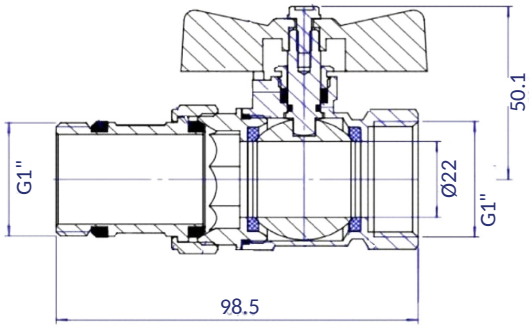

SMART4FLOOR · Am Bornrain 17a · 35091 Cölbe · Németország
Tel.: +49 176 56821380 · Email: sales@smart4floor.de · www.smart4floor.de