CIKKSZÁMOK
VUB (kék) · VUR (piros)

Műszaki adatlap

Deutsche Qualität - German quality

UNIVERZÁLIS OSZTÓ-GOLYÓSCSAP 1"

FELHASZNÁLÁS

Golyóscsap kifejezetten padlófűtési és radiátoros fűtési osztókba történő beépítéshez. Lehetővé teszi a közeg gyors elzárását a teljes osztóban. Szilárd felépítésének, kiváló tömítettségének és egyszerű kezelésének köszönhetően minden osztó megbízható eleme.

A TERMÉK ELŐNYEI

• Egyszerű kezelés: negyedfordulatos kar a gyors nyitáshoz és záráshoz. • Kiváló tömítettség: a minőségi EPDM tömítések megbízható tömítést biztosítanak. • Korrózióállóság: a nikkelezett sárgaréz ház hosszú élettartamot és korrózióvédelmet biztosít.

TERMÉKÁTTEKINTÉS

Cikkszám	Terméknév
VUR	Osztó-golyóscsap 1” univerzális, piros
VUB	Osztó-golyóscsap 1” univerzális, kék





MŰSZAKI ADATOK

Paraméter	Érték
Méret	1"
DN	20
PN	40
Max. hőmérséklet	110 °C
Anyag	Nikkelezett sárgaréz
Tömítések	EPDM

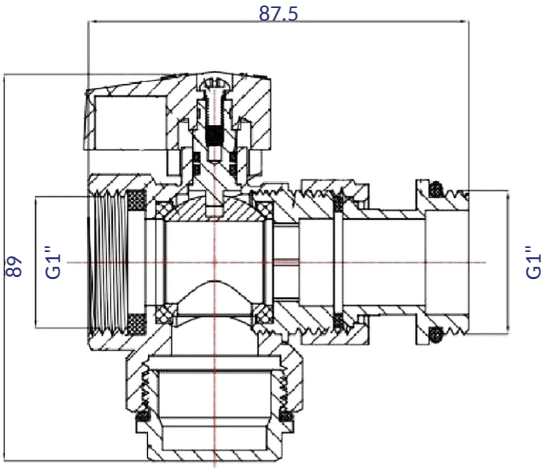

SMART4FLOOR · Am Bornrain 17a · 35091 Cölbe · Németország
Tel.: +49 176 56821380 · Email: sales@smart4floor.de · www.smart4floor.de