CIKKSZÁMOK
VUB (kék) · VUR (piros)

Műszaki adatlap

Deutsche Qualität - German quality

UNIVERZÁLIS OSZTÓ-GOLYÓSCSAP 1"

FELHASZNÁLÁS

Golyóscsap kifejezetten padlófűtési és radiátoros fűtési osztókba történő beépítéshez. Lehetővé teszi a közeg gyors elzárását a teljes osztóban. Szilárd felépítésének, kiváló tömítettségének és egyszerű kezelésének köszönhetően minden osztó megbízható eleme.

A TERMÉK ELŐNYEI

• Egyszerű kezelés: negyedfordulatos kar a gyors nyitáshoz és záráshoz. • Kiváló tömítettség: a minőségi EPDM tömítések megbízható tömítést biztosítanak. • Korrózióállóság: a nikkelezett sárgaréz ház hosszú élettartamot és korrózióvédelmet biztosít.

TERMÉKÁTTEKINTÉS

Cikkszám	Terméknév
VUR	Osztó-golyóscsap 1” univerzális, piros
VUB	Osztó-golyóscsap 1” univerzális, kék





MŰSZAKI ADATOK

Paraméter	Érték
Méret	1"
DN	20
PN	40
Max. hőmérséklet	110 °C
Anyag	Nikkelezett sárgaréz
Tömítések	EPDM

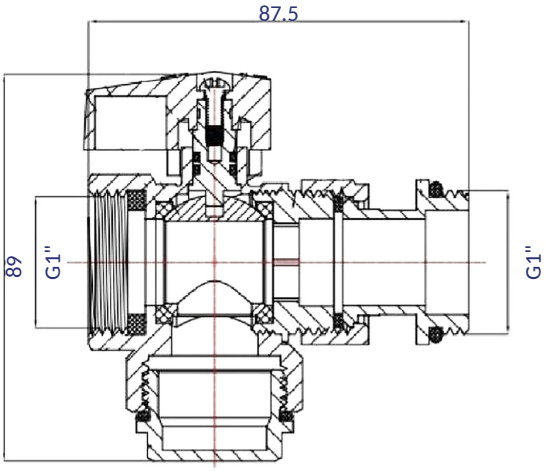

SMART4FLOOR · Am Bornrain 17a · 35091 Cölbe · Németország
Tel.: +49 176 56821380 · Email: sales@smart4floor.de · www.smart4floor.de

CIKKSZÁM
TVU

Műszaki adatlap

Deutsche Qualität - German quality

HŐMÉRŐ OSZTÓ-GOLYÓSCSAPHOZ

FELHASZNÁLÁS

Opcionális tartozék osztó-golyóscsapokhoz. Lehetővé teszi az előremenő és visszatérő ág közvetlen és megbízható hőmérséklet-ellenőrzését padló- és radiátoros fűtésben.

A TERMÉK ELŐNYEI

• Gyors és jól olvasható hőmérséklet-kijelzés • Kompakt kialakítás, egyszerű szerelés • Strapabíró felépítés (sárgaréz test + inox ház) • Osztó-golyóscsapokhoz illeszkedik

MŰSZAKI ADATOK

Paraméter	Érték
Anyag	Sárgaréz test (HPb57-3A), inox ház (304)
Házméret (számlap Ø)	Ø36,5 mm
Hőmérséklet-tartomány	0–80 °C
Nettó tömeg	26,6 g
Termékkód	TVU





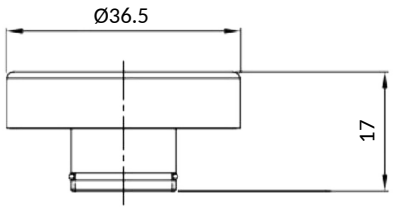

SMART4FLOOR · Am Bornrain 17a · 35091 Cölbe · Németország
Tel.: +49 176 56821380 · Email: sales@smart4floor.de · www.smart4floor.de