CODICI ARTICOLO

da PTSE-N1-02 a PTSE-N1-18

Scheda tecnica

Deutsche Qualität - German quality

COLLETTORE INOX CON SFIATO MANUALE A CHIAVE PTSE-N1

IMPIEGO

Il collettore SMART in acciaio inox distribuisce il fluido termovettore negli impianti di riscaldamento a pavimento. Consente una regolazione precisa della portata in ogni circuito, garantendo un funzionamento efficiente e affidabile di tutto l'impianto.

VANTAGGI DEL PRODOTTO

- Resistenza alla corrosione – Grazie all'acciaio inox di alta qualità i collettori offrono prestazioni durevoli e affidabili anche in condizioni gravose
- Installazione e manutenzione facili – Il design consente montaggio rapido e facile collegamento dei circuiti a pavimento
- Produzione di precisione – macchine CNC avanzate e robot di montaggio garantiscono qualità e precisione di ogni componente

DATI TECNICI

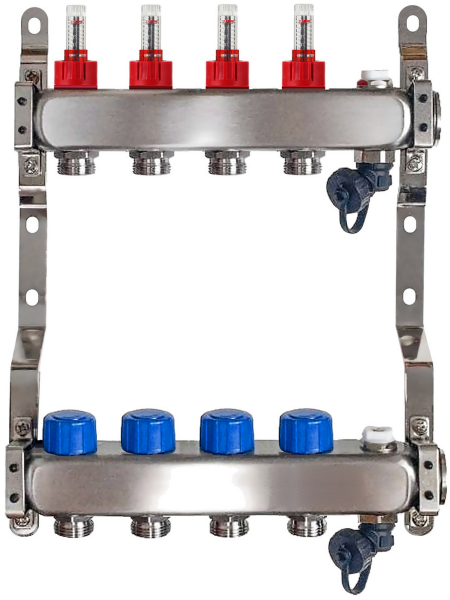

Parametro	Valore
Temperatura massima	60°C
Pressione massima	0,6 MPa
Numero di uscite	2-18
Diametro di attacco della barra	1"
Diametro dei fori nella barra	1/2"
Altezza del profilo	40 mm
Interasse uscite	50 mm
Filetto inserto termostatico	M30x1.5
Materiale barre Acciaio resistente alla corrosione	SUS 304 / 1.4304

SMART4FLOOR · Am Bornrain 17a · 35091 Cölbe · Germania

Tel.: +49 176 56821380 · Email: sales@smart4floor.de · www.smart4floor.de

CODICI ARTICOLO

da PTSE-N1-02 a PTSE-N1-18

Deutsche Qualität - German quality

Scheda tecnica

COLLETTORE INOX CON SFIATO MANUALE A CHIAVE PTSE-N1

Codice articolo	Numero di circuiti (sezioni)	d (mm)	D (mm)	h, mm	H, mm	L, mm	N, mm	k, mm
PTSE-N1-02	2	35	70	235	334	204	50	38
PTSE-N1-03	3	35	70	235	334	254	50	38
PTSE-N1-04	4	35	70	235	334	304	50	38
PTSE-N1-05	5	35	70	235	334	354	50	38
PTSE-N1-06	6	35	70	235	334	404	50	38
PTSE-N1-07	7	35	70	235	334	454	50	38
PTSE-N1-08	8	35	70	235	334	504	50	38
PTSE-N1-09	9	35	70	235	334	554	50	38
PTSE-N1-10	10	35	70	235	334	604	50	38
PTSE-N1-11	11	35	70	235	334	654	50	38
PTSE-N1-12	12	35	70	235	334	704	50	38
PTSE-N1-13	13	35	70	235	334	754	50	38
PTSE-N1-14	14	35	70	235	334	804	50	38
PTSE-N1-15	15	35	70	235	334	854	50	38
PTSE-N1-16	16	35	70	235	334	904	50	38
PTSE-N1-17	17	35	70	235	334	954	50	38
PTSE-N1-18	18	35	70	235	334	1004	50	38

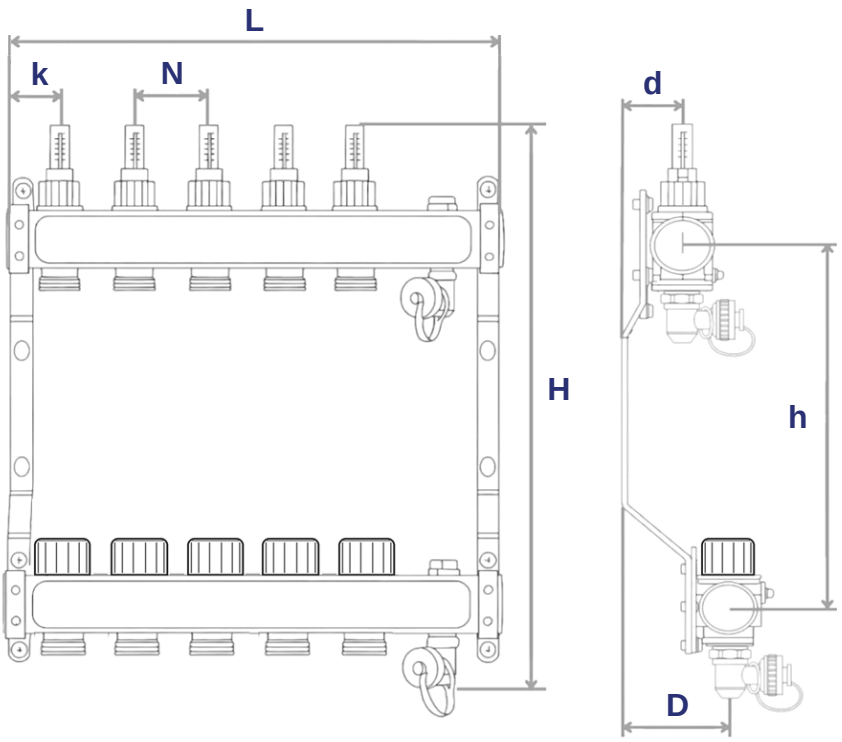

SMART4FLOOR · Am Bornrain 17a · 35091 Cölbe · Germania

Tel.: +49 176 56821380 · Email: sales@smart4floor.de · www.smart4floor.de

CODICI ARTICOLO

SMART FLOW METER 2.5 · SMART FLOW METER 5.0

Deutsche Qualität - German quality

Scheda tecnica

SMART FLUSSIMETRO

IMPIEGO

Flussimetro per collettori di riscaldamento a pavimento. Misura la portata d'acqua di ogni circuito, per una gestione e una regolazione efficienti dell'impianto e migliori prestazioni complessive.



VANTAGGI DEL PRODOTTO

• Misura precisa della portata per ottimizzare l'impianto • Resistente ad alte temperature e pressioni • Indicatore di portata chiaro, facile da leggere • Montaggio rapido negli impianti esistenti

DATI TECNICI

Parametro	Valore
Funzione	Misura della portata d'acqua per circuito
Materiale	Plastica di alta qualità, resistente a corrosione e alte temperature
Esecuzione	Indicatore di portata chiaro
Temperatura massima	60 °C
Pressione massima	0,6 MPa
Diametro nominale	DN 15
Fluido ammesso	Acqua glicolata (fino al 50 % di glicole)
Campo di regolazione	2,5 l/min o 5 l/min
Peso flussimetro	25 g
Peso nipplo	45 g
Imballo	Sfuso, 100 pz

SMART4FLOOR · Am Bornrain 17a · 35091 Cölbe · Germania

Tel.: +49 176 56821380 · Email: sales@smart4floor.de · www.smart4floor.de

CODICI ARTICOLO

SMART FLOW METER 2.5 · SMART FLOW METER 5.0

Scheda tecnica

Deutsche Qualität - German quality

SMART FLUSSIMETRO

COMPONENTI E MATERIALI

N.	Denominazione	Materiale	Colore
1	Corpo valvola	PPA	nero
2	Nucleo nero	EMS-GV-5H	nero
3	Tubo in vetro	EMS-TR55	trasparente
4	Anello di posizionamento	PC	rosso
5	Anello rosso	PA66	rosso
6	O-ring	EPDM 70°	nero
7	Asta nera	PPS	nero
8	Cappuccio	POM	nero
9	O-ring	EPDM 70°	nero
10	O-ring	EPDM 70°	nero
11	O-ring	EPDM 70°	nero
12	O-ring	EPDM 70°	nero
13	O-ring	EPDM 70°	nero
14	Guarnizione piana	EPDM 70°	nero
15	Molla	SS304	—

DISEGNO TECNICO

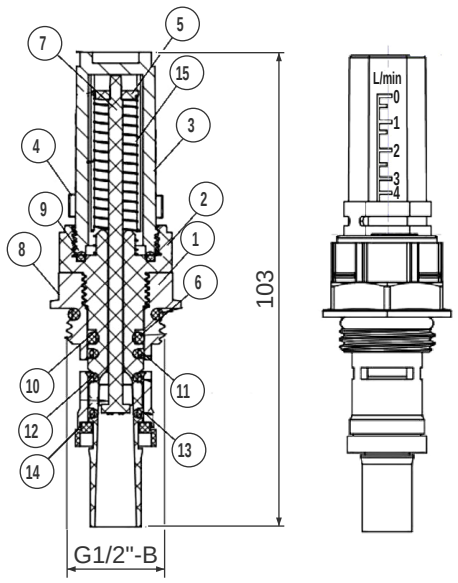

DIAGRAMMA PERDITE DI CARICO

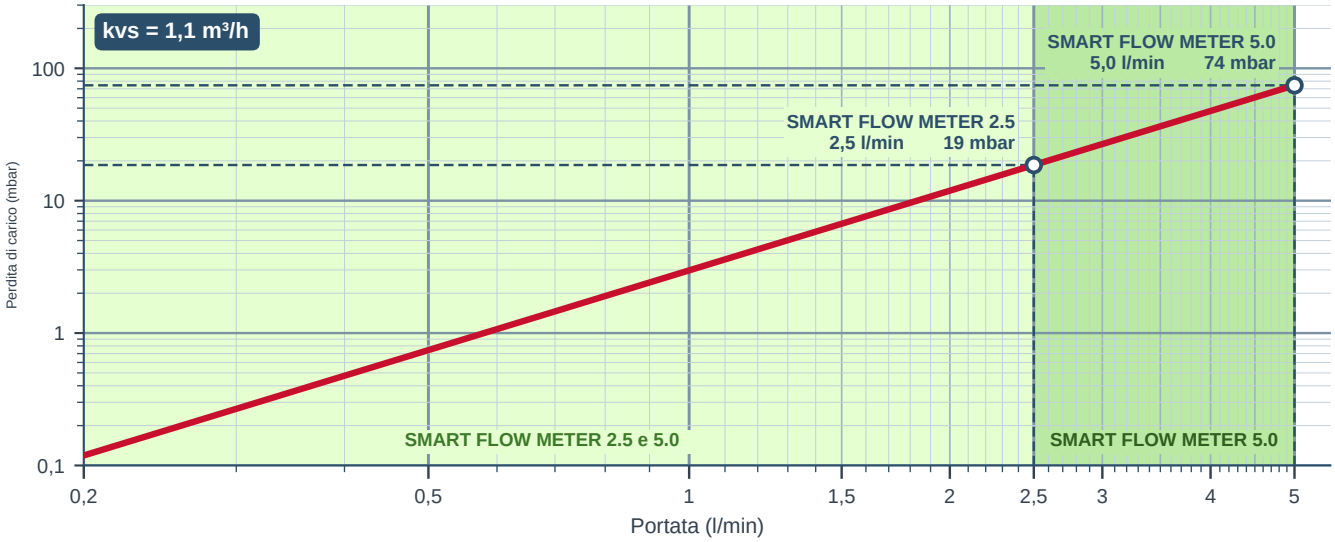

Alta precisione • Bassa perdita di carico • Efficienza ottimale

SMART4FLOOR · Am Bornrain 17a · 35091 Cölbe · Germania

Tel.: +49 176 56821380 · Email: sales@smart4floor.de · www.smart4floor.de