CODICI ARTICOLO
VSB (blu) · VSR (rossa)

Scheda tecnica

Deutsche Qualität - German quality

VALVOLA A SFERA PER COLLETTORE 1" DIRITTA

IMPIEGO

Valvola a sfera progettata appositamente per il montaggio nei collettori degli impianti di riscaldamento a pavimento e a radiatori. Consente di chiudere rapidamente il fluido in tutto il collettore. Grazie alla struttura solida, all'elevata tenuta e alla facilità d'uso, è un componente affidabile di ogni collettore.

VANTAGGI DEL PRODOTTO

• Facilità d'uso: leva a un quarto di giro per apertura e chiusura rapide. • Elevata tenuta: guarnizioni in EPDM di alta qualità per una tenuta affidabile. • Resistenza alla corrosione: il corpo in acciaio inox garantisce lunga durata e resistenza alla corrosione.

PANORAMICA PRODOTTI

Codice articolo	Denominazione
VSB	Valvola a sfera per collettore 1" diritta, blu
VSR	Valvola a sfera per collettore 1" diritta, rossa

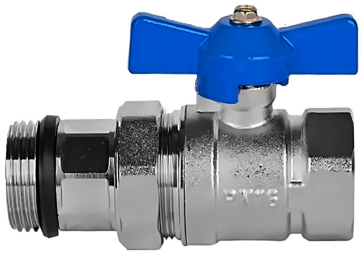

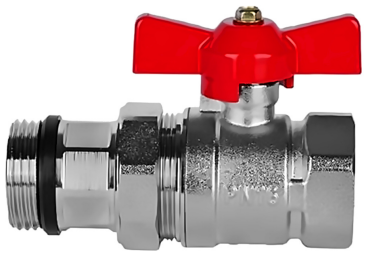

DATI TECNICI

Parametro	Valore
Misura	1"
DN	25
PN	16
Temperatura di esercizio	110°C
Materiale	Acciaio inox
Guarnizioni	EPDM + PTFE

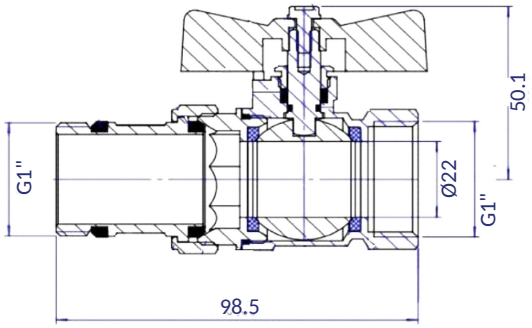

SMART4FLOOR · Am Bornrain 17a · 35091 Cölbe · Germania
Tel.: +49 176 56821380 · Email: sales@smart4floor.de · www.smart4floor.de

CODICI ARTICOLO
VSBT (blu) · VSRT (rossa)

Scheda tecnica

Deutsche Qualität - German quality

VALVOLA A SFERA 1" DIRITTA CON TERMOMETRO

IMPIEGO

Valvola a sfera progettata appositamente per il montaggio nei collettori degli impianti di riscaldamento a pavimento e a radiatori. Consente di chiudere rapidamente il fluido in tutto il collettore. Grazie alla struttura solida, all'elevata tenuta e alla facilità d'uso, è un componente affidabile di ogni collettore.

VANTAGGI DEL PRODOTTO

• Facilità d'uso: leva a un quarto di giro per apertura e chiusura rapide. • Elevata tenuta: guarnizioni in EPDM di alta qualità per una tenuta affidabile. • Resistenza alla corrosione: il corpo in acciaio inox garantisce lunga durata e resistenza alla corrosione.

PANORAMICA PRODOTTI

Codice articolo	Denominazione
VSBT	Valvola a sfera 1" diritta, blu, con termometro
VSRT	Valvola a sfera 1" diritta, rossa, con termometro

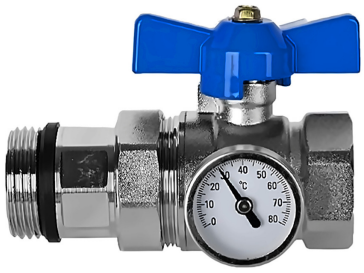



DATI TECNICI

Parametro	Valore
Misura	1"
DN	25
PN	16
Temperatura di esercizio	110°C
Materiale	Acciaio inox
Guarnizioni	EPDM + PTFE

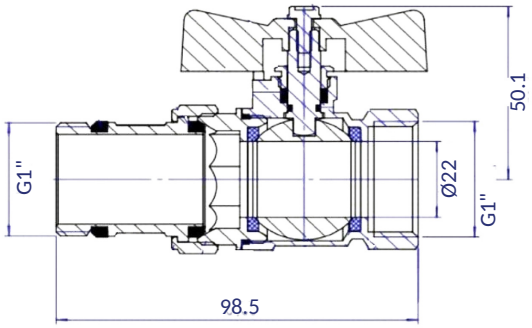

SMART4FLOOR · Am Bornrain 17a · 35091 Cölbe · Germania
Tel.: +49 176 56821380 · Email: sales@smart4floor.de · www.smart4floor.de

CODICI ARTICOLO
V90B (blu) · V90R (rossa)

Scheda tecnica

Deutsche Qualität - German quality

VALVOLA A SFERA PER COLLETTORE 1" A SQUADRA

IMPIEGO

Valvola a sfera progettata appositamente per il montaggio nei collettori degli impianti di riscaldamento a pavimento e a radiatori. Consente di chiudere rapidamente il fluido in tutto il collettore. Grazie alla struttura solida, all'elevata tenuta e alla facilità d'uso, è un componente affidabile di ogni collettore.

VANTAGGI DEL PRODOTTO

• Facilità d'uso: leva a un quarto di giro per apertura e chiusura rapide. • Elevata tenuta: guarnizioni in EPDM di alta qualità per una tenuta affidabile. • Resistenza alla corrosione: il corpo in acciaio inox garantisce lunga durata e resistenza alla corrosione.

PANORAMICA PRODOTTI

Codice articolo	Denominazione
V90B	Valvola a sfera 1" a squadra, blu
V90R	Valvola a sfera 1" a squadra, rossa





DATI TECNICI

Parametro	Valore
Misura	1"
DN	25
PN	16
Temperatura di esercizio	110°C
Materiale	Acciaio inox
Guarnizioni	EPDM + PTFE

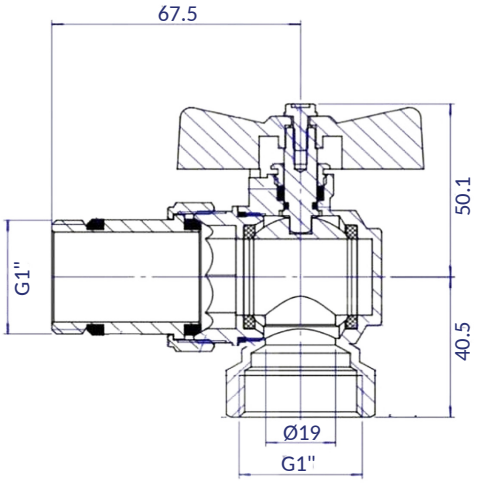

SMART4FLOOR · Am Bornrain 17a · 35091 Cölbe · Germania
Tel.: +49 176 56821380 · Email: sales@smart4floor.de · www.smart4floor.de

CODICI ARTICOLO
V90BT (blu) · V90RT (rossa)

Scheda tecnica

SMART4FLOOR
Deutsche Qualität - German quality

VALVOLA A SFERA 1" A SQUADRA CON TERMOMETRO

IMPIEGO

Valvola a sfera progettata appositamente per il montaggio nei collettori degli impianti di riscaldamento a pavimento e a radiatori. Consente di chiudere rapidamente il fluido in tutto il collettore. Grazie alla struttura solida, all'elevata tenuta e alla facilità d'uso, è un componente affidabile di ogni collettore.

VANTAGGI DEL PRODOTTO

• Facilità d'uso: leva a un quarto di giro per apertura e chiusura rapide. • Elevata tenuta: guarnizioni in EPDM di alta qualità per una tenuta affidabile. • Resistenza alla corrosione: il corpo in acciaio inox garantisce lunga durata e resistenza alla corrosione.

PANORAMICA PRODOTTI

Codice articolo	Denominazione
V90BT	Valvola a sfera 1" a squadra, blu, con termometro
V90RT	Valvola a sfera 1" a squadra, rossa, con termometro



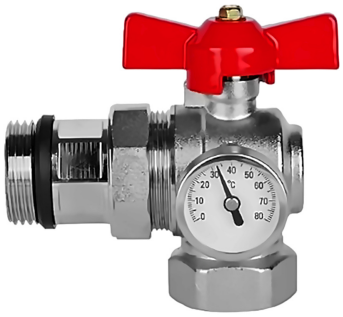

DATI TECNICI

Parametro	Valore
Misura	1"
DN	25
PN	16
Temperatura di esercizio	110°C
Materiale	Acciaio inox
Guarnizioni	EPDM + PTFE

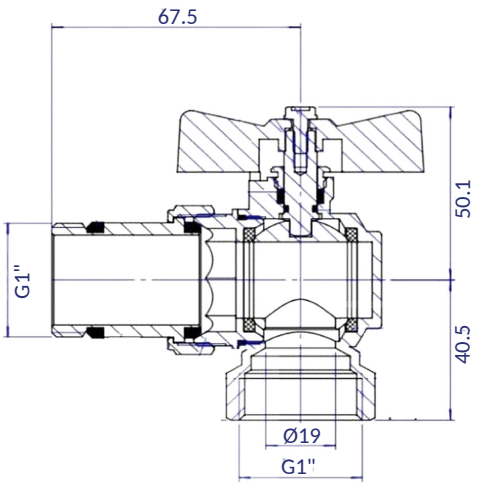

SMART4FLOOR · Am Bornrain 17a · 35091 Cölbe · Germania
Tel.: +49 176 56821380 · Email: sales@smart4floor.de · www.smart4floor.de

CODICI ARTICOLO
VUB (blu) · VUR (rossa)

Scheda tecnica

Deutsche Qualität - German quality

VALVOLA A SFERA UNIVERSALE 1" PER COLLETTORE

IMPIEGO

Valvola a sfera progettata appositamente per il montaggio nei collettori degli impianti di riscaldamento a pavimento e a radiatori. Consente di chiudere rapidamente il fluido in tutto il collettore. Grazie alla struttura solida, all'elevata tenuta e alla facilità d'uso, è un componente affidabile di ogni collettore.

VANTAGGI DEL PRODOTTO

• Facilità d'uso: leva a un quarto di giro per apertura e chiusura rapide. • Elevata tenuta: guarnizioni in EPDM di alta qualità per una tenuta affidabile. • Resistenza alla corrosione: il corpo in ottone nichelato garantisce lunga durata e resistenza alla corrosione.

PANORAMICA PRODOTTI

Codice articolo	Denominazione
VUR	Valvola a sfera per collettore 1" universale, rossa
VUB	Valvola a sfera per collettore 1" universale, blu





DATI TECNICI

Parametro	Valore
Misura	1"
DN	20
PN	40
Temperatura max.	110 °C
Materiale	Ottone nichelato
Guarnizioni	EPDM

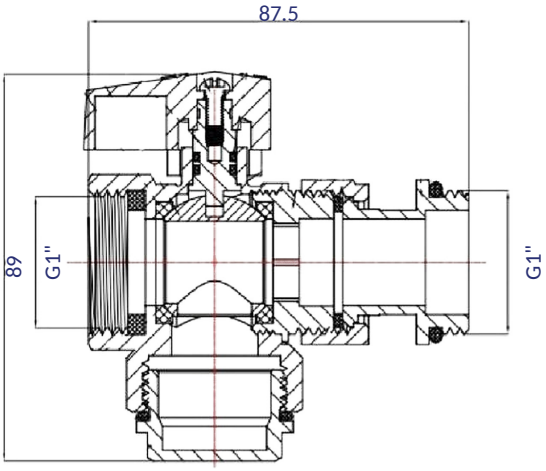

SMART4FLOOR · Am Bornrain 17a · 35091 Cölbe · Germania
Tel.: +49 176 56821380 · Email: sales@smart4floor.de · www.smart4floor.de

CODICE ARTICOLO
TVU

Scheda tecnica

Deutsche Qualität - German quality

TERMOMETRO PER VALVOLA A SFERA

IMPIEGO

Accessorio opzionale per valvole a sfera di collettori. Consente un controllo diretto e affidabile della temperatura di mandata e ritorno negli impianti a pavimento e a radiatori.

VANTAGGI DEL PRODOTTO

• Lettura della temperatura rapida e chiara • Design compatto, facile da montare • Struttura resistente (corpo in ottone + cassa in acciaio inox) • Compatibile con le valvole a sfera dei collettori

DATI TECNICI

Parametro	Valore
Materiale	Corpo in ottone (HPb57-3A), cassa in acciaio inox (304)
Dimensione cassa (diametro quadrante)	Ø36,5 mm
Campo di temperatura	0–80 °C
Peso netto	26,6 g
Codice articolo	TVU





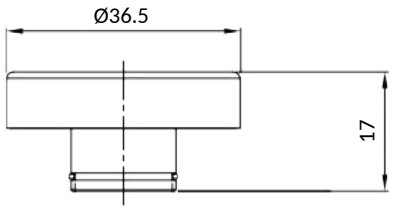

SMART4FLOOR · Am Bornrain 17a · 35091 Cölbe · Germania
Tel.: +49 176 56821380 · Email: sales@smart4floor.de · www.smart4floor.de