OBJEDNACÍ KÓDY
VSB (modrý) · VSR (červený)

Technický list

Deutsche Qualität - German quality

KULOVÝ KOHOUT PRO ROZDĚLOVAČ 1" PŘÍMÝ

POUŽITÍ

Kulový kohout navržený speciálně pro montáž do rozdělovačů podlahového a radiátorového vytápění. Umožňuje rychlé uzavření média v celém rozdělovači. Díky robustní konstrukci, vysoké těsnosti a snadné obsluze je spolehlivou součástí každého rozdělovače.

PŘEDNOSTI VÝROBKU

• Snadná obsluha: páčka se čtvrtotáčkou pro rychlé otevření a zavření. • Vysoká těsnost: těsnicí prvky z kvalitního EPDM zajišťují spolehlivou těsnost. • Odolnost proti korozi: nerezové tělo zajišťuje dlouhou životnost a odolnost proti korozi.

PŘEHLED VÝROBKŮ

Objednací kód	Název výrobku
VSB	Kulový kohout pro rozdělovač 1” přímý, modrý
VSR	Kulový kohout pro rozdělovač 1” přímý, červený

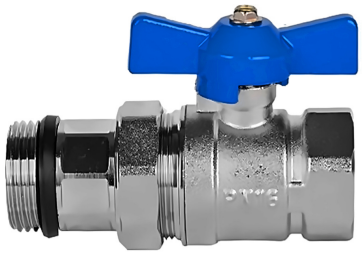

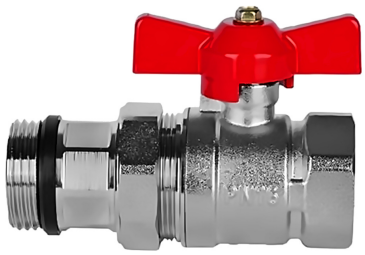

TECHNICKÉ ÚDAJE

Parametr	Hodnota
Rozměr	1"
DN	25
PN	16
Provozní teplota	110°C
Materiál	Nerezová ocel
Těsnění	EPDM + PTFE

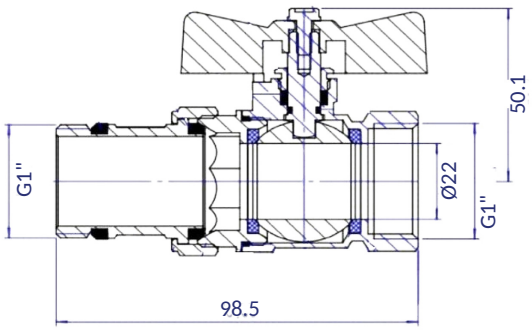

SMART4FLOOR · Am Bornrain 17a · 35091 Cölbe · Německo
Tel.: +49 176 56821380 · Email: sales@smart4floor.de · www.smart4floor.de

OBJEDNACÍ KÓDY
VSBT (modrý) · VSRT (červený)

Technický list

KULOVÝ KOHOUT 1" PŘÍMÝ S TEPLOMĚREM

POUŽITÍ

Kulový kohout navržený speciálně pro montáž do rozdělovačů podlahového a radiátorového vytápění. Umožňuje rychlé uzavření média v celém rozdělovači. Díky robustní konstrukci, vysoké těsnosti a snadné obsluze je spolehlivou součástí každého rozdělovače.

PŘEDNOSTI VÝROBKU

• Snadná obsluha: páčka se čtvrtotáčkou pro rychlé otevření a zavření. • Vysoká těsnost: těsnicí prvky z kvalitního EPDM zajišťují spolehlivou těsnost. • Odolnost proti korozi: nerezové tělo zajišťuje dlouhou životnost a odolnost proti korozi.

PŘEHLED VÝROBKŮ

Objednací kód	Název výrobku
VSBT	Kulový kohout 1” přímý, modrý, s teploměrem
VSRT	Kulový kohout 1” přímý, červený, s teploměrem

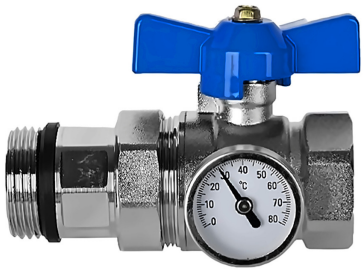



TECHNICKÉ ÚDAJE

Parametr	Hodnota
Rozměr	1"
DN	25
PN	16
Provozní teplota	110°C
Materiál	Nerezová ocel
Těsnění	EPDM + PTFE

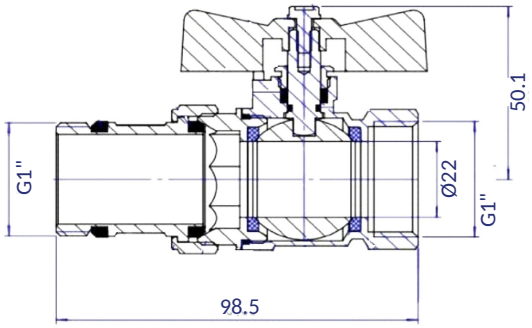

SMART4FLOOR · Am Bornrain 17a · 35091 Cölbe · Německo
Tel.: +49 176 56821380 · Email: sales@smart4floor.de · www.smart4floor.de

OBJEDNACÍ KÓDY
V90B (modrý) · V90R (červený)

Technický list

Deutsche Qualität - German quality

KULOVÝ KOHOUT PRO ROZDĚLOVAČ 1" ROHOVÝ

POUŽITÍ

Kulový kohout navržený speciálně pro montáž do rozdělovačů podlahového a radiátorového vytápění. Umožňuje rychlé uzavření média v celém rozdělovači. Díky robustní konstrukci, vysoké těsnosti a snadné obsluze je spolehlivou součástí každého rozdělovače.

PŘEDNOSTI VÝROBKU

• Snadná obsluha: páčka se čtvrtotáčkou pro rychlé otevření a zavření. • Vysoká těsnost: těsnicí prvky z kvalitního EPDM zajišťují spolehlivou těsnost. • Odolnost proti korozi: nerezové tělo zajišťuje dlouhou životnost a odolnost proti korozi.

PŘEHLED VÝROBKŮ

Objednací kód	Název výrobku
V90B	Kulový kohout k rozdělovači 1” rohový, modrý
V90R	Kulový kohout k rozdělovači 1” rohový, červený



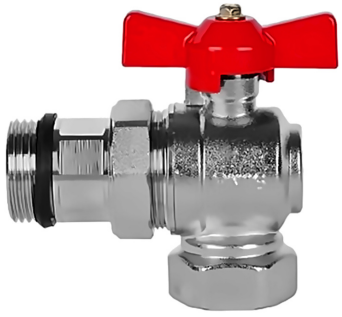

TECHNICKÉ ÚDAJE

Parametr	Hodnota
Rozměr	1"
DN	25
PN	16
Provozní teplota	110°C
Materiál	Nerezová ocel
Těsnění	EPDM + PTFE

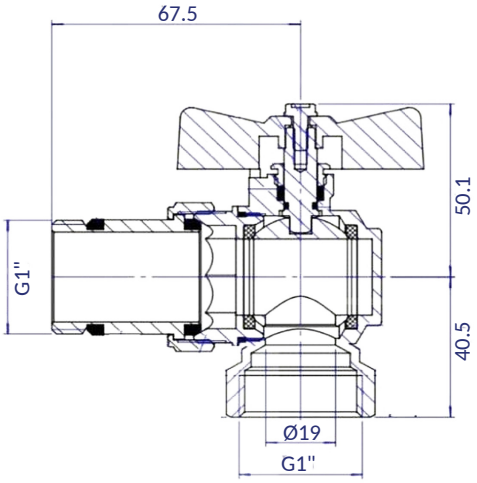

SMART4FLOOR · Am Bornrain 17a · 35091 Cölbe · Německo
Tel.: +49 176 56821380 · Email: sales@smart4floor.de · www.smart4floor.de

OBJEDNACÍ KÓDY
V90BT (modrý) · V90RT (červený)

SMART4FLOOR
Deutsche Qualität - German quality

Technický list

KULOVÝ KOHOUT 1" ROHOVÝ S TEPLOMĚREM

POUŽITÍ

Kulový kohout navržený speciálně pro montáž do rozdělovačů podlahového a radiátorového vytápění. Umožňuje rychlé uzavření média v celém rozdělovači. Díky robustní konstrukci, vysoké těsnosti a snadné obsluze je spolehlivou součástí každého rozdělovače.

PŘEDNOSTI VÝROBKU

• Snadná obsluha: páčka se čtvrtotáčkou pro rychlé otevření a zavření. • Vysoká těsnost: těsnicí prvky z kvalitního EPDM zajišťují spolehlivou těsnost. • Odolnost proti korozi: nerezové tělo zajišťuje dlouhou životnost a odolnost proti korozi.

PŘEHLED VÝROBKŮ

Objednací kód	Název výrobku
V90BT	Kulový kohout 1” rohový, modrý, s teploměrem
V90RT	Kulový kohout 1” rohový, červený, s teploměrem



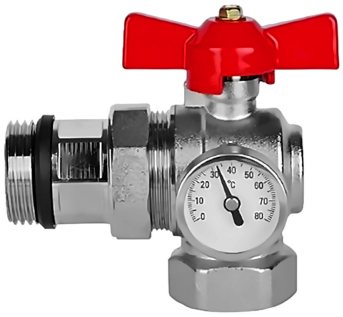

TECHNICKÉ ÚDAJE

Parametr	Hodnota
Rozměr	1"
DN	25
PN	16
Provozní teplota	110°C
Materiál	Nerezová ocel
Těsnění	EPDM + PTFE

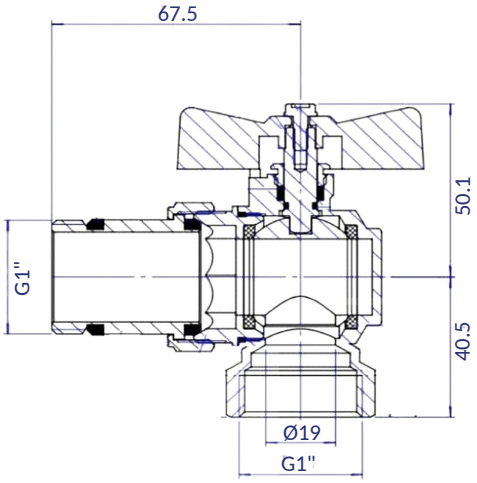

SMART4FLOOR · Am Bornrain 17a · 35091 Cölbe · Německo
Tel.: +49 176 56821380 · Email: sales@smart4floor.de · www.smart4floor.de

OBJEDNACÍ KÓDY
VUB (modrý) · VUR (červený)

Technický list

Deutsche Qualität - German quality

UNIVERZÁLNÍ KULOVÝ KOHOUT 1" PRO ROZDĚLOVAČ

POUŽITÍ

Kulový kohout navržený speciálně pro montáž do rozdělovačů podlahového a radiátorového vytápění. Umožňuje rychlé uzavření média v celém rozdělovači. Díky robustní konstrukci, vysoké těsnosti a snadné obsluze je spolehlivou součástí každého rozdělovače.

PŘEDNOSTI VÝROBKU

• Snadná obsluha: páčka se čtvrtotáčkou pro rychlé otevření a zavření. • Vysoká těsnost: těsnicí prvky z kvalitního EPDM zajišťují spolehlivou těsnost. • Odolnost proti korozi: poniklované mosazné tělo zajišťuje dlouhou životnost a odolnost proti korozi.

PŘEHLED VÝROBKŮ

Objednací kód	Název výrobku
VUR	Kulový kohout pro rozdělovač 1” univerzální, červený
VUB	Kulový kohout pro rozdělovač 1” univerzální, modrý





TECHNICKÉ ÚDAJE

Parametr	Hodnota
Rozměr	1"
DN	20
PN	40
Max. teplota	110 °C
Materiál	Poniklovaná mosaz
Těsnění	EPDM

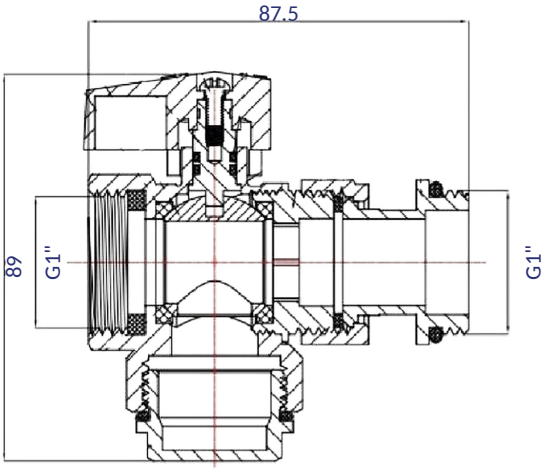

SMART4FLOOR · Am Bornrain 17a · 35091 Cölbe · Německo
Tel.: +49 176 56821380 · Email: sales@smart4floor.de · www.smart4floor.de

OBJEDNACÍ KÓD
TVU

Technický list

Deutsche Qualität - German quality

TEPLOMĚR PRO KULOVÝ KOHOUT

POUŽITÍ

Volitelný doplněk ke kulovým kohoutům rozdělovačů. Umožňuje přímé a spolehlivé sledování teploty přívodu a zpátečky v podlahovém a radiátorovém vytápění.

PŘEDNOSTI VÝROBKU

• Rychlé a přehledné odečtení teploty • Kompaktní provedení, snadná montáž • Odolná konstrukce (mosazné tělo + nerezové pouzdro) • Kompatibilní s kulovými kohouty rozdělovačů

TECHNICKÉ ÚDAJE

Parametr	Hodnota
Materiál	Mosazné tělo (HPb57-3A), nerezové pouzdro (304)
Velikost pouzdra (průměr ciferníku)	Ø36,5 mm
Teplotní rozsah	0–80 °C
Čistá hmotnost	26,6 g
Kód výrobku	TVU





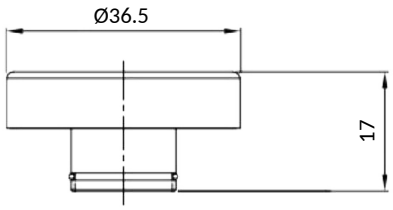

SMART4FLOOR · Am Bornrain 17a · 35091 Cölbe · Německo
Tel.: +49 176 56821380 · Email: sales@smart4floor.de · www.smart4floor.de