OBJEDNACÍ KÓDY

PTSE-N1-02 až PTSE-N1-18

Technický list

Deutsche Qualität - German quality

NEREZOVÝ ROZDĚLOVAČ S RUČNÍM ODVZDUŠNĚNÍM NA KLÍČ PTSE-N1

POUŽITÍ

Nerezový rozdělovač SMART je určen k rozvodu topné vody v systémech podlahového vytápění. Umožňuje přesnou regulaci průtoku v každém okruhu a zajišťuje tak efektivní a spolehlivý provoz celé soustavy.

PŘEDNOSTI VÝROBKU

- Odolnost proti korozi – Díky kvalitní nerezové oceli pracují rozdělovače dlouhodobě a spolehlivě i v náročných podmínkách
- Snadná montáž a údržba – Konstrukce umožňuje rychlou montáž a snadné připojení okruhů podlahového vytápění
- Přesná výroba – moderní CNC stroje a montážní roboty zaručují špičkovou kvalitu a přesnost každého dílu

TECHNICKÉ ÚDAJE

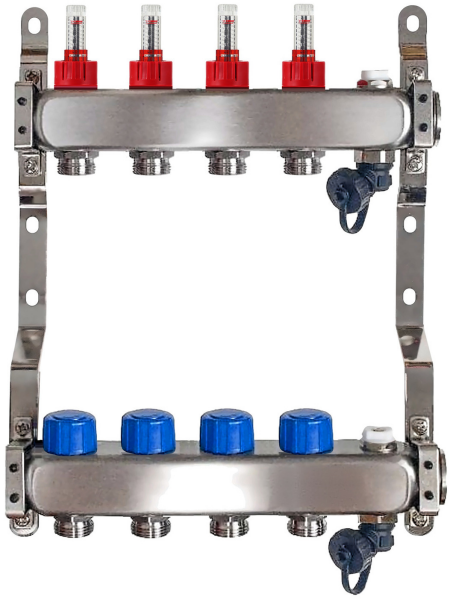

Parametr	Hodnota
Maximální teplota	60°C
Maximální tlak	0,6 MPa
Počet vývodů	2-18
Připojovací průměr lišty	1"
Průměr otvorů v liště	1/2"
Výška profilu	40 mm
Rozteč vývodů	50 mm
Závit termostatické vložky	M30x1.5
Materiál nosníků Korozivzdorná ocel	SUS 304 / 1.4304

SMART4FLOOR · Am Bornrain 17a · 35091 Cölbe · Německo

Tel.: +49 176 56821380 · Email: sales@smart4floor.de · www.smart4floor.de

OBJEDNACÍ KÓDY

PTSE-N1-02 až PTSE-N1-18

Technický list

Deutsche Qualität - German quality

NEREZOVÝ ROZDĚLOVAČ S RUČNÍM ODVZDUŠNĚNÍM NA KLÍČ PTSE-N1

Objednací kód	Počet topných okruhů (vývodů)	d (mm)	D (mm)	h, mm	H, mm	L, mm	N, mm	k, mm
PTSE-N1-02	2	35	70	235	334	204	50	38
PTSE-N1-03	3	35	70	235	334	254	50	38
PTSE-N1-04	4	35	70	235	334	304	50	38
PTSE-N1-05	5	35	70	235	334	354	50	38
PTSE-N1-06	6	35	70	235	334	404	50	38
PTSE-N1-07	7	35	70	235	334	454	50	38
PTSE-N1-08	8	35	70	235	334	504	50	38
PTSE-N1-09	9	35	70	235	334	554	50	38
PTSE-N1-10	10	35	70	235	334	604	50	38
PTSE-N1-11	11	35	70	235	334	654	50	38
PTSE-N1-12	12	35	70	235	334	704	50	38
PTSE-N1-13	13	35	70	235	334	754	50	38
PTSE-N1-14	14	35	70	235	334	804	50	38
PTSE-N1-15	15	35	70	235	334	854	50	38
PTSE-N1-16	16	35	70	235	334	904	50	38
PTSE-N1-17	17	35	70	235	334	954	50	38
PTSE-N1-18	18	35	70	235	334	1004	50	38

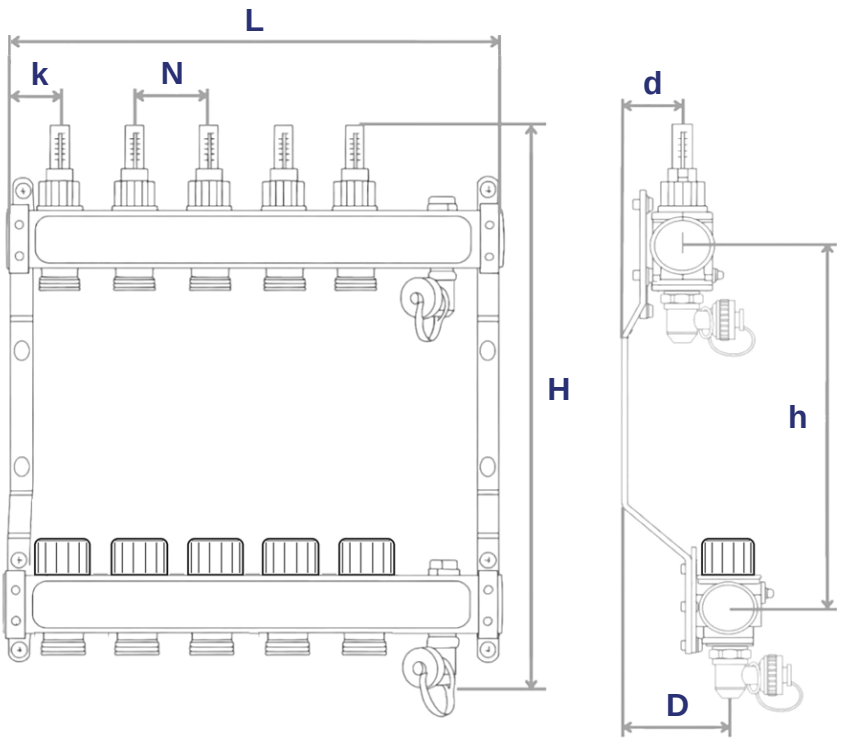

SMART4FLOOR · Am Bornrain 17a · 35091 Cölbe · Německo

Tel.: +49 176 56821380 · Email: sales@smart4floor.de · www.smart4floor.de

OBJEDNACÍ KÓDY

SMART FLOW METER 2.5 · SMART FLOW METER 5.0

Deutsche Qualität - German quality

Technický list

SMART PRŮTOKOMĚR

POUŽITÍ

Průtokoměr pro rozdělovače podlahového vytápění. Měří průtok vody v každém topném okruhu pro efektivní řízení a regulaci otopné soustavy a lepší celkový výkon.



PŘEDNOSTI VÝROBKU

• Přesné měření průtoku pro optimalizaci soustavy • Odolnost vůči vysokým teplotám a tlaku • Přehledný ukazatel průtoku, snadno čitelný • Rychlá montáž do stávajících otopných soustav

TECHNICKÉ ÚDAJE

Parametr	Hodnota
Funkce	Měření průtoku vody v každém okruhu
Materiál	Kvalitní plast odolný proti korozi a vysokým teplotám
Provedení	Zřetelný ukazatel průtoku
Maximální teplota	60 °C
Maximální tlak	0,6 MPa
Jmenovitá světlost	DN 15
Přípustné médium	Voda s glykolem (až 50 % glykolu)
Rozsah nastavení	2,5 l/min nebo 5 l/min
Hmotnost průtokoměru	25 g
Hmotnost vsuvky	45 g
Balení	Volně, 100 ks

SMART4FLOOR · Am Bornrain 17a · 35091 Cölbe · Německo

Tel.: +49 176 56821380 · Email: sales@smart4floor.de · www.smart4floor.de

OBJEDNACÍ KÓDY

SMART FLOW METER 2.5 · SMART FLOW METER 5.0

Technický list

Deutsche Qualität - German quality

SMART PRŮTOKOMĚR

DÍLY A MATERIÁLY

Č.	Název	Materiál	Barva
1	Tělo ventilu	PPA	černá
2	Černé jádro	EMS-GV-5H	černá
3	Skleněná trubice	EMS-TR55	průhledná
4	Polohovací kroužek	PC	červený
5	Červený kroužek	PA66	červený
6	O-kroužek	EPDM 70°	černá
7	Černá tyčinka	PPS	černá
8	Víčko	POM	černá
9	O-kroužek	EPDM 70°	černá
10	O-kroužek	EPDM 70°	černá
11	O-kroužek	EPDM 70°	černá
12	O-kroužek	EPDM 70°	černá
13	O-kroužek	EPDM 70°	černá
14	Těsnicí podložka	EPDM 70°	černá
15	Pružina	SS304	—

TECHNICKÝ VÝKRES

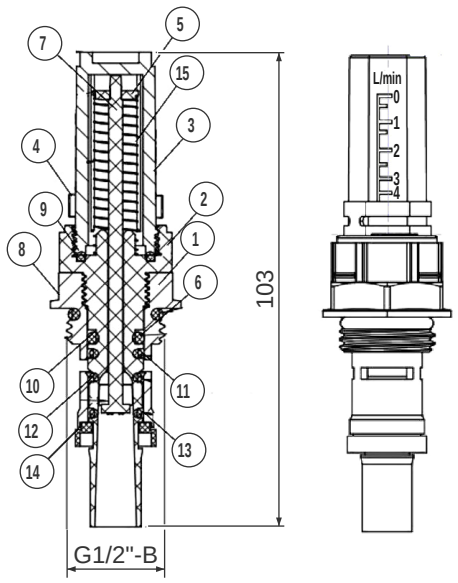

DIAGRAM TLAKOVÉ ZTRÁTY

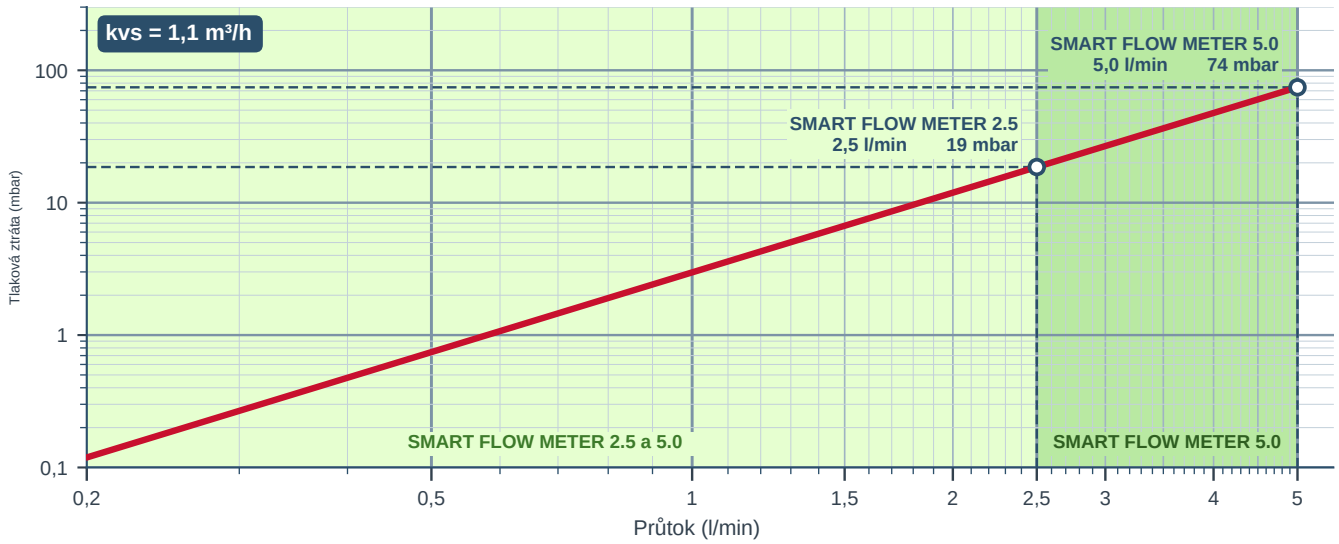

Vysoká přesnost • Nízká tlaková ztráta • Optimální účinnost

SMART4FLOOR · Am Bornrain 17a · 35091 Cölbe · Německo

Tel.: +49 176 56821380 · Email: sales@smart4floor.de · www.smart4floor.de