OBJEDNACÍ KÓDY
V90BT (modrý) · V90RT (červený)

SMART4FLOOR
Deutsche Qualität - German quality

Technický list

KULOVÝ KOHOUT 1" ROHOVÝ S TEPLOMĚREM

POUŽITÍ

Kulový kohout navržený speciálně pro montáž do rozdělovačů podlahového a radiátorového vytápění. Umožňuje rychlé uzavření média v celém rozdělovači. Díky robustní konstrukci, vysoké těsnosti a snadné obsluze je spolehlivou součástí každého rozdělovače.

PŘEDNOSTI VÝROBKU

• Snadná obsluha: páčka se čtvrtotáčkou pro rychlé otevření a zavření. • Vysoká těsnost: těsnicí prvky z kvalitního EPDM zajišťují spolehlivou těsnost. • Odolnost proti korozi: nerezové tělo zajišťuje dlouhou životnost a odolnost proti korozi.

PŘEHLED VÝROBKŮ

Objednací kód	Název výrobku
V90BT	Kulový kohout 1” rohový, modrý, s teploměrem
V90RT	Kulový kohout 1” rohový, červený, s teploměrem



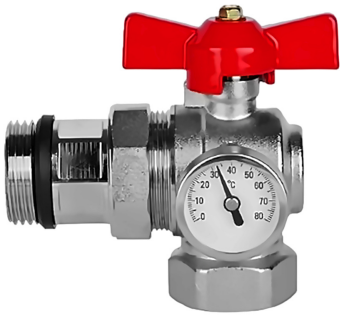

TECHNICKÉ ÚDAJE

Parametr	Hodnota
Rozměr	1"
DN	25
PN	16
Provozní teplota	110°C
Materiál	Nerezová ocel
Těsnění	EPDM + PTFE

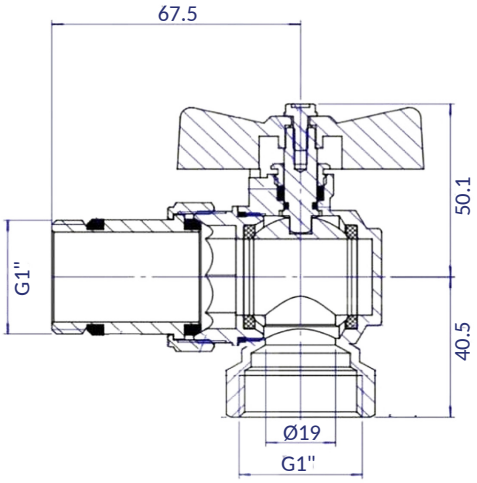

SMART4FLOOR · Am Bornrain 17a · 35091 Cölbe · Německo
Tel.: +49 176 56821380 · Email: sales@smart4floor.de · www.smart4floor.de