**OBJEDNACÍ KÓDY**
**VSBT (modrý) · VSRT (červený)**

# Technický list

## KULOVÝ KOHOUT 1" PŘÍMÝ S TEPLOMĚREM

### POUŽITÍ

Kulový kohout navržený speciálně pro montáž do rozdělovačů podlahového a radiátorového vytápění. Umožňuje rychlé uzavření média v celém rozdělovači. Díky robustní konstrukci, vysoké těsnosti a snadné obsluze je spolehlivou součástí každého rozdělovače.

### PŘEDNOSTI VÝROBKU

• Snadná obsluha: páčka se čtvrtotáčkou pro rychlé otevření a zavření. • Vysoká těsnost: těsnicí prvky z kvalitního EPDM zajišťují spolehlivou těsnost. • Odolnost proti korozi: nerezové tělo zajišťuje dlouhou životnost a odolnost proti korozi.

### PŘEHLED VÝROBKŮ

| Objednací kód | Název výrobku |
|---|---|
| VSBT | Kulový kohout 1” přímý, modrý, s teploměrem |
| VSRT | Kulový kohout 1” přímý, červený, s teploměrem |

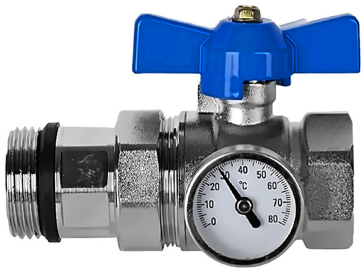



### TECHNICKÉ ÚDAJE

| Parametr | Hodnota |
|---|---|
| **Rozměr** | 1" |
| **DN** | 25 |
| **PN** | 16 |
| **Provozní teplota** | 110°C |
| **Materiál** | Nerezová ocel |
| **Těsnění** | EPDM + PTFE |

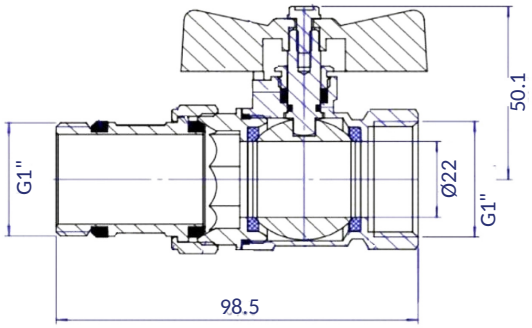


**SMART4FLOOR** · Am Bornrain 17a · 35091 Cölbe · Německo
Tel.: +49 176 56821380 · Email: sales@smart4floor.de · www.smart4floor.de