OBJEDNACÍ KÓDY
VUB (modrý) · VUR (červený)

Technický list

Deutsche Qualität - German quality

UNIVERZÁLNÍ KULOVÝ KOHOUT 1" PRO ROZDĚLOVAČ

POUŽITÍ

Kulový kohout navržený speciálně pro montáž do rozdělovačů podlahového a radiátorového vytápění. Umožňuje rychlé uzavření média v celém rozdělovači. Díky robustní konstrukci, vysoké těsnosti a snadné obsluze je spolehlivou součástí každého rozdělovače.

PŘEDNOSTI VÝROBKU

• Snadná obsluha: páčka se čtvrtotáčkou pro rychlé otevření a zavření. • Vysoká těsnost: těsnicí prvky z kvalitního EPDM zajišťují spolehlivou těsnost. • Odolnost proti korozi: poniklované mosazné tělo zajišťuje dlouhou životnost a odolnost proti korozi.

PŘEHLED VÝROBKŮ

Objednací kód	Název výrobku
VUR	Kulový kohout pro rozdělovač 1” univerzální, červený
VUB	Kulový kohout pro rozdělovač 1” univerzální, modrý





TECHNICKÉ ÚDAJE

Parametr	Hodnota
Rozměr	1"
DN	20
PN	40
Max. teplota	110 °C
Materiál	Poniklovaná mosaz
Těsnění	EPDM

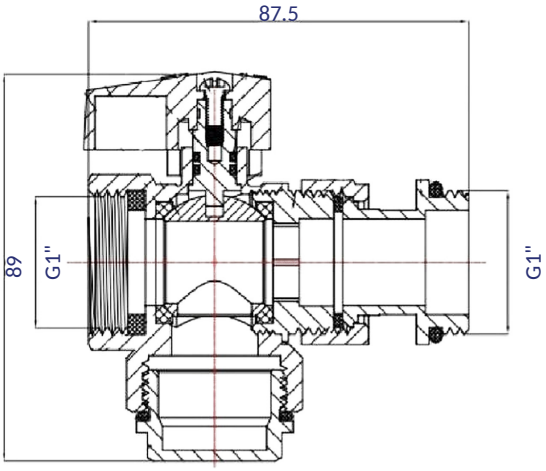

SMART4FLOOR · Am Bornrain 17a · 35091 Cölbe · Německo
Tel.: +49 176 56821380 · Email: sales@smart4floor.de · www.smart4floor.de

OBJEDNACÍ KÓD
TVU

Technický list

Deutsche Qualität - German quality

TEPLOMĚR PRO KULOVÝ KOHOUT

POUŽITÍ

Volitelný doplněk ke kulovým kohoutům rozdělovačů. Umožňuje přímé a spolehlivé sledování teploty přívodu a zpátečky v podlahovém a radiátorovém vytápění.

PŘEDNOSTI VÝROBKU

• Rychlé a přehledné odečtení teploty • Kompaktní provedení, snadná montáž • Odolná konstrukce (mosazné tělo + nerezové pouzdro) • Kompatibilní s kulovými kohouty rozdělovačů

TECHNICKÉ ÚDAJE

Parametr	Hodnota
Materiál	Mosazné tělo (HPb57-3A), nerezové pouzdro (304)
Velikost pouzdra (průměr ciferníku)	Ø36,5 mm
Teplotní rozsah	0–80 °C
Čistá hmotnost	26,6 g
Kód výrobku	TVU





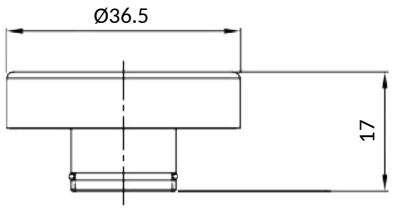

SMART4FLOOR · Am Bornrain 17a · 35091 Cölbe · Německo
Tel.: +49 176 56821380 · Email: sales@smart4floor.de · www.smart4floor.de