ARTIKELCODES
V90BT (blauw) · V90RT (rood)

Technisch blad

Deutsche Qualität - German quality

KOGELKRAAN VERDELER 1" HAAKS MET THERMOMETER

TOEPASSING

Kogelkraan speciaal ontwikkeld voor montage in verdelers van vloerverwarming en radiatorverwarming. Maakt het snel afsluiten van het medium in de hele verdeler mogelijk. Dankzij de solide constructie, de hoge dichtheid en de eenvoudige bediening is hij een betrouwbaar onderdeel van elke verdeler.

PRODUCTVOORDELEN

• Eenvoudige bediening: kwartslaghendel voor snel openen en sluiten. • Hoge dichtheid: afdichtingen van hoogwaardig EPDM zorgen voor een betrouwbare dichtheid. • Corrosiebestendig: de rvs behuizing zorgt voor een lange levensduur en bestendigheid tegen corrosie.

PRODUCTOVERZICHT

Artikelcode	Productnaam
V90BT	Kogelkraan verdeler 1” haaks, blauw, met thermometer
V90RT	Kogelkraan verdeler 1” haaks, rood, met thermometer



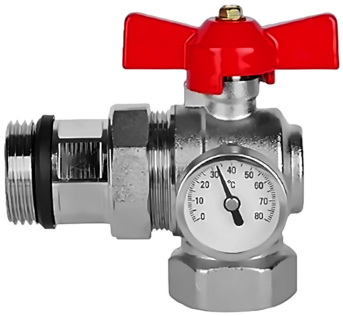

TECHNISCHE GEGEVENS

Parameter	Waarde
Maat	1"
DN	25
PN	16
Bedrijfstemperatuur	110°C
Materiaal	Rvs
Afdichtingen	EPDM + PTFE

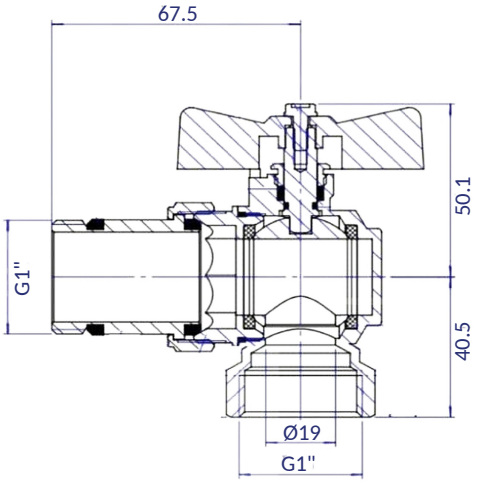

SMART4FLOOR · Am Bornrain 17a · 35091 Cölbe · Duitsland
Tel.: +49 176 56821380 · Email: sales@smart4floor.de · www.smart4floor.de