ARTIKELCODES

PTSE-N1-02 tot PTSE-N1-18

Technisch blad

Deutsche Qualität - German quality

RVS VERDELER MET HANDMATIGE ONTLUCHTER (SLEUTEL) PTSE-N1

TOEPASSING

De SMART rvs verdeler is ontworpen om het verwarmingswater over vloerverwarmingssystemen te verdelen. Hij maakt een nauwkeurige debietregeling per groep mogelijk en zorgt zo voor een efficiënte en betrouwbare werking van de hele installatie.

PRODUCTVOORDELEN

- Corrosiebestendig – Dankzij hoogwaardig rvs werken de verdelers duurzaam en betrouwbaar, ook onder zware omstandigheden
- Eenvoudige montage en onderhoud – Het ontwerp maakt snelle montage en eenvoudige aansluiting van de vloerverwarmingsgroepen mogelijk
- Precisieproductie – geavanceerde CNC-machines en assemblagerobots garanderen topkwaliteit en nauwkeurigheid van elk onderdeel

TECHNISCHE GEGEVENS

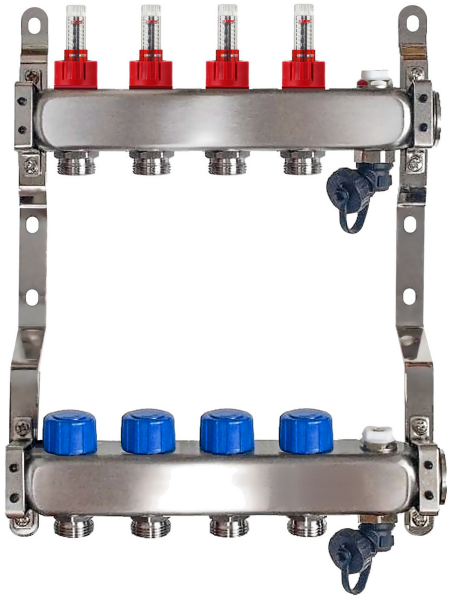

Parameter	Waarde
Maximale temperatuur	60°C
Maximale druk	0,6 MPa
Aantal groepen	2-18
Aansluitdiameter verdeelbalk	1"
Boringdiameter verdeelbalk	1/2"
Profielhoogte verdeler	40 mm
Hartafstand groepen	50 mm
Draad thermostaatinzet	M30x1.5
Materiaal van de balken Corrosiebestendige staalsoort	SUS 304 / 1.4304

SMART4FLOOR · Am Bornrain 17a · 35091 Cölbe · Duitsland

Tel.: +49 176 56821380 · Email: sales@smart4floor.de · www.smart4floor.de

ARTIKELCODES

PTSE-N1-02 tot PTSE-N1-18

Technisch blad

Deutsche Qualität - German quality

RVS VERDELER MET HANDMATIGE ONTLUCHTER (SLEUTEL) PTSE-N1

Artikelcode	Aantal verwarmingsgroepen (secties)	d (mm)	D (mm)	h, mm	H, mm	L, mm	N, mm	k, mm
PTSE-N1-02	2	35	70	235	334	204	50	38
PTSE-N1-03	3	35	70	235	334	254	50	38
PTSE-N1-04	4	35	70	235	334	304	50	38
PTSE-N1-05	5	35	70	235	334	354	50	38
PTSE-N1-06	6	35	70	235	334	404	50	38
PTSE-N1-07	7	35	70	235	334	454	50	38
PTSE-N1-08	8	35	70	235	334	504	50	38
PTSE-N1-09	9	35	70	235	334	554	50	38
PTSE-N1-10	10	35	70	235	334	604	50	38
PTSE-N1-11	11	35	70	235	334	654	50	38
PTSE-N1-12	12	35	70	235	334	704	50	38
PTSE-N1-13	13	35	70	235	334	754	50	38
PTSE-N1-14	14	35	70	235	334	804	50	38
PTSE-N1-15	15	35	70	235	334	854	50	38
PTSE-N1-16	16	35	70	235	334	904	50	38
PTSE-N1-17	17	35	70	235	334	954	50	38
PTSE-N1-18	18	35	70	235	334	1004	50	38

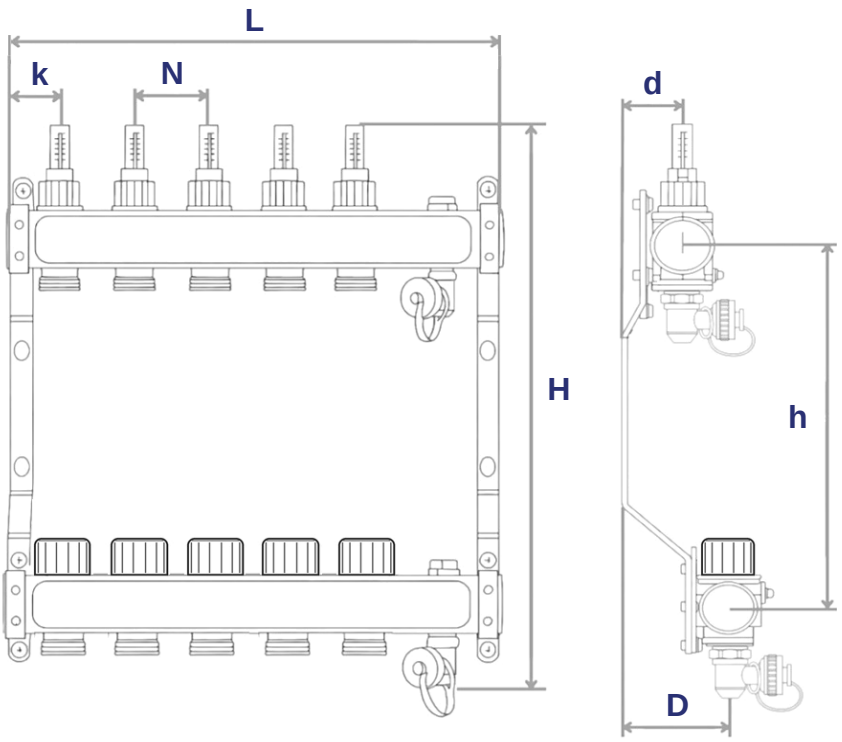

SMART4FLOOR · Am Bornrain 17a · 35091 Cölbe · Duitsland

Tel.: +49 176 56821380 · Email: sales@smart4floor.de · www.smart4floor.de

ARTIKELCODES

SMART FLOW METER 2.5 · SMART FLOW METER 5.0

Technisch blad

Deutsche Qualität - German quality

SMART DEBIETMETER

TOEPASSING

Debietmeter voor vloerverwarmingsverdelers. Hij meet het waterdebiet in elke verwarmingsgroep, voor een efficiënt beheer en een goede regeling van de verwarmingsinstallatie en betere totale prestaties.



PRODUCTVOORDELEN

• Nauwkeurige debietmeting om de installatie te optimaliseren • Bestand tegen hoge temperaturen en druk • Duidelijke debietindicator, eenvoudig af te lezen • Snelle montage in bestaande verwarmingsinstallaties

TECHNISCHE GEGEVENS

Parameter	Waarde
Functie	Meting van het waterdebiet per verwarmingsgroep
Materiaal	Hoogwaardige kunststof, bestand tegen corrosie en hoge temperaturen
Uitvoering	Duidelijke debietindicator
Maximale temperatuur	60 °C
Maximale druk	0,6 MPa
Nominale diameter	DN 15
Toegestaan medium	Water met glycol (tot 50 % glycol)
Instelbereik	2,5 l/min of 5 l/min
Gewicht debietmeter	25 g
Gewicht nippel	45 g
Verpakking	Los, 100 st

SMART4FLOOR · Am Bornrain 17a · 35091 Cölbe · Duitsland

Tel.: +49 176 56821380 · Email: sales@smart4floor.de · www.smart4floor.de

ARTIKELCODES

SMART FLOW METER 2.5 · SMART FLOW METER 5.0

Technisch blad

Deutsche Qualität - German quality

SMART DEBIETMETER

ONDERDELEN EN MATERIALEN

Nr.	Benaming	Materiaal	Kleur
1	Ventielhuis	PPA	zwart
2	Zwarte kern	EMS-GV-5H	zwart
3	Glazen buis	EMS-TR55	transparant
4	Positioneerring	PC	rood
5	Rode ring	PA66	rood
6	O-ring	EPDM 70°	zwart
7	Zwarte stift	PPS	zwart
8	Kap	POM	zwart
9	O-ring	EPDM 70°	zwart
10	O-ring	EPDM 70°	zwart
11	O-ring	EPDM 70°	zwart
12	O-ring	EPDM 70°	zwart
13	O-ring	EPDM 70°	zwart
14	Afdichtring	EPDM 70°	zwart
15	Veer	SS304	—

TECHNISCHE TEKENING

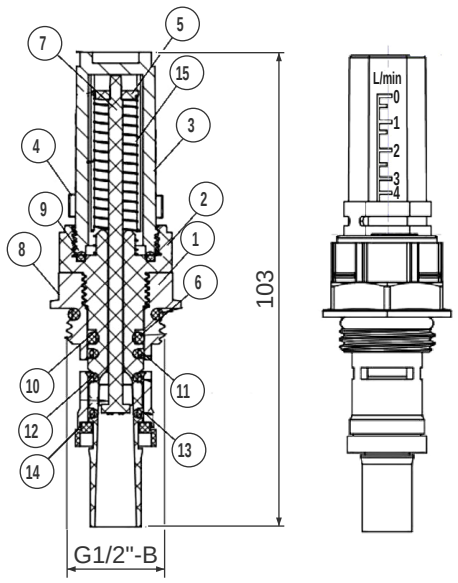

DRUKVERLIESDIAGRAM

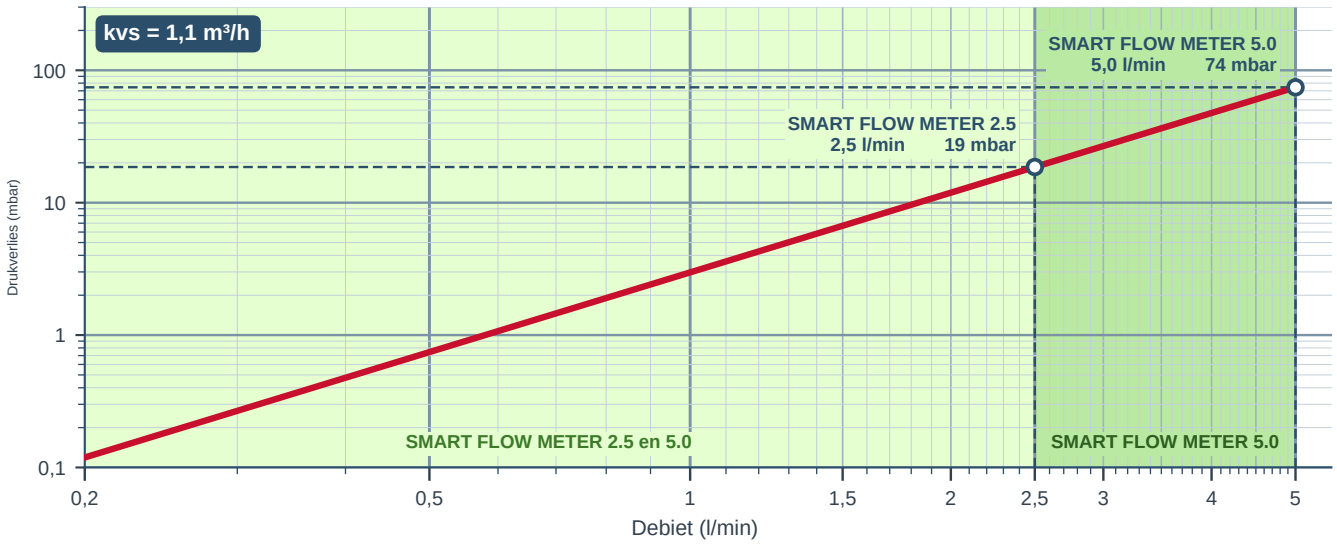

Hoge precisie • **Laag drukverlies** • **Optimale efficiëntie**

SMART4FLOOR · Am Bornrain 17a · 35091 Cölbe · Duitsland

Tel.: +49 176 56821380 · Email: sales@smart4floor.de · www.smart4floor.de