ARTIKELCODES
**VSBT (blauw) · VSRT (rood)**

# Technisch blad

Deutsche Qualität - German quality

## KOGELKRAAN VERDELER 1" RECHT MET THERMOMETER

### TOEPASSING

Kogelkraan speciaal ontwikkeld voor montage in verdelers van vloerverwarming en radiatorverwarming. Maakt het snel afsluiten van het medium in de hele verdeler mogelijk. Dankzij de solide constructie, de hoge dichtheid en de eenvoudige bediening is hij een betrouwbaar onderdeel van elke verdeler.

### PRODUCTVOORDELEN

• Eenvoudige bediening: kwartslaghendel voor snel openen en sluiten. • Hoge dichtheid: afdichtingen van hoogwaardig EPDM zorgen voor een betrouwbare dichtheid. • Corrosiebestendig: de rvs behuizing zorgt voor een lange levensduur en bestendigheid tegen corrosie.

### PRODUCTOVERZICHT

| Artikelcode | Productnaam |
|---|---|
| VSBT | Kogelkraan verdeler 1” recht, blauw, met thermometer |
| VSRT | Kogelkraan verdeler 1” recht, rood, met thermometer |

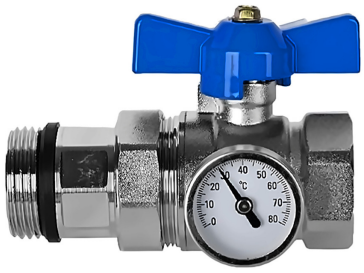



### TECHNISCHE GEGEVENS

| Parameter | Waarde |
|---|---|
| **Maat** | 1" |
| **DN** | 25 |
| **PN** | 16 |
| **Bedrijfstemperatuur** | 110°C |
| **Materiaal** | Rvs |
| **Afdichtingen** | EPDM + PTFE |

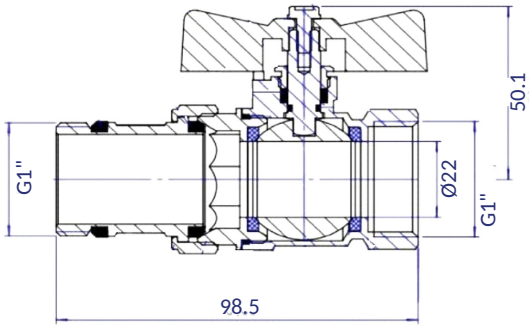


**SMART4FLOOR** · Am Bornrain 17a · 35091 Cölbe · Duitsland
Tel.: +49 176 56821380 · Email: sales@smart4floor.de · www.smart4floor.de