ARTIKELCODES
VUB (blauw) · VUR (rood)

Technisch blad

Deutsche Qualität - German quality

UNIVERSELE KOGELKRAAN VERDELER 1"

TOEPASSING

Kogelkraan speciaal ontwikkeld voor montage in verdelers van vloerverwarming en radiatorverwarming. Maakt het snel afsluiten van het medium in de hele verdeler mogelijk. Dankzij de solide constructie, de hoge dichtheid en de eenvoudige bediening is hij een betrouwbaar onderdeel van elke verdeler.

PRODUCTVOORDELEN

• Eenvoudige bediening: kwartslaghendel voor snel openen en sluiten. • Hoge dichtheid: afdichtingen van hoogwaardig EPDM zorgen voor een betrouwbare dichtheid. • Corrosiebestendig: de vernikkelde messing behuizing zorgt voor een lange levensduur en bestendigheid tegen corrosie.

PRODUCTOVERZICHT

Artikelcode	Productnaam
VUR	Kogelkraan verdeler 1” universeel, rood
VUB	Kogelkraan verdeler 1” universeel, blauw





TECHNISCHE GEGEVENS

Parameter	Waarde
Maat	1"
DN	20
PN	40
Max. temperatuur	110 °C
Materiaal	Vernikkeld messing
Afdichtingen	EPDM

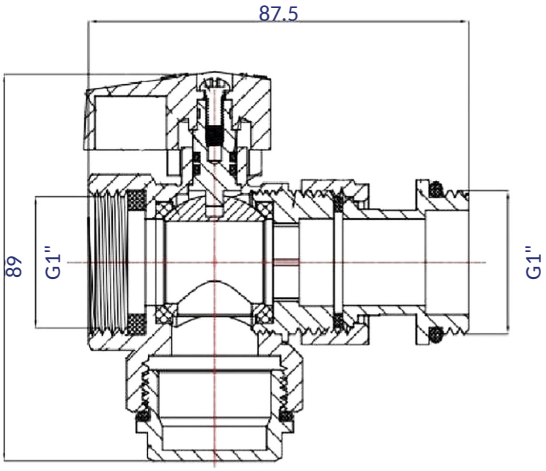

SMART4FLOOR · Am Bornrain 17a · 35091 Cölbe · Duitsland
Tel.: +49 176 56821380 · Email: sales@smart4floor.de · www.smart4floor.de