ARTIKELCODES
VUB (blauw) · VUR (rood)

Technisch blad

Deutsche Qualität - German quality

UNIVERSELE KOGELKRAAN VERDELER 1"

TOEPASSING

Kogelkraan speciaal ontwikkeld voor montage in verdelers van vloerverwarming en radiatorverwarming. Maakt het snel afsluiten van het medium in de hele verdeler mogelijk. Dankzij de solide constructie, de hoge dichtheid en de eenvoudige bediening is hij een betrouwbaar onderdeel van elke verdeler.

PRODUCTVOORDELEN

• Eenvoudige bediening: kwartslaghendel voor snel openen en sluiten. • Hoge dichtheid: afdichtingen van hoogwaardig EPDM zorgen voor een betrouwbare dichtheid. • Corrosiebestendig: de vernikkelde messing behuizing zorgt voor een lange levensduur en bestendigheid tegen corrosie.

PRODUCTOVERZICHT

Artikelcode	Productnaam
VUR	Kogelkraan verdeler 1” universeel, rood
VUB	Kogelkraan verdeler 1” universeel, blauw





TECHNISCHE GEGEVENS

Parameter	Waarde
Maat	1"
DN	20
PN	40
Max. temperatuur	110 °C
Materiaal	Vernikkeld messing
Afdichtingen	EPDM

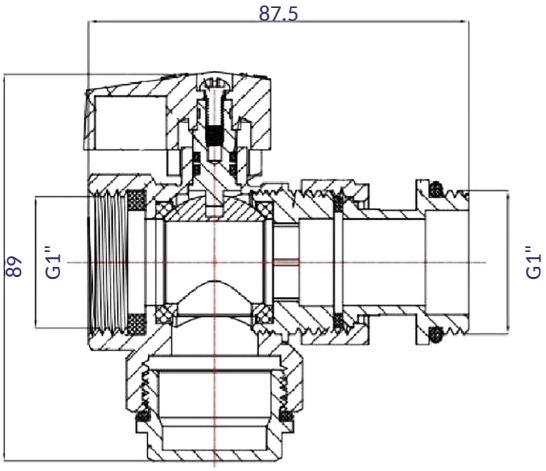

SMART4FLOOR · Am Bornrain 17a · 35091 Cölbe · Duitsland
Tel.: +49 176 56821380 · Email: sales@smart4floor.de · www.smart4floor.de

ARTIKELCODE
TVU

Technisch blad

Deutsche Qualität - German quality

THERMOMETER VOOR KOGELKRAAN VERDELER

TOEPASSING

Optioneel onderdeel voor kogelkranen van verdelers. Zorgt voor een directe en betrouwbare temperatuurbewaking van aanvoer en retour in vloer- en radiatorverwarmingssystemen.

PRODUCTVOORDELEN

• Snelle en duidelijke temperatuuraflezing • Compact ontwerp, eenvoudig te monteren • Duurzame constructie (messing behuizing + rvs kast) • Geschikt voor kogelkranen van verdelers

TECHNISCHE GEGEVENS

Parameter	Waarde
Materiaal	Messing behuizing (HPb57-3A), rvs kast (304)
Kastmaat (diameter wijzerplaat)	Ø36,5 mm
Temperatuurbereik	0–80 °C
Nettogewicht	26,6 g
Artikelcode	TVU





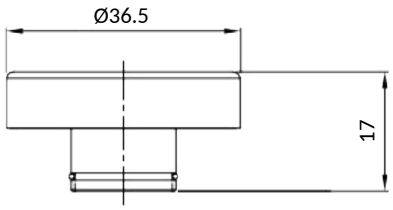

SMART4FLOOR · Am Bornrain 17a · 35091 Cölbe · Duitsland
Tel.: +49 176 56821380 · Email: sales@smart4floor.de · www.smart4floor.de